GOOYII

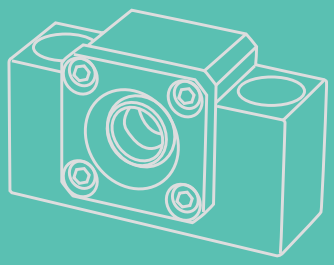

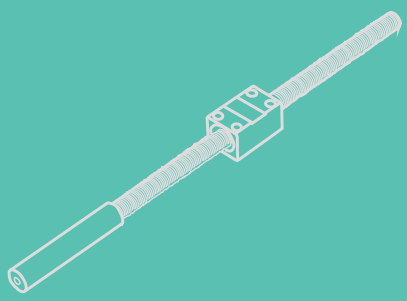

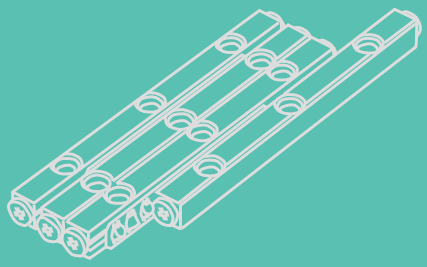

螺桿支撐座　　聯軸器

精密滾珠螺桿　滑軌滑台

產品簡介

GOOYII 2021 New Products

GOOyii

螺桿支撐座
Ball Screw
Support Bearing

聯軸器
Coupling

精密滾珠螺桿
Precision Ballscrews

滑軌 / 滑台 / 微型線軌
Slide Rail Set / Table

螺桿支撐座

螺桿支撐座-選用說明

螺桿支撐座-產品篇

螺桿支撐座-技術資料

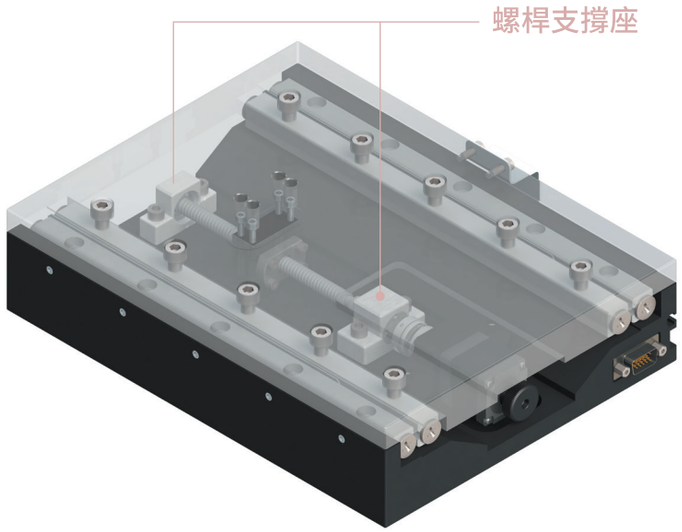

聯軸器

聯軸器-選用說明

聯軸器-產品篇

聯軸器

聯軸器

聯軸器-技術資料

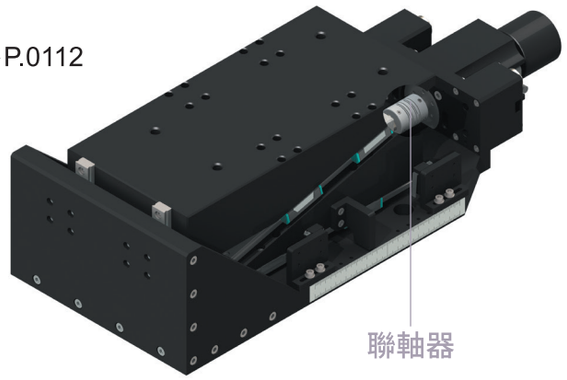

P.0049 | P.0112

滾珠螺桿

精密滾珠螺桿

滾珠螺桿-選用說明

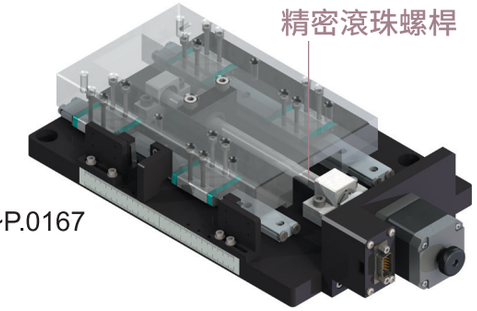

滾珠螺桿-產品篇

P.0113 | P.0248

滑軌／滑台／微型線軌

滑軌 / 滑台-選用說明

滑軌/滑台-產品篇

INDEX

GOOYii

滑軌滑台

滑軌／滑台／微型線軌

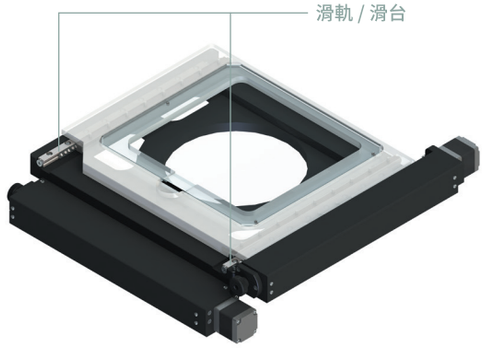

微型線軌-選用說明

微型線軌-產品篇

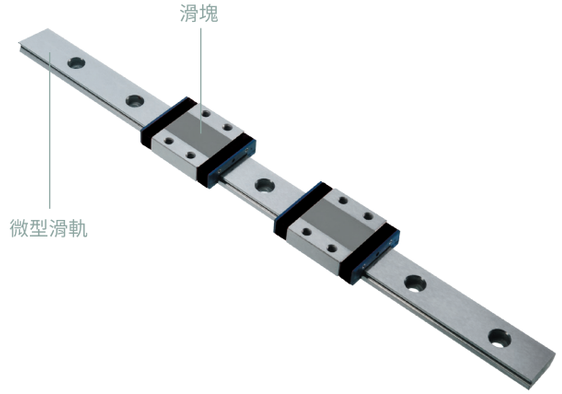

P.0249 | P.0367

INDEX

滑軌滑台

GOOYii

Ball Screw Support Bearing

螺桿支撐座

螺桿支撐座(固定端)型號說明：

GOOBK - 20 - S L B - J

型號 | 規格 | 等級 | 預壓 | 表處 | 軸承系別

GOOBK	型號	GOOAK：方型固定端 GOOFK：圓型固定端 GOOBK：方型固定端 (兩用鎖固) GOOEK：凸型固定端
20	規格	GOOAK：06~25：10~25 GOOFK：06~30：10~25 GOOBK：10~40 / GOOEK：06~20

註：規格設定依慣稱軸承內徑尺寸設定 (限固定端運用)。

S	等級	S：標準型 (組配斜角滾珠軸承) ER：經濟型高剛性 (組配深溝滾珠軸承，無軸向游隙) EG：經濟型通用性 (組配深溝滾珠軸承，有軸向游隙)

註：經濟型ER、EG無預壓標註。

L	預壓	L：輕預壓 M：中預壓 H：重預壓
B	表處	B：染黑 N：化學鎳
J	軸承系別	J：日系 T：台系

※此表僅說明各規格代號，正確訂購型號(規格組合)請參閱後方各型號規格表，或洽詢業務。

螺桿支撐座(支撐端)型號說明：

GOOEF - 20 - S B - J

型號 | 規格 | 等級 | 表處 | 軸承系別

GOOEF	型號	GOOAF：方型支撐端 GOOFF：圓型支撐端 GOOBF：方型支撐端 (兩用鎖固) GOOEF：凸型支撐端
20	規格	GOOAF：06~25 GOOFF：06~30 GOOBF：10~40 / GOOEF：06~20

註：1.支撐端規格 06、15～40 均依慣稱軸承內徑尺寸設定。
2.支撐端規格 08=軸承內孔徑Ø6，10=軸承內孔徑Ø8，
12=軸承內孔徑Ø10尺寸設定。

S	等級	S：標準型
B	表處	B：染黑 N：化學鎳
J	軸承系別	J：日系 T：台系

※此表僅說明各規格代號，正確訂購型號(規格組合)請參閱後方各型號規格表，或洽詢業務。

螺桿支撐座(高荷重型)型號說明：

GOOWFF - 20 - B - DFD - J

型號 | 規格 | 表處 | 軸承組合 | 軸承系別

GOOWFF	型號	GOOWFF：高荷重型
20	規格	GWFF：17~40
B	表處	B：染黑　N：化學鎳
DFD	軸承組合	DF：面對面組合　DFD：三列組合
J	軸承系別	J：日系　T：台系

註：1. 規格設定依慣稱軸承內徑尺寸設定(限固定端運用)。
2. 高荷重型螺桿支撐座軸承均選用TAC系列60°斜角滾珠軸承。

※此表僅說明各規格代號，正確訂購型號(規格組合)請參閱後方各型號規格表，或洽詢業務。

螺桿支撐座類別：

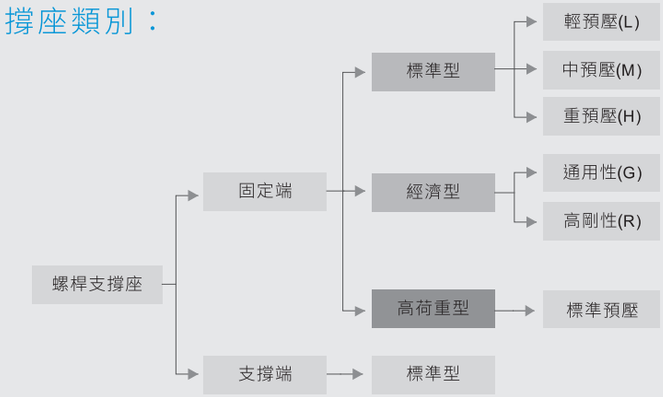

標準型與經濟型說明：

標準型
- 固定端：採用斜角滾珠軸承，預壓組合使用，分為(L)輕預壓、(M)中預壓、(H)重預壓。
- 支撐端：採用深溝滾珠軸承。

經濟型：固定端，採用深溝滾珠軸承，分為通用性(G)、高剛性(R)組合使用。

高荷重型：採用TAC斜角滾珠軸承，預壓組合使用，分為面對面(DF)組合、三列(DFD)組合。

預壓與應用說明：

預壓等級	適用條件	參考應用
輕預壓(L)	負荷方向一定，要求振動、衝擊力小、滑動阻力小或轉速高的設備。	射束銲接機械、自動包裝機、輕型數控銑床、一般工業機械移動軸、自動門窗加工機、銲接機、熔斷機、工具交換裝置、裝訂機械、各種材料供給裝置、數控雕銑機。
中預壓(M)	有懸臂負載或力矩作用的裝置和單軸使用及輕負荷高精度的設備。	磨床工作台進給軸、自動塗裝機、測定器、各種高速材料供給裝置、精密XY平台、一般工業機械的軸、印刷線路板的打孔機、電火花加工機、工業用機器人、NC車床。
重預壓(H)	要求高剛性，且振動、衝擊力大、高扭矩的設備。	機械加工中心軸、NC車床、工作機械的Z軸、銑床、磨床的砂輪進給軸。

GOOYII螺桿支撐座預壓目的說明：

預壓目的：提高軸之旋轉精度
提高軸之剛性
防止軸之震動及異音
防止軸承停止中之震動、碰撞痕

何謂預壓：使用額定荷重 (N) 值，測得 (L) 值之成對軸承置入固定端後，以軸承壓蓋向外環施加壓力，使將兩軸結合，產生預壓。

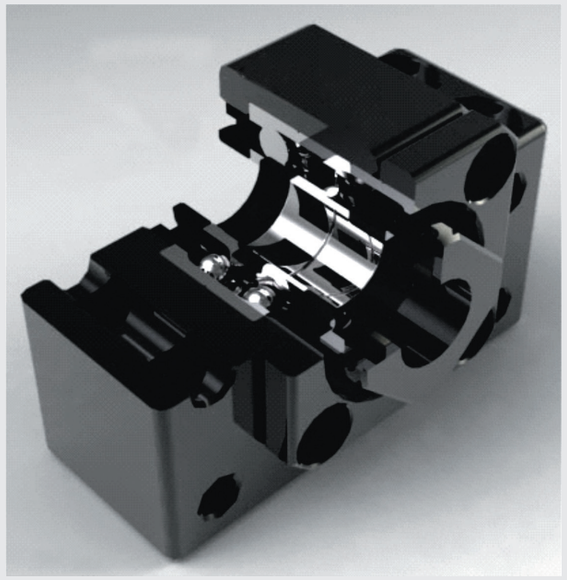

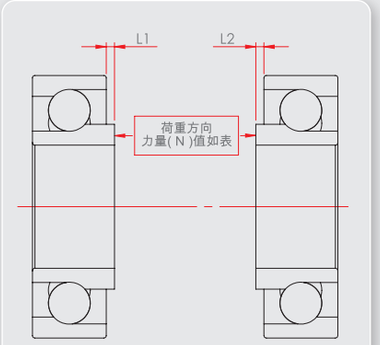

註：L值=L1+L2

螺桿支撐座組裝範例：

方型支撐座

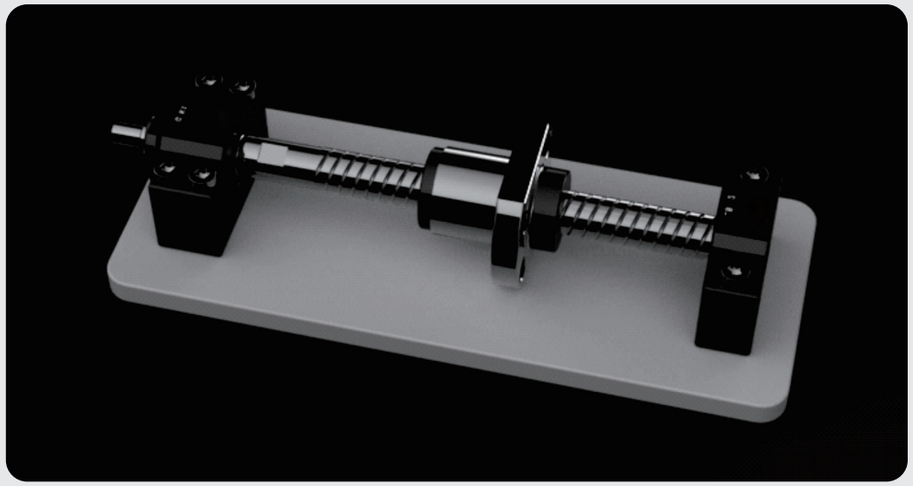

◆安裝特性：
方型支撐座主要安裝於平面機構，適合低組裝高剛性設備運用。

圓型支撐座

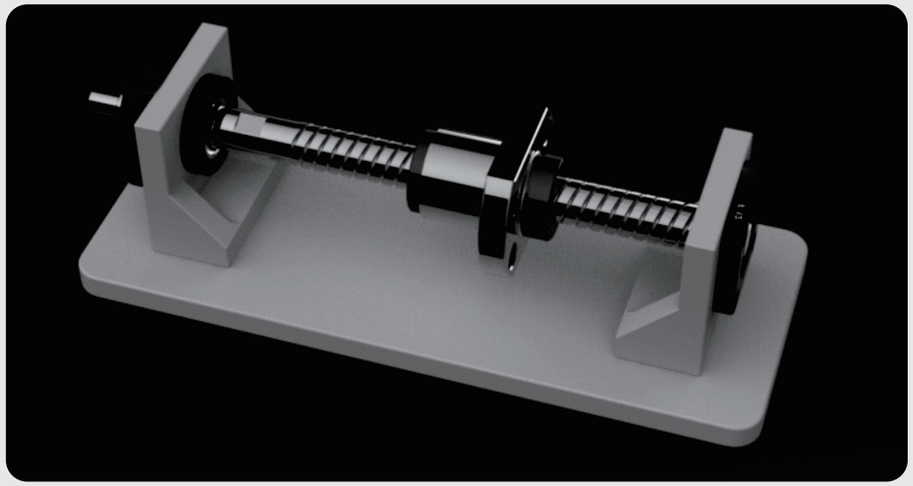

◆安裝特性：
圓型支撐座主要安裝於懸吊及主軸旋轉機構，安裝高度位置可依設備自由設定。

安裝步驟：安裝支撐座至螺桿

(1) 不可拆開固定端支撐座。
(2) 置入螺桿至支撐座時要小心避免刮傷油封外唇。
(3) 安裝順序：安裝間隔環至螺桿→安裝固定端至螺桿→安裝間隔環至螺桿→安裝鎖固螺帽 (裝後側固螺絲需旋緊) →安裝支撐端及深溝軸承至螺桿→C型扣環。

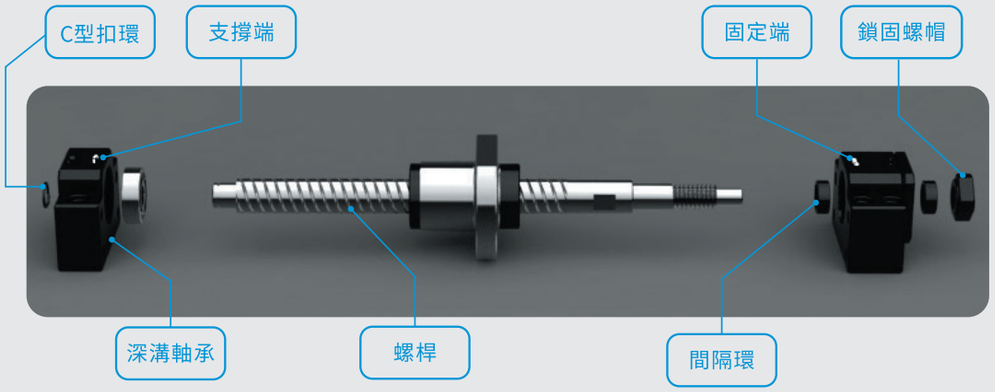

安裝步驟：安裝承載板及基座

結合螺桿與工作承載板→結合支撐座固定端與基座→結合螺桿與支撐座固定端→結合支撐座支撐端與螺桿→結合支撐座支撐端與基座。

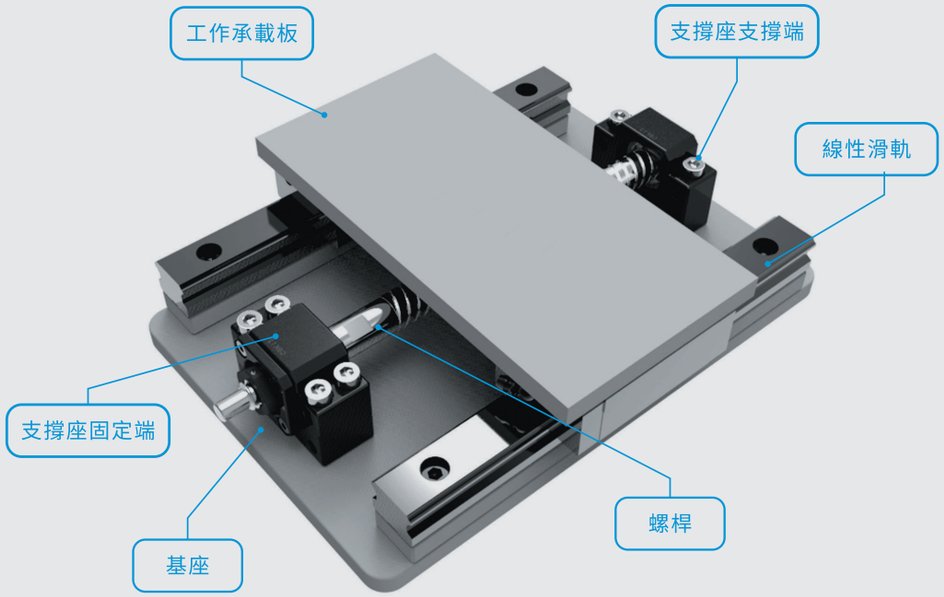

安裝步驟：安裝量測及校調

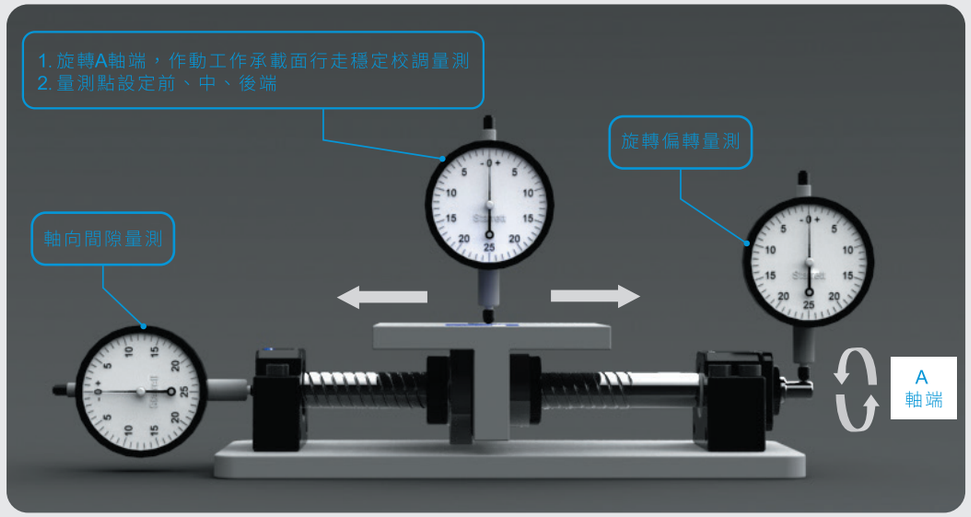

安裝步驟：安裝與馬達之聯結

1. 使基座與馬達固定架結合。
2. 使聯軸器與馬達及固定架結合，並確認安裝精度。
3. 安裝後馬達運轉測試。

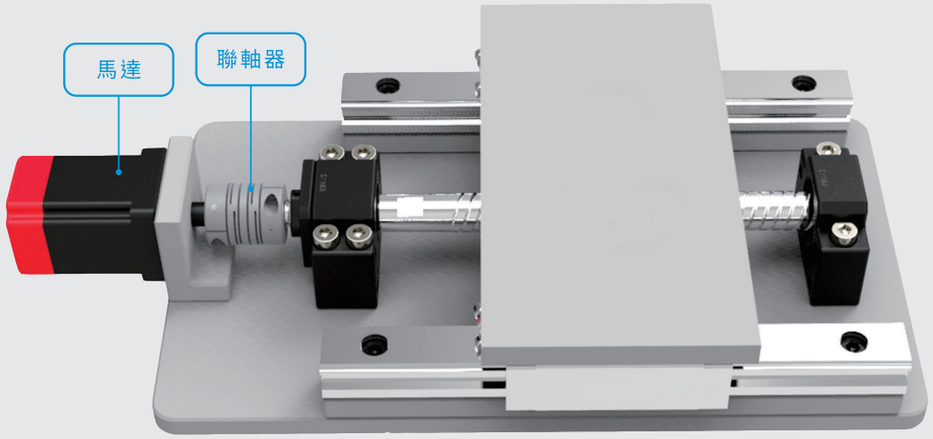

螺桿支撐座(方、凸型)檢驗說明：

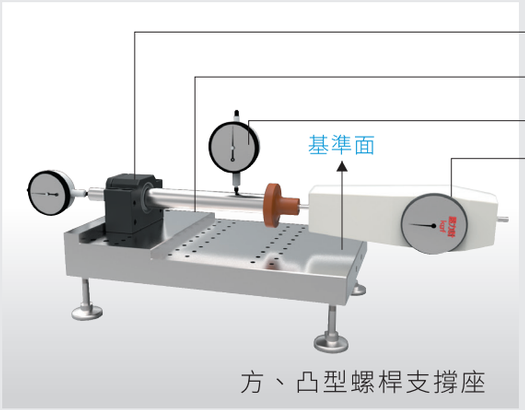

方、凸型螺桿支撐座

螺桿支撐座(圓型崁入式)檢驗說明：

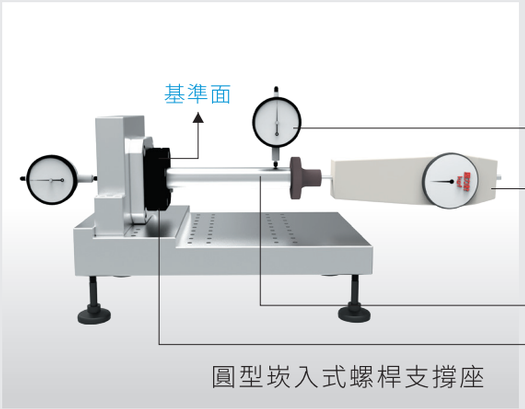

圓型崁入式螺桿支撐座

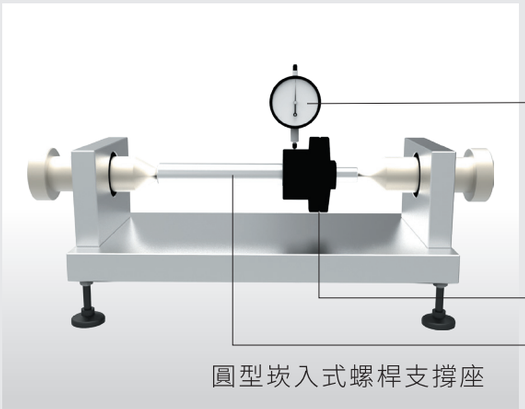

圓型崁入式螺桿支撐座

GOOAK：方型固定端 標準型 P.16~P.17 經濟型 P.24~P.25		GOOBK：方型固定端 標準型 P.18~P.19 經濟型 P.26~P.27	
GOOAK - B 染黑	GOOAK - N 化鎳	GOOBK - B 染黑	GOOBK - N 化鎳
			

GOOEK：凸型固定端 標準型 P.20~P.21 經濟型 P.28~P.29		GOOFK：圓型固定端 標準型 P.22~P.23 經濟型 P.30~P.31	
GOOEK - B 染黑	GOOEK - N 化鎳	GOOFK - B 染黑	GOOFK - N 化鎳
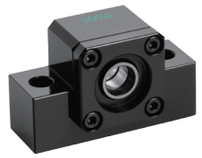		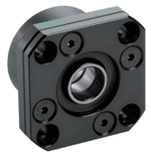	

GOOAF：方型支撐端 標準型 P.32~P.33		GOOBF：方型支撐端 標準型 P.34~P.35	
GOOAF - B 染黑	GOOAF - N 化鎳	GOOBF - B 染黑	GOOBF - N 化鎳
		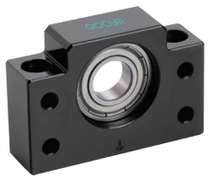	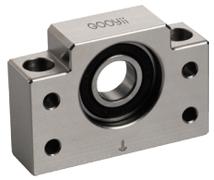

GOOEF：凸型支撐端 標準型 P.36~P.37		GOOFF：圓型支撐端 標準型 P.38~P.39	
GOOEF - B 染黑	GOOEF - N 化鎳	GOOFF - B 染黑	GOOFF - N 化鎳
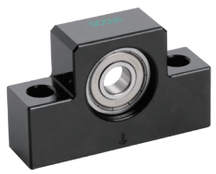		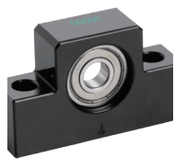	

GOOWFF：高荷重固定端 P.40~P.41	
GOOWFF - B - DF 染黑	GOOWFF - N - DF 化鎳
	

GOORLN：方型鎖固螺帽/輕荷型 P.58		GOOCLN：圓型鎖固螺帽/重荷型 P.59		GOOSR：間隔環 P.59	
GOORLN - B 染黑	GOORLN - N 化鎳	GOOCLN - B 染黑	GOOCLN - N 化鎳	GOOSR - B 染黑	GOOSR - N 化鎳
					

產品選用注意事項 (可參考P.2~P.4)

[型號]：依照螺桿支撐座『安裝方式』選擇螺桿支撐座系列。

安裝方式：1.平面安裝型：GOOAK、GOOBK、GOOEK、GOOAF、GOOBF、GOOEF。
2.崁入安裝型：GOOFK、GOOFF。

[規格]：再依螺桿外徑與中心高選擇型號。

[等級]：依標準型、經濟型區分。

[預壓]：依客戶需求選配軸承預壓。

[表處]：依使用環境選擇表處方式：鍍化學鎳或染黑。
染黑：一般環境(低濕度) 。
化學鎳(或稱化鎳、無電解鎳)：無塵室。

[軸承系別]：有日系軸承和台系軸承。

螺桿支撐座

產品篇

GOOAK

型號	部品編號 ①③④⑥	
	材質	表處
GOOAK□□-S□B	S50C	染黑
GOOAK□□-S□N		無電解鎳

GOOAK10 ~ GOOAK20

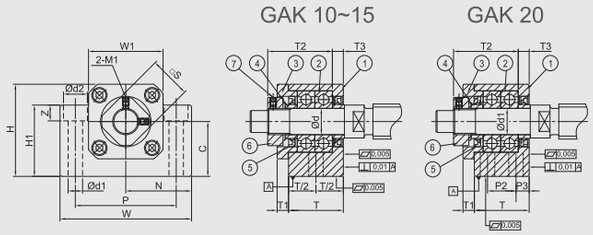

GOOAK06 ~ GAK08

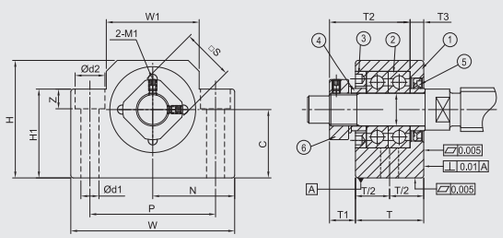

GOOAK25

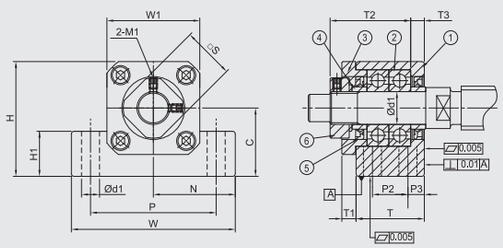

規格說明

標準型			尺寸標註代號														
輕預壓	中預壓	重預壓	Ød	T	T1	T2	T3	W	W1	H	H1	N±0.02	C-0.02 0	P	P2	P3	Ød1
GOOAK06-SL□	GOOAK06-SM□	GOOAK06-SH□	6	20	5.5	22	3.5	42	18	25	20	21	13	30	-	-	5.5
GOOAK08-SL□	GOOAK08-SM□	GOOAK08-SH□	8	23	7	26	4	52	25	32	26	26	17	38	-	-	6.6
GOOAK10-SL□	GOOAK10-SM□	GOOAK10-SH□	10	24	6	29.5	6	70	36	43	35	35	25	52	-	-	8.7
GOOAK12-SL□	GOOAK12-SM□	GOOAK12-SH□	12	24	6	29.5	6	70	36	43	35	35	25	52	-	-	8.7
GOOAK15-SL□	GOOAK15-SM□	GOOAK15-SH□	15	25	6	32	5	80	40	50	40	40	30	60	-	-	10.7
GOOAK20-SL□	GOOAK20-SM□	GOOAK20-SH□	20	42	10	50	10	95	56	58	45	47.5	30	75	22	10	10.7
GOOAK25-SL□	GOOAK25-SM□	GOOAK25-SH□	25	48	13	60	14	105	66	68	25	52.5	35	85	30	9	11

訂購方法：

GOOAK	-	10	-	SL	-	N	-	J
型號		軸徑		等級、預壓		表處方式		軸承系別

GOOAK

GOOAK-B

GOOAK-N

構成零件

編號	零件名稱	材質	數量
①	軸承座本體	S50C	1
②	軸承	SUJ2	1對
③	壓蓋	S50C	1
④	間隔環	S50C	2
⑤	軸油封 (Ø8以下1個)	NBR	2
⑥	鎖固螺帽	S50C	1

- ①②③為一體，請勿拆解，否則將影響精度。
- 軸承已封入適量鋰皂基抗極壓潤滑油。

建議軸端加工尺寸

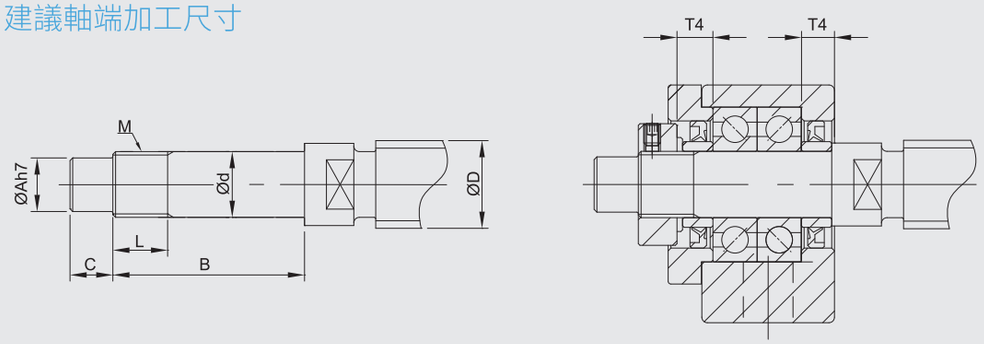

單位：mm

				建議軸端加工尺寸							
				搭配滾珠螺桿軸外徑	軸端部外徑	軸端加工尺寸			公稱螺紋		間隔環長度
Ød2	Z	M1	□S	ØD	Ød	ØA	B	C	M	L	T4
9.5	7	M3	12	8 / 10	6 -0.005 -0.012	5	27	8	M6*P0.75	6	5
11	12	M3	14	10 / 12	8 -0.005 -0.012	6.5	31.5	7.5	M8*P1.0	7	5.5
14	11	M3	16	12 / 14 / 15	10 -0.005 -0.012	8	36	15	M10*P1.0	11	5.5
14	11	M3	19	14 / 15 / 16	12 -0.005 -0.012	10	36	15	M12*P1.0	11	5.5
17	15	M3	22	18 / 20	15 -0.005 -0.014	12	47	20	M15*P1.0	13	6
17	15	M4	30	25 / 28 / 30	20 -0.005 -0.014	17	62	25	M20*P1.0	17	11
-	-	M5	35	28 / 30 / 32	25 -0.005 -0.014	22	75	18	M25*P1.5	20	15

•支撐端規格，請參考(P.32~P.33)

GOOBK

型號	部品編號 ①③④⑥	
	材質	表處
GOOBK□□-S□B	S50C	染黑
GOOBK□□-S□N		無電解鎳

GOOBK-B

GOOBK10 ~ GBK40

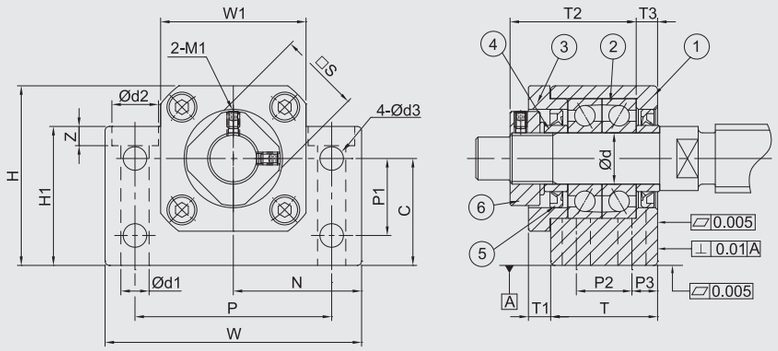

規格說明

標準型			尺寸標註代號														
輕預壓	中預壓	重預壓	Ød	T	T1	T2	T3	W	W1	H	H1	N±0.02	C$^{0}_{-0.02}$	P	P1	P2	P3
GOOBK10-SL□	GOOBK10-SM□	GOOBK10-SH□	10	25	5	29.5	5	60	34	39	32.5	30	22	46	15	13	6
GOOBK12-SL□	GOOBK12-SM□	GOOBK12-SH□	12	25	5	29.5	5	60	34	42	32.5	30	25	46	18	13	6
GOOBK15-S-L□	GOOBK15-SM□	GOOBK15-SH□	15	27	6	32	6	70	38	47	38	35	28	54	18	15	6
GOOBK17-SL□	GOOBK17-SM□	GOOBK17-SH□	17	35	9	44	7	86	48	63	55	43	39	68	28	19	8
GOOBK20-SL□	GOOBK20-SM□	GOOBK20-SH□	20	35	8	43	8	88	50	59	50	44	34	70	22	19	8
GOOBK25-SL□	GOOBK25-SM□	GOOBK25-SH□	25	42	12	54	9	106	62	79	70	53	48	85	33	22	10
GOOBK30-SL□	GOOBK30-SM□	GOOBK30-SH□	30	45	14	61	9	128	74	88	78	64	51	102	33	23	11
GOOBK35-SL□	GOOBK35-SM□	GOOBK35-SH□	35	50	14	67	12	140	86	95	79	70	52	114	35	26	12
GOOBK40-SL□	GOOBK40-SM□	GOOBK40-SH□	40	61	18	76	15	160	98	109	90	80	60	130	37	33	14

訂購方法：GOOBK（型號）- 10（軸徑）- SL（等級、預壓）- N（表處方式）- J（軸承系別）

GOOBK

GOOBK-N

構成零件

編號	零件名稱	材質	數量
①	軸承座本體	S50C	1
②	軸承	SUJ2	1對
③	壓蓋	S50C	1
④	間隔環	S50C	2
⑤	軸油封	NBR	2
⑥	鎖固螺帽	S50C	1

- ①②③為一體，請勿拆解，否則將影響精度。
- 軸承已封入適量鋰皂基抗極壓潤滑油。

建議軸端加工尺寸

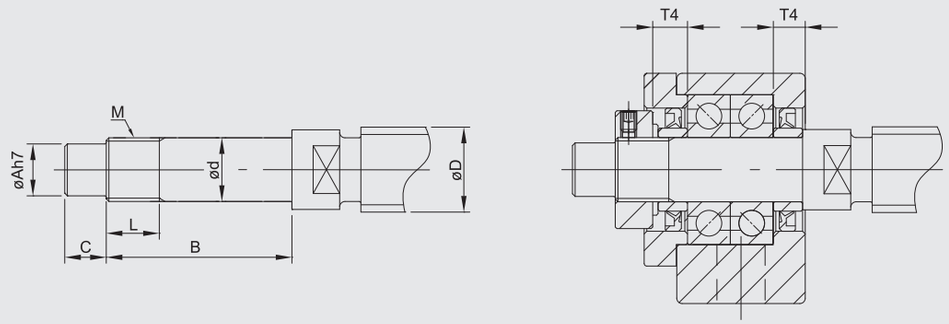

單位：mm

						建議軸端加工尺寸							
						搭配滾珠螺桿軸外徑	軸端部外徑	軸端加工尺寸			公稱螺紋		間隔環長度
Ød1	Ød2	Z	Ød3	M1	□S	ØD	Ød	ØA	B	C	M	L	T4
6.3	10.5	6.5	5.5	M3	16	12 / 14 / 15	$10^{-0.005}_{-0.012}$	8	36	15	M10*P1.0	16	5.5
6.3	10.5	1.5	5.5	M3	19	14 / 15 / 16	$12^{-0.005}_{-0.012}$	10	36	15	M12*P1.0	14	5.5
6.3	10.5	6.5	5.5	M3	22	18 / 20	$15^{-0.005}_{-0.014}$	12	40	20	M15*P1.0	12	6
8.7	14	8.6	6.6	M4	24	20 / 25	$17^{-0.005}_{-0.014}$	15	53	23	M17*P1.0	17	7
8.7	14	8.5	6.6	M4	30	25 / 28	$20^{-0.005}_{-0.014}$	17	53	25	M20*P1.0	15	8
10.7	17.5	10.8	9	M5	35	32 / 36	$25^{-0.005}_{-0.014}$	20	65	30	M25*P1.5	18	9
13.7	20	13	11	M6	40	36 / 40	$30^{-0.005}_{-0.016}$	25	72	38	M30*P1.5	25	9
13.7	20	13	11	M8	50	45	$35^{-0.005}_{-0.016}$	30	81	45	M35*P1.5	28	12
17.7	26	17.5	14	M8	50	50	$40^{-0.005}_{-0.016}$	35	93	50	M40*P1.5	35	15

•支撐端規格，請參考(P.34~P.35)

GOOEK

型號	部品編號 ①③④⑥	
	材質	表處
GOOEK□□-S□B	S50C	染黑
GOOEK□□-S□N		無電解鎳

GOOEK-B

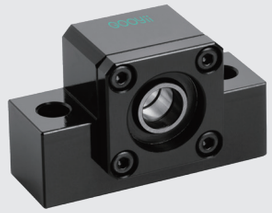

GOOEK06 ~ GOOEK08

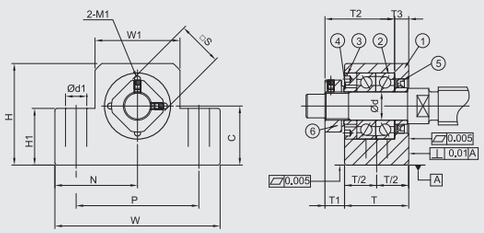

GOOEK10 ~ GOOEK20

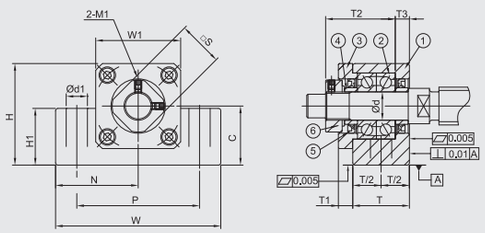

規格說明

標準型			尺寸標註代號											
輕預壓	中預壓	重預壓	Ød	T	T1	T2	T3	W	W1	H	H1	$N_{\pm0.02}$	$C_{-0.02}^{0}$	P
GOOEK06-SL□	GOOEK06-SM□	GOOEK06-SH□	6	20	5.5	22	3.5	42	20	25	12	21	13	30
GOOEK08-SL□	GOOEK08-SM□	GOOEK08-SH□	8	23	7	26	4	52	27	32	16	26	17	38
GOOEK10-SL□	GOOEK10-SM□	GOOEK10-SH□	10	24	6	29.5	6	70	36	43	24	35	25	52
GOOEK12-SL□	GOOEK12-SM□	GOOEK12-SH□	12	24	6	29.5	6	70	36	43	24	35	25	52
GOOEK15-SL□	GOOEK15-SM□	GOOEK15-SH□	15	25	6	32	5	80	40	50	25	40	30	60
GOOEK20-SL□	GOOEK20-SM□	GOOEK20-SH□	20	42	10	50	10	95	56	58	25	47.5	30	75

訂購方法：

GOOEK	-	10	-	SL	-	N	-	J
型號		軸徑		等級、預壓		表處方式		軸承系別

GOOEK

GOOEK-N

構成零件

編號	零件名稱	材質	數量
①	軸承座本體	S50C	1
②	軸承	SUJ2	1對
③	壓蓋	S50C	1
④	間隔環	S50C	2
⑤	軸油封 (Ø8以下1個)	NBR	2
⑥	鎖固螺帽	S50C	1

- ①②③為一體，請勿拆解，否則將影響精度。
- 軸承已封入適量鋰皂基抗極壓潤滑油。

建議軸端加工尺寸

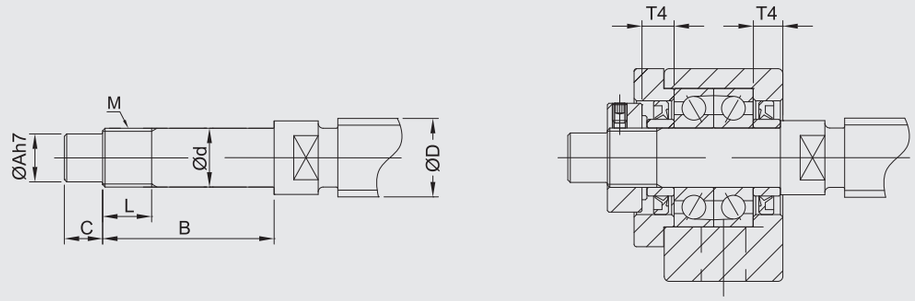

單位：mm

			建議軸端加工尺寸							
			搭配滾珠螺桿軸外徑	軸端部外徑	軸端加工尺寸			公稱螺紋		間隔環長度
Ød1	M1	□S	ØD	Ød	ØA	B	C	M	L	T4
5.2	M3	12	5	$6^{-0.005}_{-0.012}$	4	28	8	M6*P0.75	8	5
6.3	M3	14	10 / 12	$8^{-0.005}_{-0.012}$	6	32	9	M8*P1.0	10	5.5
9	M3	16	12 / 14 / 15	$10^{-0.005}_{-0.012}$	8	36	15	M10*P1.0	11	5.5
9	M3	19	14 / 15 / 16	$12^{-0.005}_{-0.012}$	10	36	15	M12*P1.0	11	5.5
11	M3	22	18 / 20	$15^{-0.005}_{-0.014}$	12	40	20	M15*P1.0	13	6
11	M4	30	25 / 28 / 30	$20^{-0.005}_{-0.014}$	17	62	25	M20*P1.0	17	11

•支撐端規格，請參考(P.36~P.37)

GOOFK

型號	部品編號 ①③④⑥	
	材質	表處
GOOFK□□-S□B	S50C	染黑
GOOFK□□-S□N		無電解鎳

GOOFK-B

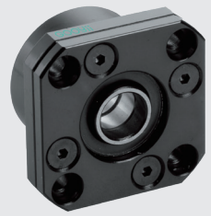

GOOFK06 ~ GOOFK08

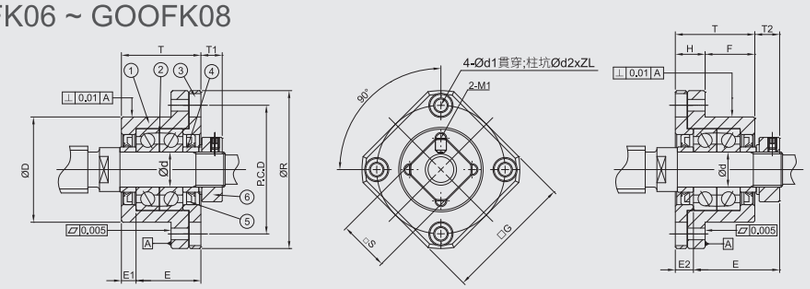

GOOFK10 ~ GOOFK30

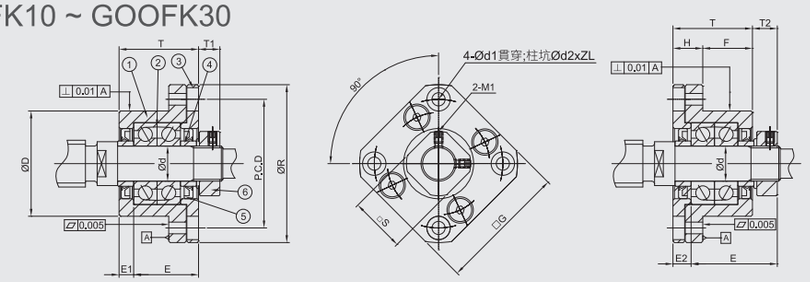

規格說明

標準型			尺寸標註代號												
輕預壓	中預壓	重預壓	Ød	ØR	□G	T	H	F	ØD$^{-0.01}_{-0.03}$	E	安裝方法 (A)		安裝方法 (B)		PCD
											T1	E1	T2	E2	
GOOFK06-SL□	GOOFK06-SM□	GOOFK06-SH□	6	36	28	20	7	13	22	22	5.5	3.5	6.5	4.5	28
GOOFK08-SL□	GOOFK08-SM□	GOOFK08-SH□	8	43	35	23	9	14	28	26	7	4	8	5	35
GOOFK10-SL□	GOOFK10-SM□	GOOFK10-SH□	10	52	42	27	10	17	34	29.5	7.3	5	8.5	6	42
GOOFK12-SL□	GOOFK12-SM□	GOOFK12-SH□	12	54	44	27	10	17	36	29.5	7.3	5	8.5	6	44
GOOFK15-SL□	GOOFK15-SM□	GOOFK15-SH□	15	63	52	32	15	17	40	36	9.8	6	12	8	50
GOOFK17-SL□	GOOFK17-SM□	GOOFK17-SH□	17	77	61	45	22	23	50	47	11	9	14	12	62
GOOFK20-SL□	GOOFK20-SM□	GOOFK20-SH□	20	85	68	52	22	30	57	50	7.8	10	12	14	70
GOOFK25-SL□	GOOFK25-SM□	GOOFK25-SH□	25	98	79	57	27	30	63	60	12.8	10	20	17	80
GOOFK30-SL□	GOOFK30-SM□	GOOFK30-SH□	30	117	93	62	30	32	75	61	10.8	12	17	18	95

訂購方法：

GOOFK	-	10	-	SL	-	N	-	J
型號		軸徑		等級、預壓		表處方式		軸承系別

GOOFK

GOOFK-N

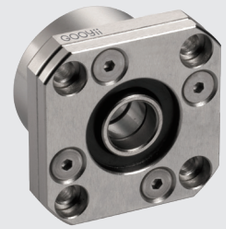

構成零件

編號	零件名稱	材質	數量
①	軸承座本體	S50C	1
②	軸承	SUJ2	1對
③	壓蓋	S50C	1
④	間隔環	S50C	2
⑤	軸油封 (Ø8以下1個)	NBR	2
⑥	鎖固螺帽	S50C	1

- ①②③為一體，請勿拆解，否則將影響精度。
- 軸承已封入適量鋰皂基抗極壓潤滑油。

建議軸端加工尺寸

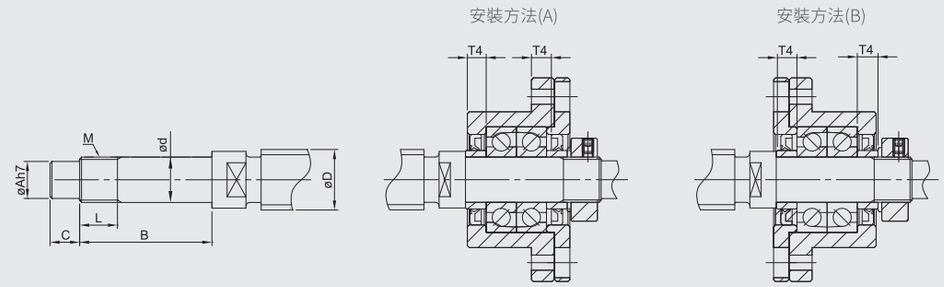

單位：mm

					建議軸端加工尺寸							
Ød1	Ød2	Z	M1	□S	搭配滾珠螺桿軸外徑	軸端部外徑	軸端加工尺寸			公稱螺紋		間隔環長度
					ØD	Ød	ØA	B	C	M	L	T4
3.4	6	3.3	M3	12	8	6 $^{-0.005}_{-0.012}$	4	28	8	M6*P0.75	8	5
3.4	6	3.3	M3	14	10 / 12	8 $^{-0.005}_{-0.012}$	6	32	9	M8*P1.0	10	5.5
4.5	8	4	M3	16	12 / 14 / 15	10 $^{-0.005}_{-0.012}$	8	36	15	M10*P1.0	11	5.5
4.5	8	4	M3	19	14 / 15 / 16	12 $^{-0.005}_{-0.012}$	10	36	15	M12*P1.0	11	5.5
5.5	9.5	6	M3	22	18 / 20	15 $^{-0.005}_{-0.014}$	12	47	20	M15*P1.0	13	10
6.6	11	10	M4	24	20 / 25	17 $^{-0.005}_{-0.014}$	15	53	23	M17*P1.0	17	10
6.6	11	10	M4	30	25 / 28 / 30	20 $^{-0.005}_{-0.014}$	17	62	25	M20*P1.0	17	11
9	15	13	M5	35	30 / 32 / 36	25 $^{-0.005}_{-0.014}$	20	76	30	M25*P1.5	20	15
11	17.5	15	M6	40	36 / 40	30 $^{-0.005}_{-0.015}$	25	72	38	M30*P1.5	25	9

•支撐端規格，請參考(P.38~P.39)

GOOAK

型號	部品編號 ①③④⑥	
	材質	表處
GOOAK□□-E□B	S50C	染黑
GOOAK□□-E□N		無電解鎳

GOOAK10 ~ GAK15

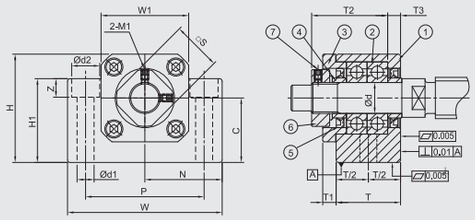

GOOAK06 ~ GAK08

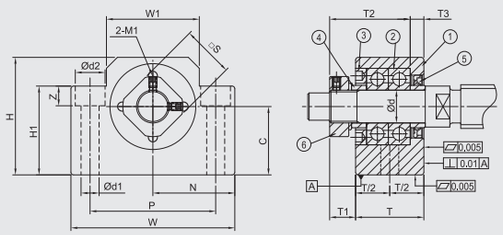

GOOAK20

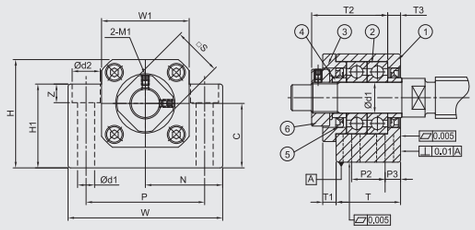

規格說明

經濟型		尺寸標註代號															
高剛性	通用性	Ød	T	T1	T2	T3	W	W1	H	H1	N ±0.02	C $^{0}_{-0.04}$	P	P2	P3	Ød1	Ød2
GOOAK06-ER□	GOOAK06-EG□	6	20	5.5	22	3.5	42	18	25	20	21	13	30	-	-	5.5	9.5
GOOAK08-ER□	GOOAK08-EG□	8	23	7	26	4	52	25	32	26	26	17	38	-	-	6.6	11
GOOAK10-ER□	GOOAK10-EG□	10	24	6	29.5	6	70	36	43	35	35	25	52	-	-	8.7	14
GOOAK12-ER□	GOOAK12-EG□	12	24	6	29.5	6	70	36	43	35	35	25	52	-	-	8.7	14
GOOAK15-ER□	GOOAK15-EG□	15	25	6	32	5	80	40	50	40	40	30	60	-	-	10.7	17
GOOAK20-ER□	GOOAK20-EG□	20	42	10	50	10	95	56	58	45	47.5	30	75	22	10	10.7	17

訂購方法：

GOOAK	-	10	-	ER	-	N	-	J
型號		軸徑		等級		表處方式		軸承系別

GOOAK

GOOAK-B

GOOAK-N

構成零件

編號	零件名稱	材質	數量
①	軸承座本體	S50C	1
②	軸承	SUJ2	1對
③	壓蓋	S50C	1
④	間隔環	S50C	2
⑤	軸油封 (Ø8以下1個)	NBR	2
⑥	鎖固螺帽	S50C	1

- ①②③為一體，請勿拆解，否則將影響精度。
- 軸承已封入適量鋰皂基抗極壓潤滑油。

建議軸端加工尺寸

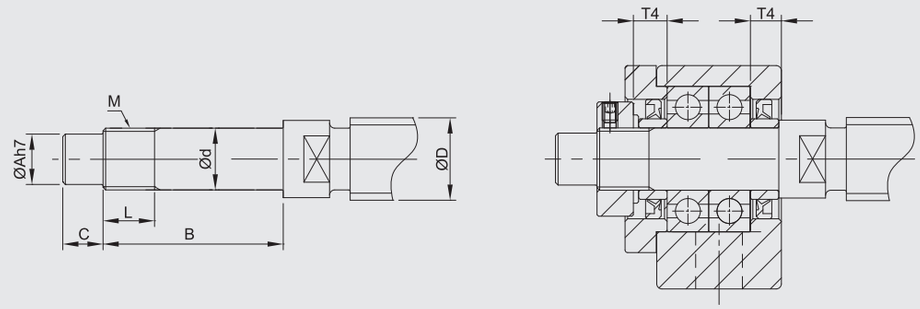

單位：mm

			建議軸端加工尺寸							
			搭配滾珠螺桿軸外徑	軸端部外徑	軸端加工尺寸			公稱螺紋		間隔環長度
Z	M1	□S	ØD	Ød	ØA	B	C	M	L	T4
7	M3	12	8 / 10	6 $^{-0.005}_{-0.012}$	5	27	8	M6*P0.75	6	5
12	M3	14	10 / 12	8 $^{-0.005}_{-0.012}$	6.5	31.5	7.5	M8*P1.0	7	5.5
11	M3	16	12 / 14 / 15	10 $^{-0.005}_{-0.012}$	8	36	15	M10*P1.0	11	5.5
11	M3	19	14 / 15 / 16	12 $^{-0.005}_{-0.012}$	10	36	15	M12*P1.0	11	5.5
15	M3	22	18 / 20	15 $^{-0.005}_{-0.014}$	12	47	20	M15*P1.0	13	6
15	M4	30	25 / 28 / 30	20 $^{-0.005}_{-0.014}$	17	62	25	M20*P1.0	17	11

•支撐端規格，請參考(P.32~P.33)

GOOBK

型號	部品編號 ①③④⑥	
	材質	表處
GOOBK□□-E□B	S50C	染黑
GOOBK□□-E□N		無電解鎳

GOOBK-B

GOOBK10 ~ GOOBK20

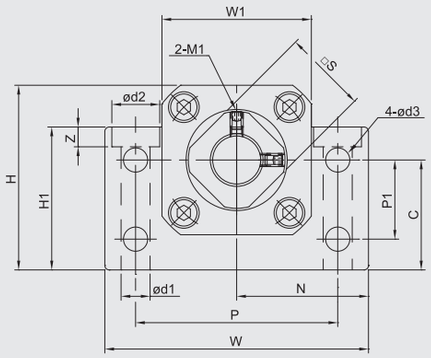

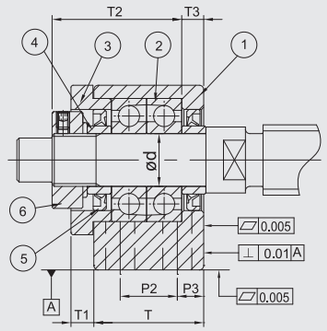

規格說明

經濟型		尺寸標註代號															
高剛性	通用性	Ød	T	T1	T2	T3	W	W1	H	H1	N ±0.02	C -0.04 0	P	P1	P2	P3	Ød1
GOOBK10-ER□	GOOBK10-EG□	10	25	5	29.5	5	60	34	39	32.5	30	22	46	15	13	6	6.3
GOOBK12-ER□	GOOBK12-EG□	12	25	5	29.5	5	60	34	42	32.5	30	25	46	18	13	6	6.3
GOOBK15-ER□	GOOBK15-EG□	15	27	6	32	6	70	38	47	38	35	28	54	18	15	6	6.3
GOOBK17-ER□	GOOBK17-EG□	17	35	9	44	7	86	48	63	55	43	39	68	28	19	8	8.7
GOOBK20-ER□	GOOBK20-EG□	20	35	8	43	8	88	50	59	50	44	34	70	22	19	8	8.7

訂購方法：

GOOBK	-	10	-	ER	-	N	-	J
型號		軸徑		等級		表處方式		軸承系別

GOOBK

GOOBK-N

構成零件

編號	零件名稱	材質	數量
①	軸承座本體	S50C	1
②	軸承	SUJ2	1對
③	壓蓋	S50C	1
④	間隔環	S50C	2
⑤	軸油封	NBR	2
⑥	鎖固螺帽	S50C	1

- ①②③為一體，請勿拆解，否則將影響精度。
- 軸承已封入適量鋰皂基抗極壓潤滑油。

建議軸端加工尺寸

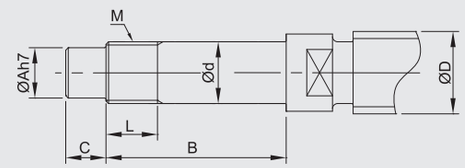

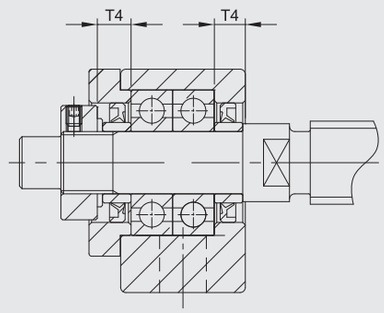

單位：mm

					建議軸端加工尺寸							
					搭配滾珠螺桿軸外徑	軸端部外徑	軸端加工尺寸			公稱螺紋		間隔環長度
Ød2	Z	Ød3	M1	□S	ØD	Ød	ØA	B	C	M	L	T4
10.5	6.5	5.5	M3	16	12 / 14 / 15	10 -0.005 -0.012	8	36	15	M10*P1.0	16	5.5
10.5	1.5	5.5	M3	19	14 / 15 / 16	12 -0.005 -0.012	10	36	15	M12*P1.0	14	5.5
10.5	6.5	5.5	M3	22	18 / 20	15 -0.005 -0.014	12	40	20	M15*P1.0	12	6
14	8.6	6.6	M4	24	20 / 25	17 -0.005 -0.014	15	53	23	M17*P1.0	17	7
14	8.5	6.6	M4	30	25 / 28	20 -0.005 -0.014	17	53	25	M20*P1.0	15	8

•支撐端規格，請參考(P.34~P.35)

GOOEK

型號	部品編號 ①③④⑥	
	材質	表處
GOOEK□□-E□B	S50C	染黑
GOOEK□□-E□N		無電解鎳

GOOEK-B

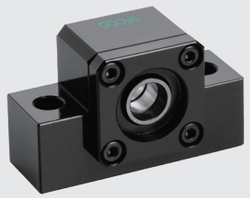

GOOEK06 ~ GOOEK20

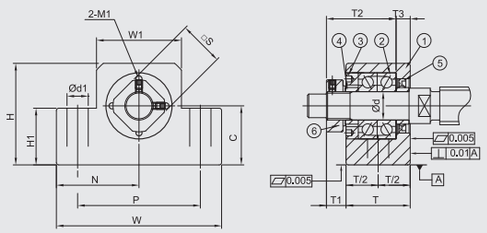

GOOEK10 ~ GOOEK20

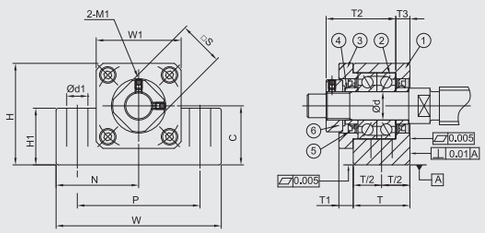

規格說明

經濟型		尺寸標註代號												
高剛性	通用性	Ød	T	T1	T2	T3	W	W1	H	H1	N ±0.02	C $^{0}_{-0.04}$	P	Ød1
GOOEK06-ER□	GOOEK06-EG□	6	20	5.5	22	3.5	42	20	25	12	21	13	30	5.2
GOOEK08-ER□	GOOEK08-EG□	8	23	7	26	4	52	27	32	16	26	17	38	6.3
GOOEK10-ER□	GOOEK10-EG□	10	24	6	29.5	6	70	36	43	24	35	25	52	9
GOOEK12-ER□	GOOEK12-EG□	12	24	6	29.5	6	70	36	43	24	35	25	52	9
GOOEK15-ER□	GOOEK15-EG□	15	25	6	32	5	80	40	50	25	40	30	60	11
GOOEK20-ER□	GOOEK20-EG□	20	42	10	50	10	95	56	58	25	47.5	30	75	11

訂購方法：

GOOEK	-	10	-	ER	-	N	-	J
型號		軸徑		等級		表處方式		軸承系別

GOOEK

GOOEK-N

構成零件

編號	零件名稱	材質	數量
①	軸承座本體	S50C	1
②	軸承	SUJ2	1對
③	壓蓋	S50C	1
④	間隔環	S50C	2
⑤	軸油封 (Ø8以下1個)	NBR	2
⑥	鎖固螺帽	S50C	1

- ①②③為一體，請勿拆解，否則將影響精度。
- 軸承已封入適量鋰皂基抗極壓潤滑油。

建議軸端加工尺寸

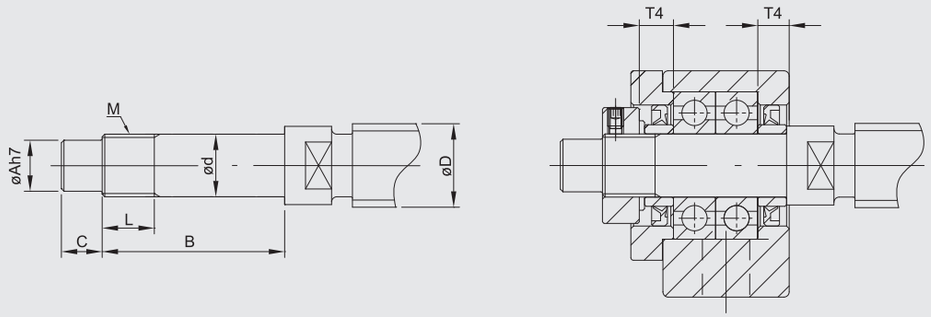

單位：mm

		建議軸端加工尺寸							
		搭配滾珠螺桿軸外徑	軸端部外徑	軸端加工尺寸			公稱螺紋		間隔環長度
M1	□S	ØD	Ød	ØA	B	C	M	L	T4
M3	12	8	6 $^{-0.005}_{-0.012}$	4	28	8	M6*P0.75	8	5
M3	14	10 / 12	8 $^{-0.005}_{-0.012}$	6	32	9	M8*P1.0	10	5.5
M3	16	12 / 14 / 15	10 $^{-0.005}_{-0.012}$	8	36	15	M10*P1.0	11	5.5
M3	19	14 / 15 / 16	12 $^{-0.005}_{-0.012}$	10	36	15	M12*P1.0	11	5.5
M3	22	18 / 20	15 $^{-0.005}_{-0.014}$	12	47	20	M15*P1.0	13	6
M4	30	25 / 28 / 30	20 $^{-0.005}_{-0.014}$	17	62	25	M20*P1.0	17	11

•支撐端規格，請參考(P.36~P.37)

GOOFK

型號	部品編號 ①③④⑥	
	材質	表處
GOOFK□□-E□B	S50C	染黑
GOOFK□□-E□N		無電解鎳

GOOFK06 ~ GOOFK08

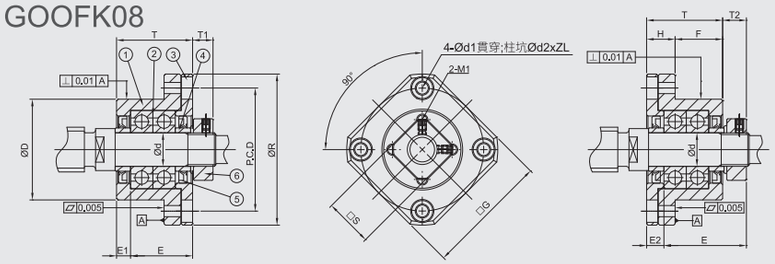

GOOFK10 ~ GOOFK30

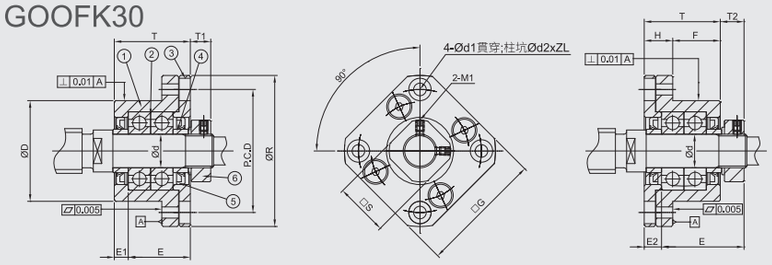

規格說明

經濟型		尺寸標註代號													
高剛性	通用性	Ød	ØR	□G	T	H	F	ØD -0.01 -0.03	E	安裝方法 (A)		安裝方法 (B)		PCD	Ød1
										T1	E1	T2	E2		
GOOFK06-ER□	GOOFK06-EG□	6	36	28	20	7	13	22	22	5.5	3.5	6.5	4.5	28	3.4
GOOFK08-ER□	GOOFK08-EG□	8	43	35	23	9	14	28	26	7	4	8	5	35	3.4
GOOFK10-ER□	GOOFK10-EG□	10	52	42	27	10	17	34	29.5	7.3	5	8.5	6	42	4.5
GOOFK12-ER□	GOOFK12-EG□	12	54	44	27	10	17	36	29.5	7.3	5	8.5	6	44	4.5
GOOFK15-ER□	GOOFK15-EG□	15	63	52	32	15	17	40	36	9.8	6	12	8	50	5.5
GOOFK17-ER□	GOOFK17-EG□	17	77	61	45	22	23	50	47	11	9	14	12	62	6.6
GOOFK20-ER□	GOOFK20-EG□	20	85	68	52	22	30	57	50	7.8	10	12	14	70	6.6
GOOFK25-ER□	GOOFK25-EG□	25	98	79	57	27	30	63	59	13	10	20	17	80	9
GOOFK30-ER□	GOOFK30-EG□	30	117	93	62	30	32	75	61	11	12	17	18	95	11

訂購方法：GOOFK（型號）- 10（軸徑）- ER（等級）- N（表處方式）- J（軸承系別）

GOOFK

GOOFK-B

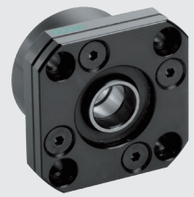

GOOFK-N

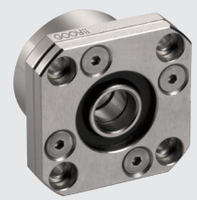

構成零件

編號	零件名稱	材質	數量
①	軸承座本體	S50C	1
②	軸承	SUJ2	1對
③	壓蓋	S50C	1
④	間隔環	S50C	2
⑤	軸油封 (Ø8以下1個)	NBR	2
⑥	鎖固螺帽	S50C	1

- ①②③為一體，請勿拆解，否則將影響精度。
- 軸承已封入適量鋰皂基抗極壓潤滑油。

建議軸端加工尺寸

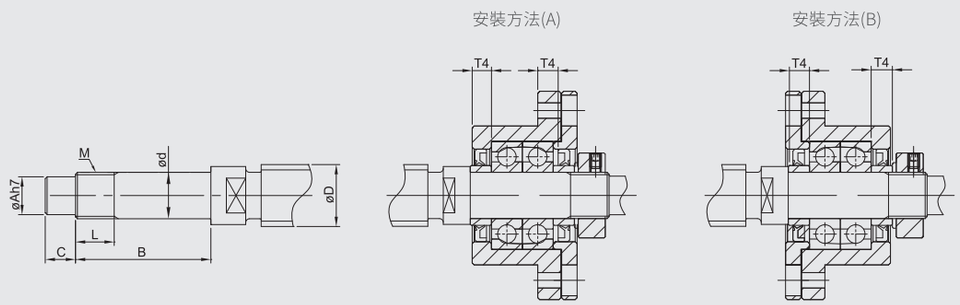

單位：mm

				建議軸端加工尺寸							
				搭配滾珠螺桿軸外徑	軸端部外徑	軸端加工尺寸			公稱螺紋		間隔環長度
Ød2	Z	M1	□S	ØD	Ød	ØA	B	C	M	L	T4
6	3.3	M3	12	8	6 -0.005 -0.012	4	28	8	M6*P0.75	8	5
6	3.3	M3	14	10 / 12	8 -0.005 -0.012	6	32	9	M8*P1.0	10	5.5
8	4	M3	16	12 / 14 / 15	10 -0.005 -0.012	8	36	15	M10*P1.0	11	5.5
8	4	M3	19	14 / 15 / 16	12 -0.005 -0.012	10	36	15	M12*P1.0	11	5.5
9.5	6	M3	22	18 / 20	15 -0.005 -0.014	12	47	20	M15*P1.0	13	10
11	10	M4	24	20 / 25	17 -0.005 -0.014	15	53	23	M17*P1.0	17	10
11	10	M4	30	25 / 28 / 30	20 -0.005 -0.014	17	62	25	M20*P1.0	17	11
15	13	M5	35	28 / 30 / 32	25 -0.005 -0.014	22	75	18	M25*P1.5	20	15
17.5	15	M6	40	36 / 40	30 -0.005 -0.016	25	72	38	M30*P1.5	25	9

•支撐端規格，請參考(P.38~P.39)

GOOAF

型號	部品編號 ①	
	材質	表處
GOOAF□□-SB	S50C	染黑
GOOAF□□-SN		無電解鎳

GOOAF06 ~ GOOAF20

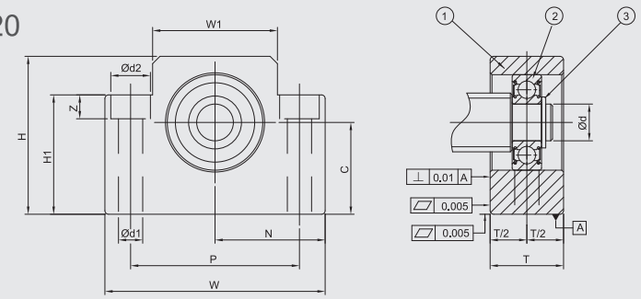

GOOAF25

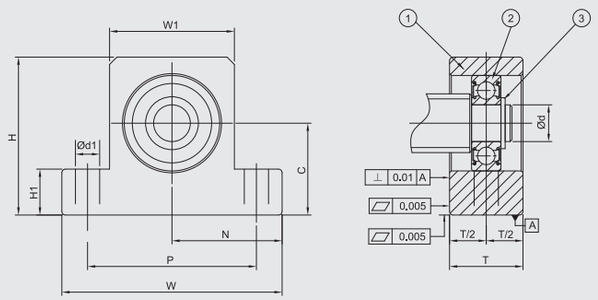

規格說明

標準型	尺寸標註代號									
	Ød	T	W	W1	H	H1	P	Ød1	Ød2	Z
GOOAF06-S□	6	12	42	18	25	20	30	5.2	9.5	7
GOOAF08-S□	6	15	52	25	32	26	38	6.3	11	12
GOOAF10-S□	8	20	70	36	43	35	52	8.7	14	11
GOOAF12-S□	10	20	70	36	43	35	52	8.7	14	11
GOOAF15-S□	15	20	80	41	50	40	60	8.7	14	11
GOOAF20-S□	20	26	95	56	58	45	75	10.7	17	15
GOOAF25-S□	25	30	105	66	68	25	85	11	-	-

訂購方法：GOOAF（型號）- 10（軸徑）- S（等級）- N（表處方式）- J（軸承系別）

GOOAF

GOOAF-B

GOOAF-N

構成零件

編號	零件名稱	材質	數量
①	軸承座本體	S50C	1
②	軸承	SUJ2	1
③	C型扣環	SWB	1

- 軸承已封入適量潤滑油脂，免保養。
- 染黑規格，軸承為雙鐵蓋。
- 化鎳規格，軸承為接觸型雙膠蓋。

建議軸端加工尺寸

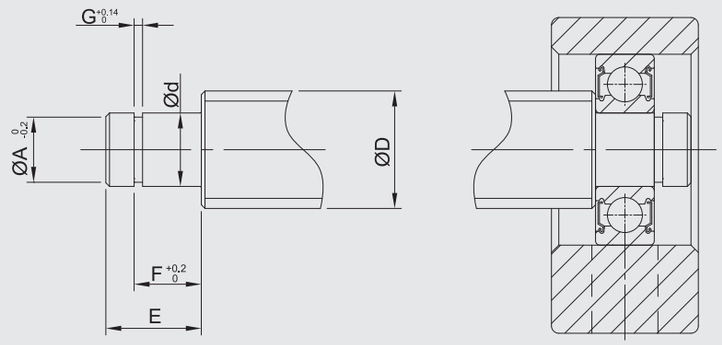

單位：mm

		建議軸端加工尺寸						使用C型扣環
		搭配滾珠螺桿軸外徑	軸端部外徑	扣環溝槽尺寸				
N ±0.02	C 0 -0.02	ØD	Ød	ØA	E	F	G	
21	13	8	6 -0.005 -0.012	6	9	6.7	0.8	S 06
26	17	8 / 10	6 -0.005 -0.012	6	9	6.7	0.8	S 06
35	25	12 / 14 / 15	8 -0.005 -0.012	7.6	10	7.9	0.9	S 08
35	25	14 / 15 / 16	10 -0.005 -0.012	9.6	11	9.15	1.15	S 10
40	30	18 / 20	15 -0.005 -0.014	14.3	13	10.15	1.15	S 15
47.5	30	25 / 28 / 30	20 -0.005 -0.014	19	19	15.35	1.35	S 20
52.5	35	28 / 30 / 32	25 -0.005 -0.014	25	21	16.35	1.35	S 25

• 固定端規格，請參考(P.16~P.17)
• 經濟型規格，請參考(P.24~P.25)

GOOBF

型號	部品編號 ①	
	材質	表處
GOOBF□□-SB	S50C	染黑
GOOBF□□-SN		無電解鎳

GOOBF-B

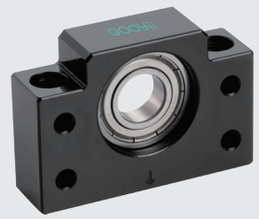

GOOBF10 ~ GOOBF40

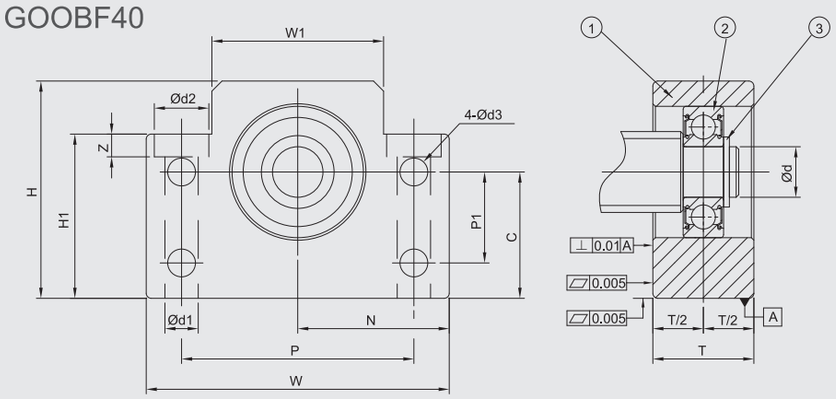

規格說明

標準型	尺寸標註代號											
	Ød	T	W	W1	H	H1	P	P1	Ød1	Ød2	Z	Ød3
GOOBF10-S□	8	20	60	34	39	32.5	46	15	6.3	10.8	5	5.5
GOOBF12-S□	10	20	60	34	43	32.5	46	18	6.3	10.8	1.5	5.5
GOOBF15-S□	15	20	70	40	48	38	54	18	6.3	11	6.5	5.5
GOOBF17-S□	17	23	86	50	64	55	68	28	8.7	14	8.6	6.6
GOOBF20-S□	20	26	88	52	60	50	70	22	8.7	14	8.6	6.6
GOOBF25-S□	25	30	106	64	80	70	85	33	10.7	17.5	11	9
GOOBF30-S□	30	32	128	76	89	78	102	33	13.7	20	13	11
GOOBF35-S□	35	32	140	88	95	79	114	35	13.7	20	13	11
GOOBF40-S□	40	37	160	100	109	90	130	37	17.7	26	17.5	14

訂購方法：	GOOBF	-	10	-	S	-	N	-	J
	型號		軸徑		等級		表處方式		軸承系別

GOOBF

GOOBF-N

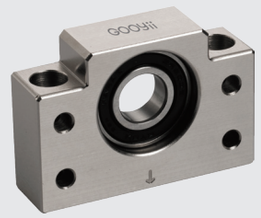

構成零件

編號	零件名稱	材質	數量
①	軸承座本體	S50C	1
②	軸承	SUJ2	1
③	C型扣環	SWB	1

- 軸承已封入適量潤滑油脂，免保養。
- 染黑規格，軸承為雙鐵蓋。
- 化鎳規格，軸承為接觸型雙膠蓋。

建議軸端加工尺寸

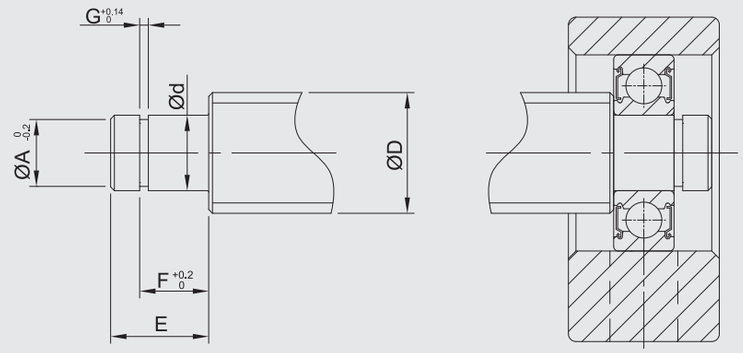

單位：mm

		建議軸端加工尺寸						使用C型扣環
		搭配滾珠螺桿軸外徑	軸端部外徑	扣環溝槽尺寸				
N ±0.02	C 0 -0.02	ØD	Ød	ØA	E	F	G	
30	22	12 / 14 / 15	8 -0.005 -0.012	7.6	10	7.9	0.9	S 08
30	25	14 / 15 / 16	10 -0.005 -0.012	9.6	11	9.15	1.15	S 10
35	28	18 / 20	15 -0.005 -0.014	14.3	13	10.15	1.15	S 15
43	39	20 / 25	17 -0.005 -0.014	16.2	16	13.15	1.15	S 17
44	34	25 / 28 / 30	20 -0.005 -0.014	19	19	13.15	1.35	S 20
53	48	30 / 32 / 36	25 -0.005 -0.014	23.9	20	16.35	1.35	S 25
64	51	36 / 40	30 -0.005 -0.015	28.6	21	17.75	1.75	S 30
70	52	40 / 45	35 -0.005 -0.015	33	22	18.75	1.75	S 35
80	60	50	40 -0.005 -0.015	38	23	19.95	1.95	S 40

• 固定端規格，請參考(P.18~P.19)
• 經濟型規格，請參考(P.26~P.27)

GOOEF

型號	部品編號 ①	
	材質	表處
GOOEF□□-SB	S50C	染黑
GOOEF□□-SB		無電解鎳

GOOEF-B

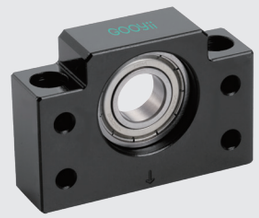

GOOEF6 ~ GOOEF20

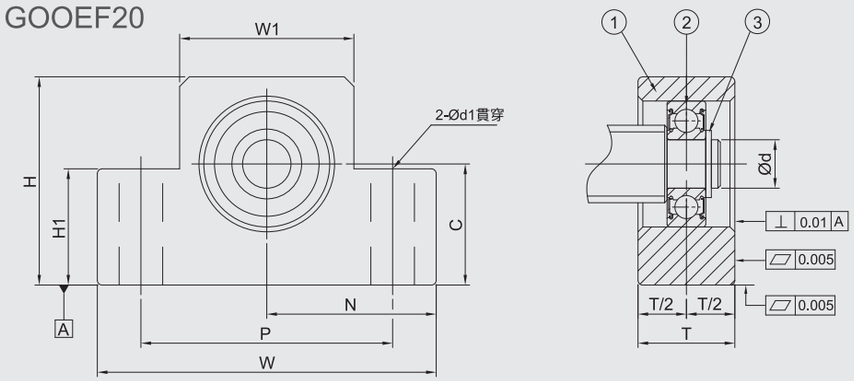

規格說明

標準型	尺寸標註代號							
	Ød	T	W	W1	H	H1	P	Ød1
GOOEF06-S□	6	12	42	20	25	12	30	5.2
GOOEF08-S□	6	14	52	27	32	16	38	6.3
GOOEF10-S□	8	20	70	36	43	24	52	9
GOOEF12-S□	10	20	70	36	43	24	52	9
GOOEF15-S□	15	20	80	41	49	25	60	9
GOOEF20-S□	20	26	95	56	58	25	75	11

訂購方法：GOOEF 型號 - 10 軸徑 - S 等級 - N 表處方式 - J 軸承系別

GOOEF

GOOEF-N

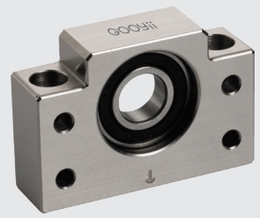

構成零件

編號	零件名稱	材質	數量
①	軸承座本體	S50C	1
②	軸承	SUJ2	1
③	C型扣環	SWB	1

- 軸承已封入適量潤滑油脂，免保養。
- 染黑規格，軸承為雙鐵蓋。
- 化鎳規格，軸承為接觸型雙膠蓋。

建議軸端加工尺寸

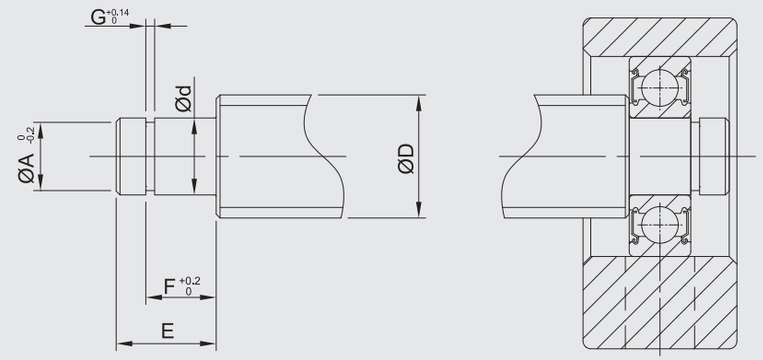

單位：mm

		建議軸端加工尺寸						使用C型扣環
		搭配滾珠螺桿軸外徑	軸端部外徑	扣環溝槽尺寸				
N ±0.02	C 0 -0.02	ØD	Ød	ØA	E	F	G	
21	13	8	6 -0.005 -0.012	5.7	9	6.8	0.8	S 06
26	17	10	6 -0.005 -0.012	5.7	9	6.8	0.8	S 06
35	25	12 / 14 / 15	8 -0.005 -0.012	7.6	10	7.9	0.9	S 08
35	25	14 / 15 / 16	10 -0.005 -0.012	9.6	11	9.15	1.15	S 10
40	30	18 / 20	15 -0.005 -0.014	14.3	13	10.15	1.15	S 15
47.5	30	25 / 28 / 30	20 -0.005 -0.014	19	19	15.35	1.35	S 20

• 固定端規格，請參考(P.20~P.21)
• 經濟型規格，請參考(P.28~P.29)

GOOFF

型號	部品編號 ①	
	材質	表處
GOOFF□□-SB	S50C	染黑
GOOFF□□-SN		無電解鎳

GOOFF-B

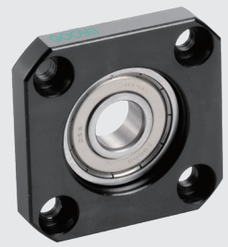

GOOFF06 ~ GOOFF30

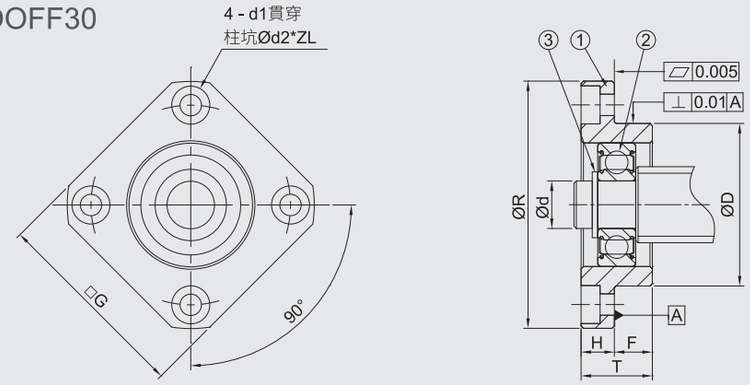

規格說明

標準型	尺寸標註代號									
	Ød	ØR	□G	T	H	F	$ØD^{-0.01}_{-0.03}$	PCD	Ød1	Ød2
GOOFF06-□	6	36	28	10	6	4	22	28	3.4	6
GOOFF10-□	8	43	35	12	7	5	28	35	3.4	6
GOOFF12-□	10	52	42	15	7	8	34	42	4.2	8
GOOFF15-□	15	63	52	17	9	8	40	50	5.2	9.5
GOOFF17-□	17	77	61	20	11	9	50	62	6.6	11
GOOFF20-□	20	85	68	20	11	9	57	70	6.6	11
GOOFF25-□	25	98	79	24	14	10	63	80	8.7	14
GOOFF30-□	30	117	93	27	18	9	75	95	10.7	17.5

訂購方法：

GOOFF	-	10	-	N	-	J
型號		軸徑		表處方式		軸承系別

GOOFF

GOOFF-N

構成零件

編號	零件名稱	材質	數量
①	軸承座本體	S50C	1
②	軸承	SUJ2	1
③	C型扣環	SWB	1

- 軸承已封入適量潤滑油脂，免保養。
- 染黑規格，軸承為雙鐵蓋。
- 化鎳規格，軸承為接觸型雙膠蓋。

建議軸端加工尺寸

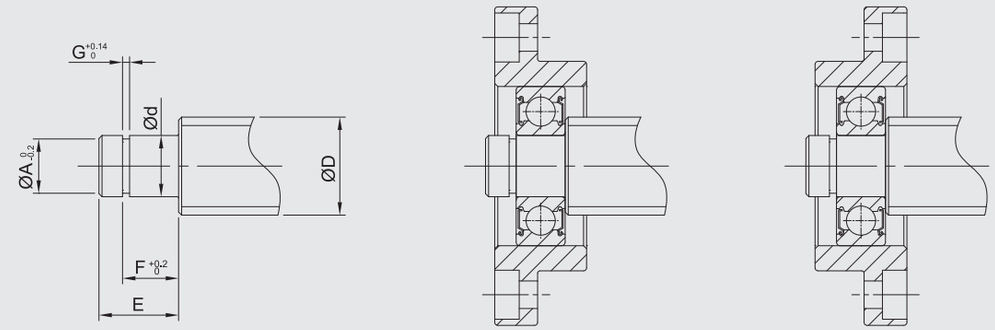

單位：mm

	建議軸端加工尺寸						使用C型扣環
	搭配滾珠螺桿軸外徑	軸端部外徑	扣環溝槽尺寸				
Z	ØD	Ød	ØA	E	F	G	
3.3	8	$6^{-0.005}_{-0.012}$	5.7	9	6.8	0.8	S 06
3.3	12 / 14 / 15	$8^{-0.005}_{-0.012}$	7.6	10	7.9	0.9	S 08
4.4	14 / 15 / 16	$10^{-0.005}_{-0.012}$	9.6	11	9.15	1.15	S 10
5.4	18 / 20	$15^{-0.005}_{-0.014}$	14.3	13	10.15	1.15	S 15
6.5	20 / 25	$17^{-0.005}_{-0.014}$	16.2	16	13.15	1.15	S 17
6.5	25 / 28 / 30	$20^{-0.005}_{-0.014}$	19	19	15.35	1.35	S 20
8.6	30 / 32 / 36	$25^{-0.005}_{-0.014}$	23.9	20	16.35	1.35	S 25
10.8	36 / 40	$30^{-0.005}_{-0.015}$	28.6	21	17.75	1.75	S 30

• 固定端規格，請參考(P.22~P.23)
• 經濟型規格，請參考(P.30~P.31)

GOOWFF

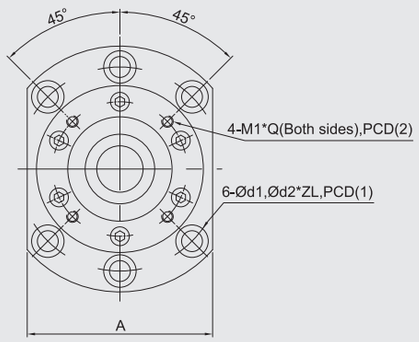

【軸徑ØD≦30】

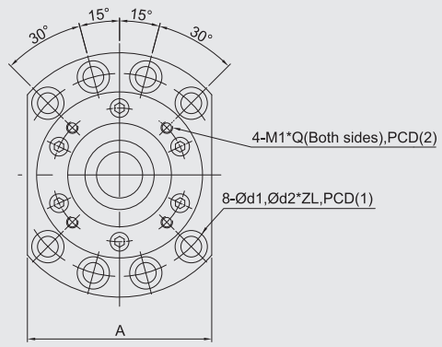

【軸徑ØD≧35】

DF組合

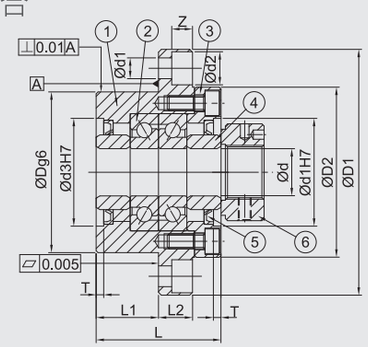

DFD組合

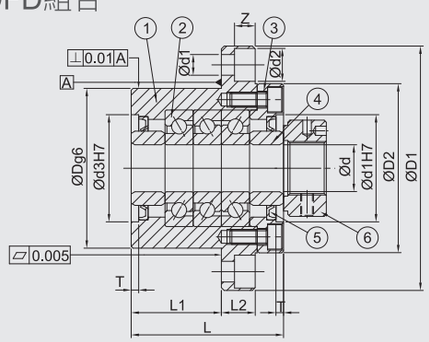

規格說明

型號		尺寸標註代號													
染黑	化鎳	Ød	ØD	ØD1	ØD2	Ød3	L	L1	L2	A	PCD (1)	PCD (2)	Ød1	Ød2	Z
GOOWFF17B-DF	GOOWFF17N-DF	17	70	106	72	45	60	32	15	80	88	58	8.7	14	8.5
GOOWFF20B-DF	GOOWFF20N-DF	20	70	106	72	45	60	32	15	80	88	58	8.7	14	8.5
GOOWFF25B-DF	GOOWFF25N-DF	25	85	130	90	57	66	33	18	100	110	70	10.7	17.5	11
GOOWFF25B-DFD	GOOWFF25N-DFD	25	85	130	90	57	81	48	18	100	110	70	10.7	17.5	11
GOOWFF30B-DF	GOOWFF30N-DF	30	85	130	90	57	66	33	18	100	110	70	10.7	17.5	11
GOOWFF30B-DFD	GOOWFF30N-DFD	30	85	130	90	57	81	48	18	100	110	70	10.7	17.5	11
GOOWFF35B-DF	GOOWFF35N-DF	35	95	142	102	69	66	33	18	106	121	80	10.7	17.5	11
GOOWFF35B-DFD	GOOWFF35N-DFD	35	95	142	102	69	81	48	18	106	121	80	10.7	17.5	11
GOOWFF40B-DF	GOOWFF40N-DF	40	95	142	102	69	66	33	18	106	121	80	10.7	17.5	11
GOOWFF40B-DFD	GOOWFF40N-DFD	40	95	142	102	69	81	48	18	106	121	80	10.7	17.5	11

訂購方法：GOOWFF（型號）- 20（軸徑）- N（表處方式）- DFD（組合方式）- J（軸承系別）

GOOWFF

GOOWFF-B-DF

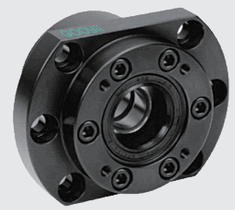

GOOWFF-N-DF

構成零件

編號	零件名稱	材質	數量
①	軸承座本體	S50C	1
②	軸承	SUJ2	1對
③	壓蓋	S50C	1
④	間隔環	S50C	2
⑤	軸油封 (Ø8以下1個)	NBR	2
⑥	鎖固螺帽	S50C	1

- ①②③為一體，請勿拆解，否則將影響精度。
- 軸承已封入適量鋰皂基抗極壓潤滑油。

建議軸端加工尺寸

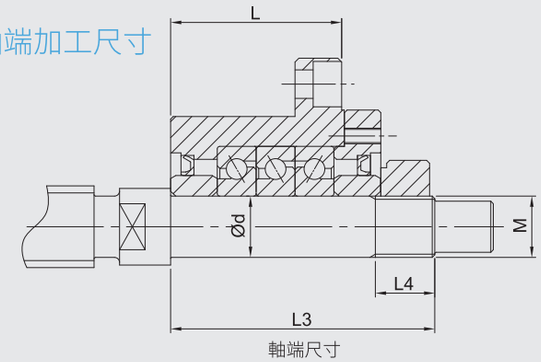

軸端尺寸

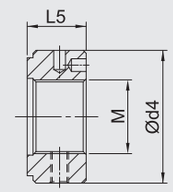

鎖固螺帽
規格參考GOOCLN17~GOOCLN45

單位：mm

			基本動態負荷(C)	軸向界限荷重	預壓荷重	軸方向剛性	起動力矩	軸端尺寸			鎖固螺帽			重量
T	M1	Q	(N)	(N)	(N)	(N/um)	(N·cm)	Ød	L3	L4	M	Ød4	L5	(kg)
3	M5	10	21900	26600	2150	750	14	17	81	23	M17*P1.0	37	18	1.9
3	M5	10	21900	26600	2150	750	14	20	81	23	M20*P1.0	40	18	1.9
4	M6	14	28500	40500	3150	1000	23	25	89	26	M25*P1.5	45	20	3.1
4	M6	14	46500	81500	4300	1470	31	25	104	26	M25*P1.5	45	20	3.4
4	M6	14	29200	43000	3350	1030	24	30	89	26	M30*P1.5	50	20	3.0
4	M6	14	47500	86000	4500	1520	33	30	104	26	M30*P1.5	50	20	3.3
4	M6	14	31000	50000	3800	1180	28	35	92	30	M35*P1.5	55	22	3.4
4	M6	14	50500	100000	5200	1710	37	35	107	30	M35*P1.5	55	22	4.3
4	M6	14	31500	52000	3900	1230	28	40	92	30	M40*P1.5	60	22	3.6
4	M6	14	51500	104000	5300	1810	38	40	107	30	M40*P1.5	60	22	4.2

螺桿支撐座

技術資料

固定端(標準型)		
支撐座型號	軸孔徑	軸承型號
GOOAK06	06	706
GOOAK08	08	708
GOOAK10	10	7000
GOOAK12	12	7001
GOOAK15	15	7002
GOOAK20	20	7204
GOOAK25	25	7205
GOOBK10	10	7000
GOOBK12	12	7001
GOOBK15	15	7002
GOOBK17	17	7203
GOOBK20	20	7004
GOOBK25	25	7205
GOOBK30	30	7206
GOOBK35	35	7207
GOOBK40	40	7208
GOOEK06	06	706
GOOEK08	08	708
GOOEK10	10	7000
GOOEK12	12	7001
GOOEK15	15	7002
GOOEK20	20	7204
GOOFK06	06	706
GOOFK08	08	708
GOOFK10	10	7000
GOOFK12	12	7001
GOOFK15	15	7002
GOOFK17	17	7203
GOOFK20	20	7204
GOOFK25	25	7205
GOOFK30	30	7206

固定端(重荷型)		
支撐座型號	軸孔徑	軸承型號
GOOWFF17	17	17TAC47B
GOOWFF20	20	20TAC47B
GOOWFF25	25	25TAC62B
GOOWFF30	30	30TAC62B
GOOWFF35	35	35TAC72B
GOOWFF40	40	40TAC72B

固定端(經濟型)		
支撐座型號	軸孔徑	軸承型號
GOOAK06	06	606
GOOAK08	08	608
GOOAK10	10	6000
GOOAK12	12	6001
GOOAK15	15	6002
GOOAK20	20	6204
GOOBK10	10	6000
GOOBK12	12	6001
GOOBK15	15	6002
GOOBK17	17	6203
GOOBK20	20	6004
GOOEK06	06	606
GOOEK08	08	608
GOOEK10	10	6000
GOOEK12	12	6001
GOOEK15	15	6002
GOOEK20	20	6204
GOOFK06	06	606
GOOFK08	08	608
GOOFK10	10	6000
GOOFK12	12	6001
GOOFK15	15	6002
GOOFK17	17	6203
GOOFK20	20	6204

支撐端(標準型)		
支撐座型號	軸孔徑	軸承型號
GOOAF06	06	606
GOOAF08	06	606
GOOAF10	08	608
GOOAF12	10	6000
GOOAF15	15	6002
GOOAF20	20	6204
GOOAF25	25	6205
GOOBF10	8	608
GOOBF12	10	6000
GOOBF15	15	6002
GOOBF17	17	6203
GOOBF20	20	6004
GOOBF25	25	6205
GOOBF30	30	6206
GOOBF35	35	6207
GOOBF40	40	6208
GOOEF06	06	606
GOOEF08	06	606
GOOEF10	08	608
GOOEF12	10	6000
GOOEF15	15	6002
GOOEF20	20	6204

支撐座型號	軸孔徑	軸承型號
GOOFF06	06	606
GOOFF08	06	606
GOOFF10	08	608
GOOFF12	10	6000
GOOFF15	15	6002
GOOFF17	17	6203
GOOFF20	20	6204
GOOFF25	25	6205
GOOFF30	30	6206

斜角滾珠軸承慣稱接觸角編碼表

編碼	慣稱接觸角度
C	15°
AC	25°
A	30°
B	40°
TAC	60°

斜角滾珠軸承精密度記號

記號	精度順序	說明
P2	★★★★★★	ISO 2級
P3	★★★★★	特殊級 (尺寸精度ISO 4級，回轉精度ISO 2級)
P4	★★★★	ISO 4級
P5	★★★	ISO 5級
P6	★★	ISO 6級
P0	★	ISO 0級

螺桿等級及建議配對資料如表：

螺桿等級	建議預壓	建議軸承等級
C0	中預壓、重預壓	P2 ~ P3
C1	中預壓、重預壓	P3 ~ P4
C3	中預壓、重預壓	P4 ~ P5
C5	輕預壓、中預壓	P5、P6、P0
C7	輕預壓	P0
C7 C9 C10	輕預壓	6字頭

斜角滾珠軸承組合記號說明：

類型	軸承數	說明	類型	軸承數	說明
DF	2	面對面組合	DTT	4	四列組合
DB	2	背對背組合	DBT	4	
DT	2	並列組合	DBB	4	
DBD	3	三列組合	DFT	4	
DTD	3		DFF	4	
DFD	3				

斜角滾珠軸承組合特性：

1. 我司採用DF、DFD軸承組合，出廠前均使用精密儀器，調整客戶指定之適當預壓組裝，適合負軸向間隙設備運用，使用端無需再調整預壓值，以便利客戶端使用。
2. 面對面組合DF，因作用點距離小，對瞬間負荷之負擔能力差，但能抑制因安裝失誤產生的內部負荷增大，故使用於單一方向負荷大的場合。
3. 背對背組合DB能負擔徑向負荷及兩方向之軸向負荷，因為作用點距離大，瞬間負荷作用時剛性高。但是，如果軸承座精度不良、安裝有誤差（失誤）時，因為剛性高，內部負荷增大，易發生早期剝離等損傷。
4. 三列組合DBD、DTD、DFD能負擔徑向及兩方向之軸向負荷，但軸承別的預壓分配並不均等，單列軸承所承受內部負荷為列側之雙倍，在高速旋轉時，為單列側內部負荷增加之起因，有損傷可能，故不適合高速運轉。

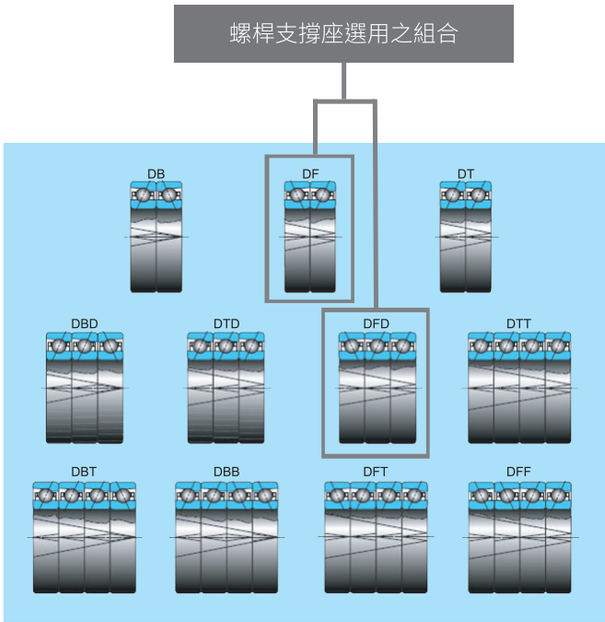

固定端斜角滾珠軸承 (轉速參考資料) 及 (預壓比對表)

日系斜角滾珠軸承 (DF、DB組合額定) 轉速參照表

軸承規格	軸承等級	軸徑	A角度(30°) 額定轉速 / RPM	B角度(40°) 額定轉速 / RPM	輕預壓(L) A角額定轉速 / RPM	輕預壓(L) B角額定轉速 / RPM	中預壓(M) A角額定轉速 / RPM	中預壓(M) B角額定轉速 / RPM	重預壓(H) A角額定轉速 / RPM	重預壓(H) B角額定轉速 / RPM
706	P5	6	58000		46400		37700		31900	
708	P5	8	44000		35200		28600		24200	
7000	P5	10	36800	25300	29440	20240	23920	16445	20240	13915
7001	P5	12	32200	23000	25760	18400	20930	14950	17710	12650
7002	P5	15	27600	19550	22080	15640	17940	12708	15180	10753
7203	P5	17	23000	16100	18400	12880	14950	10465	12650	8855
7004	P5	20	20700	14950	16560	11960	13455	9718	11385	8223
7204	P5	20	19550	13800	15640	11040	12708	8970	10753	7590
7205	P5	25	17250	11500	13800	9200	11213	7475	9488	6325
7206	P5	30	13800	9775	11040	7820	8970	6354	7590	5376
7207	P5	35	12075	8050	9660	6440	7849	5233	6641	4428
7208	P5	40	11040	7475	8832	5980	7176	4859	6072	4111

軸承規格	軸承等級	軸徑	A角度(30°) 額定轉速 / RPM	B角度(40°) 額定轉速 / RPM	輕預壓(L) A角額定轉速 / RPM	輕預壓(L) B角額定轉速 / RPM	中預壓(M) A角額定轉速 / RPM	中預壓(M) B角額定轉速 / RPM	重預壓(H) A角額定轉速 / RPM	重預壓(H) B角額定轉速 / RPM
7000	P0	10	32000	22000	25600	17600	20800	14300	17600	12100
7001	P0	12	28000	20000	22400	16000	18200	13000	15400	11000
7002	P0	15	24000	17000	19200	13600	15600	11050	13200	9350
7203	P0	17	20000	14000	16000	11200	13000	9100	11000	7700
7004	P0	20	18000	13000	14400	10400	11700	8450	9900	7150
7204	P0	20	17000	12000	13600	9600	11050	7800	9350	6600
7205	P0	25	15000	10000	12000	8000	9750	6500	8250	5500
7206	P0	30	12000	8500	9600	6800	7800	5525	6600	4675
7207	P0	35	10500	7000	8400	5600	6825	4550	5775	3850
7208	P0	40	9600	6500	7680	5200	6240	4225	5280	3575

日系斜角滾珠軸承重荷型 (DF、DFD組合額定) 轉速參照表

軸承規格	軸徑	TAC角度(60°) 額定轉速 / RPM	2列組合(DF) TAC角額定轉速 / RPM	3列組合(DFD) TAC角額定轉速 / RPM
17TAC47B	17	6000	5100	4800
20TAC47B	20	6000	5100	4800
25TAC62B	25	4500	3825	3600
30TAC62B	30	4300	3655	3440
35TAC72B	35	3600	3060	2880
40TAC72B	40	3600	3060	2880

台系斜角滾珠軸承 (DF、DB組合額定) 轉速參照表

軸承規格	軸承等級	軸徑	AC角度(25°) 額定轉速 / RPM	C角度(15°) 額定轉速 / RPM	輕預壓(L) AC角額定轉速 / RPM	輕預壓(L) C角額定轉速 / RPM	中預壓(M) AC角額定轉速 / RPM	中預壓(M) C角額定轉速 / RPM	重預壓(H) AC角額定轉速 / RPM	重預壓(H) C角額定轉速 / RPM
708	P5	08	31500	35000	20475	22750	17325	19250	14175	15750
7000	P5	10	33500	30000	21775	19500	18425	16500	15075	13500
7001	P5	12	30000	28000	19500	18200	16500	15400	13500	12600
7002	P5	15	25000	22500	16250	14625	13750	12375	11250	10125
7203	P5	17	20000	19000	13000	12350	11000	10450	9000	8550
7004	P5	20	19000	17000	12350	11050	10450	9350	8550	7650
7204	P5	20	17000	15000	11050	9750	9350	8250	7650	6750
7205	P5	25	15000	13000	9750	8450	8250	7150	6750	5850
7206	P5	30	12000	10000	7800	6500	6600	5500	5400	4500
7207	P5	35	8500	9000	5525	5850	4675	4950	3825	4050
7208	P5	40	7500	8500	4875	5525	4125	4675	3375	3825

軸承規格	軸承等級	軸徑	A角度(30°) 額定轉速 / RPM		輕預壓(L) A角額定轉速 / RPM		中預壓(M) A角額定轉速 / RPM		重預壓(H) A角額定轉速 / RPM	
7000	P5	10	48200		31330		26510		21690	
7001	P5	12	26000		16900		14300		11700	
7002	P5	15	23000		14950		12650		10350	

台系斜角滾珠軸承重荷型 (DF、DFD組合額定) 轉速參照表

軸承規格	軸徑	TAC角度(60°) 額定轉速 / RPM	2列組合(DF) TAC角額定轉速 / RPM	3列組合(DFD) TAC角額定轉速 / RPM
17TAC47B	17	5400	4590	4320
20TAC47B	20	5400	4590	4320
25TAC62B	25	4050	3443	3240
30TAC62B	30	3870	3290	3096
35TAC72B	35	3240	2754	2592
40TAC72B	40	3240	2754	2592

基本靜額定負荷說明：

螺桿支撐座選購前，可依使用者組裝驅動馬達及螺桿等級選擇適合之固定端軸承。

斜角滾珠軸承組配 (DF、DB、DT) 額定負荷參照表

日系軸承				台系軸承			
軸承型號	接觸角度	動負荷(KN)	靜負荷(KN)	軸承型號	接觸角度	動負荷(KN)	靜負荷(KN)
706A	30°	2.03	0.80	706A	30°	2.03	0.80
708A	30°	3.35	1.45	708A	30°	3.30	1.44
7000A	30°	5.00	2.34	7000A	30°	5.00	2.33
7001A	30°	5.40	2.71	7001A	30°	5.05	2.46
7002A	30°	5.80	3.15	7202A	30°	5.75	3.10
7203A	30°	10.10	5.45	7203A	30°	10.50	5.40
7004A	30°	10.30	6.10	7004A	30°	10.30	6.05
7204A	30°	13.60	7.55	7204A	30°	13.60	7.55
7205A	30°	15.40	9.45	7205A	30°	15.40	9.47
7206A	30°	21.30	13.60	7206A	30°	21.30	13.60
7207A	30°	28.20	18.50	7207A	30°	28.20	18.50
7208A	30°	33.50	23.30	7208A	30°	33.80	20.70

重荷型斜角滾珠軸承組配 (DF、DFD) 額定負荷參照表

日系軸承					
軸承型號	接觸角度	基本動額定負荷		軸向界限負荷	
		DF 一列承受軸向負荷時 (KN)	DFD 二列承受軸向負荷時 (KN)	DF 一列承受軸向負荷時 (KN)	DFD 二列承受軸向負荷時 (KN)
17TAC47B	60°	21.9	35.5	26.6	53.0
20TAC47B	60°	21.9	35.5	26.6	53.0
25TAC62B	60°	28.5	46.5	40.5	81.5
30TAC62B	60°	29.2	47.5	43.0	86.0
35TAC72B	60°	31.0	50.5	50.0	100
40TAC72B	60°	31.5	51.5	52.0	104
台系軸承					
軸承型號	接觸角度	基本動額定負荷		軸向界限負荷	
		DF 一列承受軸向負荷時 (KN)	DFD 二列承受軸向負荷時 (KN)	DF 一列承受軸向負荷時 (KN)	DFD 二列承受軸向負荷時 (KN)
17TAC47B	60°	24.3	39.5	25.7	51.5
20TAC47B	60°	24.3	39.5	25.7	51.5
25TAC62B	60°	29.2	47.5	40	80.0
30TAC62B	60°	29.2	47.5	40	80.0
35TAC72B	60°	31.0	50.5	47.5	95.0
40TAC72B	60°	31.0	50.5	47.5	95.0

GOOYii

Coupling

聯軸器

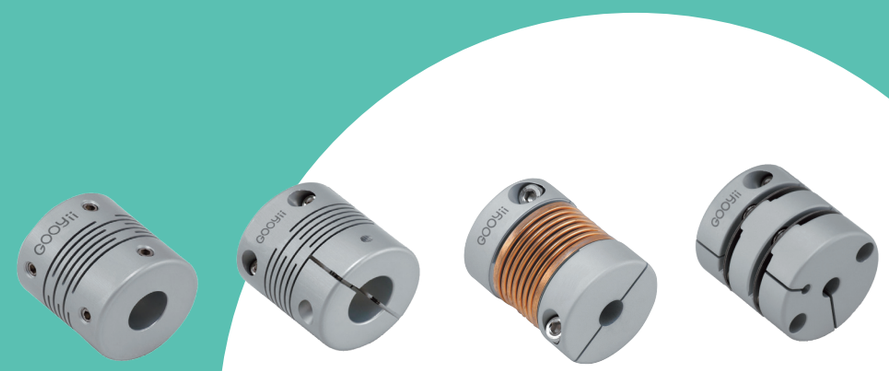

G	O	O	F	A	C	E		Ø40R	10*10		
G	O	O	F	A	C	H	- S	Ø32	6*8	-	LK

F	A	C	E		Ø40R	10*10	訂製
F	A	C	H	S	Ø32	6*8	LK
種類	材質	軸心固定方式	聯軸器型式	長度	爪型間隔環 外徑	爪型間隔環 軸徑 Ød1 *Ød2	鍵槽方向
F：撓性 R：剛性	A：鋁 S：SUS C：中碳鋼	C：夾持式 M：止附式 B：分離式 S：無間隙式	S：180°成對對剖，開縫型(伺服馬達用) M：180°成對間剖，開縫型(步進馬達用) C：彈片型高剛性 H：彈片型 T：彈片型(階梯型) B：波紋管型 G：十字間隔環型(鋁青銅) P：十字間隔環型(含碳樹脂、工程塑膠) J：十字間隔環型(黑色工程塑膠) N：十字間隔環型(工程塑膠) E：爪型間隔環型 U：十字接頭型	L：長型 S：短型	◆依目錄標示規格選擇 ◆爪型間隔環顏色(硬度) B：藍色(80) W：白色(92) R：紅色(98)		◆LK：左邊(Ød1) ◆RK：右邊(Ød2) ◆WK：雙邊(Ød1&Ød2) ◆Ø6以上選擇(附鍵槽孔Ød1側，附鍵槽孔Ød2側，附鍵槽孔Ød1及Ød2側)

備註：◆材質AL，表面做陽極處理

◆附屬配件為固定螺絲及內六角螺絲

◆軸徑Ød1、Ød2可接受客製定寸加工 (至該規格最大孔徑)

◆GOOYII聯軸器系列產品皆經過超深冷處理

※此表僅說明各規格代號，正確訂購型號(規格組合)請參閱後方各型號規格表，或洽詢業務。

◆ 聯軸器為連結兩軸傳動動力之裝置並傳遞安全矩的一種機械裝置。

◆ 一般聯軸器可分為"撓性"及"剛性"聯軸器兩大類。

◆ 當動力傳達、兩軸置成一直線發生困難時，或者兩軸之安裝非常簡單，應使用撓性聯軸器(Flexible Coupling)，它具有緩和衝擊、吸收平行、偏角、軸向位差、改善位差、改善系統傳統傳動力特性的功能，因此在安裝時即使發生少許之偏差而軸承也不會有勉強的情形，在市場上應用非常廣泛。

◆ 剛性聯軸器為一無法造成偏心、偏角之元件，能使被連接的兩軸固定成為一體，因此使用上同心度必需要求非常高，因為使用者必須儘量使馬達轉動與負載之轉軸成一直線，也就是軸心必須嚴格校正，否則馬達在運轉時必將晃動不已，久而久之，不但轉軸容易因為機械疲勞而斷裂，而且軸承也因偏向負載而發熱磨損。剛性聯軸器的優點就是能夠確實的傳達傳動扭矩。

選用參考

（1）聯軸器是用於傳遞力矩和迴轉角度的機械元件。每一型號均有其特性。請從下表中選擇最適合您需求的類型。
（2）參考您已選類型的規格和庫存孔徑大小列表，選定最適合您需求的產品。
（3）確認您已選聯軸器產品的額定扭矩、最大轉速和尺寸與您將要使用此產品的設備相符合。
（4）聯軸器的最大扭矩是其容許扭矩的2倍，選擇的產品在連續運轉時產生的扭矩應不超過容許扭矩。

	開縫型									
撓性聯軸器	GOOFAMS	GOOFACS	GOOFAMML	GOOFAMMS	GOOFSMML	GOOFSMMS	GOOFACML	GOOFACMS	GOOFSCML	GOOFSCMS
										
頁次	P.14	P.15	P.16	P.17	P.18	P.19	P.20	P.21	P.22	P.23
優點比較：零迴轉間隙	優	優	優	優	優	優	優	優	優	優
優點比較：高扭矩剛性	優	優	佳	佳	佳	佳	佳	佳	佳	佳
優點比較：高扭力	佳	佳	佳	佳	佳	佳	佳	佳	佳	佳
優點比較：允許軸位偏差			佳		佳		佳		佳	
特性說明：彈性			●		●		●		●	
特性說明：體積小巧	●	●		●		●		●		●
特性說明：全不銹鋼					●	●			●	●
特性說明：等速性										
特性說明：止付式	●		●	●	●	●				
特性說明：夾持式		●					●	●	●	●
特性說明：容許偏角	●	●	●	●	●	●	●	●	●	●
特性說明：容許偏心	●	●	●	●	●	●	●	●	●	●
特性說明：低慣性矩	●	●	●	●	●	●	●	●	●	●
扭力矩範圍(N·m)	0.5~3	0.5~3	0.1~8	0.1~4	0.2~8	0.2~3.5	0.4~8	0.4~4	0.3~8	0.3~3.5
產品特點	◆將在鋁金屬或不銹鋼材質切割縫隙的聯軸器，為根據開縫容許偏心的構造。 ◆因材質與開縫模型的不同，在傳達扭矩、容許偏心等會出現其差異。 ◆因為 (零迴轉間隙) 所在高迴轉精密度、要求位置精度也適用。									

	十字間隔環型			爪型間隔環 （大軸徑）					無間隙型（主軸用）	
撓性聯軸器	GOOFACPL	GOOFACPS	GOOFAMN	GOOFAME	GOOFAMK	GOOFACE	GOOFACK	GOOFACE	GOOFASE	GOOFCSE
										
頁次	P.40	P.41	P.42	P.46	P.47	P.48	P.49	P.50	P.51	P.51
優點比較：零迴轉間隙				佳	佳	佳	佳	佳	1. 零迴轉 2. 高扭矩 3. 高扭力 4. 低慣性 5. 高剛性 6. 抗震性 7. 摩擦力矩大 8. 內側帳緊套螺栓更易裝配	1. 零迴轉 2. 高扭矩 3. 高扭力 4. 低慣性 5. 高剛性 6. 抗震性 7. 摩擦力矩大 8. 內側帳緊套螺栓更易裝配
優點比較：高扭矩剛性	佳	佳	佳	優	優	優	優	優		
優點比較：高扭力	優	佳	佳	優	優	優	優	優		
優點比較：允許軸位偏差	優	優	優	佳	佳	佳	佳	佳		
優點比較：振動吸收性	佳	佳	佳	佳	佳	佳	佳	佳		
優點比較：電氣絕緣性	優	優	優	優	優	優	優	優		
特性說明：彈性				●	●	●	●	●		
特性說明：體積小巧	●	●	●							
特性說明：止付式			●	●	●					
特性說明：夾持式	●	●				●	●	●		
特性說明：鍵槽式					●		●	●		
特性說明：容許偏角	●	●	●	●	●	●	●	●		
特性說明：容許偏心	●	●	●	●	●	●	●	●		
特性說明：低慣性矩	●	●	●	●	●	●	●	●		
扭力矩範圍(N·m)	0.7~9	0.2~2.8	0.7~9	0.7~17	4~17	0.7~17	4~17	60~190		
產品特點	◆十字間隔環型 ◆爪型間隔環	◆具有些許摩擦阻抗，適用於繼動系統 (例：減速機構、繼動軸) 應用。輕扭矩可對應較大的偏心及偏角。 ◆間隔環採壓入型，透過彈性體的硬度選擇，可達到振動吸收機能上的差異。 ◆因採用壓入型，在低扭矩的使用上，可達到零迴轉間隙。並且具備扭轉震動的吸收性。						◆使用溫度：-20℃~90℃ ◆因其偏心、偏角軸向位移皆為單獨的容許值，所以當數種軸線偏心原因同時出現時，該容許值將會減少。 ◆此規格可依客戶需求，追加鍵槽，標示方式。	◆使用溫度：-20℃~90℃ ◆因其偏心、偏角軸向位移皆為單獨的容許值，所以當數種軸線偏心原因同時出現時，該容許值將會減少。 ◆無旋轉間隙、高精度的脹緊設計。 ◆鋁質軸套，重量輕，轉動慣量小。 ◆軸心緊固摩擦力矩大。 ◆運行平穩，最高線速達40m/s	◆使用溫度：-20℃~90℃ ◆因其偏心、偏角軸向位移皆為單獨的容許值，所以當數種軸線偏心原因同時出現時，該容許值將會減少。 ◆無旋轉間隙、高精度的脹緊設計。 ◆軸心緊固摩擦力矩大。 ◆運行平穩，最高線速達40m/s

	彈片型						波紋管型				十字間隔環型					
	GOOFACCL	GOOFACCS	GOOFACHL	GOOFACHS	GOOFACTL	GOOFACTS	GOOFAMB	GOOFSMB	GOOFACB	GOOFSCB	GOOFSMG	GOOFSCG	GOOFSMP	GOOFSCP	GOOFAMJ	GOOFACJ
																
頁次	P.24	P.25	P.26	P.27	P.28	P.29	P.30	P.31	P.32	P.33	P.34	P.35	P.36	P.37	P.38	P.39
優點比較：零迴轉間隙	優	優	優	優	優	優	優	優	優	優						
優點比較：高扭矩剛性	優	佳	優	優	佳	佳	佳	佳	佳	佳	優	優	佳	佳	佳	佳
優點比較：高扭力	佳	佳	佳	優	佳	佳	佳	佳	佳	佳	優	優	佳	佳	佳	佳
優點比較：允許軸位偏差	佳		佳		佳		佳	佳	佳	佳	優	優	優	優	優	優
特性說明：彈性	●		●		●											
特性說明：體積小巧		●		●		●										
特性說明：全不銹鋼								●		●						
特性說明：等速性							●	●	●	●	●		●		●	
特性說明：止付式							●		●			●		●		●
特性說明：夾持式	●	●	●	●	●	●		●		●	●	●	●	●	●	
特性說明：容許偏角	●	●	●	●	●	●	●	●	●	●	●	●	●	●	●	●
特性說明：容許偏心	●	●	●	●	●	●	●	●	●	●	●	●	●	●	●	●
特性說明：低慣性矩	●	●	●	●	●	●	●	●	●	●	●	●	●	●	●	●
扭力矩範圍(N·m)	1.2~25	1.2~25	0.7~9	0.7~9	2~10	2~10	0.3~2	0.5~3	0.3~2	0.5~3	3~50	3~50	0.3~28	1.6~18	30~80	26~72
產品特點	◆由本體和圓盤所構成的，因為圓盤的彎曲，所以是容許偏心的構造。 ◆因本體或圓盤的材質及強度而有差異，所以在傳達扭矩、容許偏心等會出現其差異。 ◆因為 (零迴轉間隙) 所在高迴轉精密度、要求位置精度也適用。 ◆因為尺寸或圓盤材質的變化豐富，從標準到高扭矩都有其廣幅的變化。						◆具有在容許偏心的情況下，依然能夠等速迴轉，適合編碼器的應用。				◆十字間隔環型 ◆爪型間隔環	◆具有些許摩擦阻抗，適用於繼動系統 (例：減速機構、繼動軸) 應用。輕扭矩可對應較大的偏心及偏角。 ◆間隔環採壓入型，透過彈性體的硬度選擇，可達到振動吸收機能上的差異。 ◆因採用壓入型，在低扭矩的使用上，可達到零迴轉間隙。並且具備扭轉震動的吸收性。				

剛性聯軸器	GOORAM	GOORSM	GOORACS	GOORSCS	GOORAB	GOORSB	GOORACL	GOORSCL
								
頁次	P.53	P.54	P.55	P.56	P.57	P.58	P.59	P.60
零迴轉間隙	優	優	優	優	優	優	優	優
高扭矩剛性	優	優	優	優	優	優	優	優
高扭力	佳	佳	佳	佳	佳	佳	佳	佳
全不銹鋼		●		●		●		●
緊固螺栓型	●	●						
夾持式			●	●	●		●	●
分離式					●	●		
低慣性矩	●	●	●	●	●	●	●	●
扭力矩範圍(N·m)	0.3~4	0.3~2	0.3~4	0.3~2	0.3~2	0.3~2	0.3~2	0.3~2
產品特點	◆能多作最強力的軸性結合使用的聯軸器。 ◆因不具容許偏心性，所以適用於軸側能夠吸收容許偏心性的狀況。 ◆聯軸器只要安裝緊固螺絲，就可以使軸固定。							

(1) 軸心的固定方式有以下五種。請依照您的需求選擇適用的聯軸器。
(2) 緊固螺栓或內六角沉頭螺栓應使用六角板手或扭矩扳手適當地擰緊。
擰緊力矩請參考各產品的規格表。

止付式

這種低成本類型是最傳統的固定方式。然而螺栓的前端與軸心直接接觸，可能會造成軸心的損傷或拆卸困難。

夾持式

利用沉頭螺栓擰緊的力量來使狹縫收縮，而將軸心緊緊夾持住。固定和拆卸方便，而且不會造成軸心的損壞。

分離式

分離型的特點是具有完全分開的軸套。可以不用移動您的裝置而達到固定、拆卸方便的目的。

鍵槽式

這種類型與緊固螺栓型一樣，是最傳統的固定方式，適合較高扭力矩的傳動。為防止軸向移動，通常與緊固螺栓型、夾持型併用。

無間隙型

無間隙型軸套聯軸器無旋轉間隙高精度的脹緊套一體化設計，軸心緊固摩擦力矩大，運行平穩適用於機床主軸傳動。

各型聯軸器與軸心嵌入位置示意圖

為保持各類型聯軸器安裝正常，避免兩軸接觸，保持正常運轉，建議依下列圖示裝配。

十字間隔環型

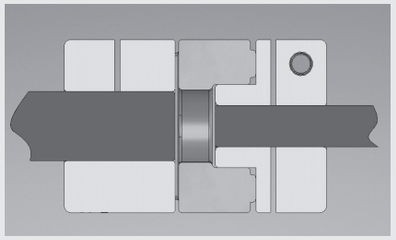

波紋管型

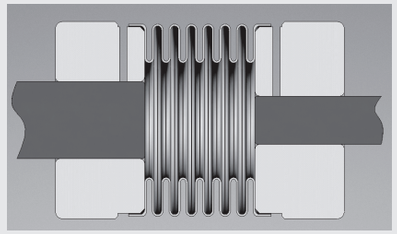

開縫型

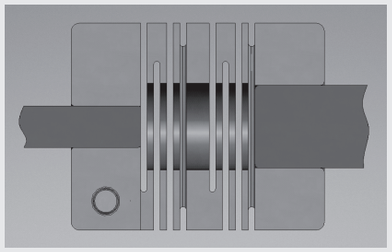

彈片型

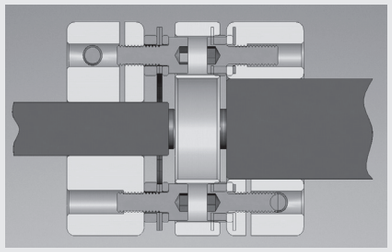

剛性聯軸器

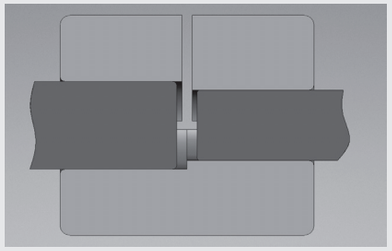

無間隙型

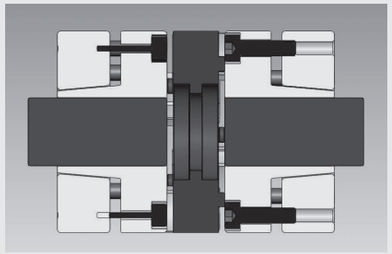

偏差調整

（1）撓性聯軸器可傳遞扭矩和迴轉角度，同時吸收軸的安裝偏差。當安裝偏差超過容許值時，將會產生振動或導致聯軸器的壽命縮短。因此要確保偏差的調整適當。

（2）軸的偏差有三種，分別是徑向偏差、角向偏差和軸向偏差。請調整偏差，使其低於本型錄提供的各產品規格表中列出的容許值。

（3）本型錄所列之最大偏差容許值是指只有一種偏差存在的情況下。當兩種或更多種偏差同時存在時，容許值應低於各規格表中最大偏差的1/2。

（4）偏差並不只有發生在設備裝配，工作過程中的振動、熱膨脹、軸承磨損等都會引起偏差。因此，建議將軸向偏差調整至低於最大值的1/3。

徑向偏差

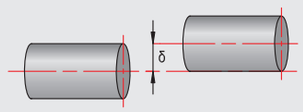

徑向、角向複合偏差

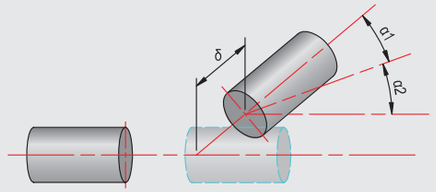

對稱角向偏差

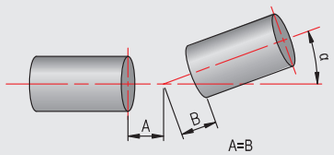

軸向偏差

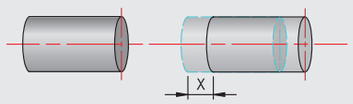

非對稱角向偏差

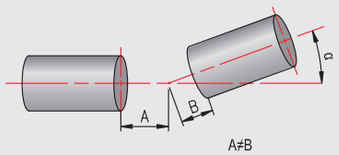

偏擺

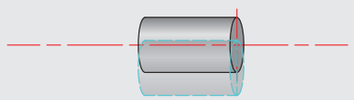

扭力

在物理學上應稱為「扭矩」，定義是「垂直方向的力乘上與旋轉中心的距離」，公制單位為牛頓-米 (N·m)，除以重力加速度9.8m/sec²之後，單位可換算成國人熟悉的公斤-米 (kg·m)。英制單位則為磅-呎 (lb·ft)，若要轉換成公制，只要將lb-ft的數字除以7.22即可。扭矩一般我們所習稱的扭力、並非力的單位，而是力矩的一種，那是指做功的能力，我們可以從一般計量扭力的單位 (Kgm)來看出個關連，從字面上籠統地看來：Kgm正是指將1公斤重的物體舉高1公尺的能力，由於這是力矩的一種，所以稱其為扭力實在有些的不妥。馬達在單位時間內所能做的扭力之表示，由馬達的回轉數及轉矩決定，在馬達已定格出力之表示，在日本以瓦特 (W)表示，而歐美以 (HP)表示出力。
(1HP=746w=0.746kw)

聯軸器容許扭矩

在允許的速度範圍內連續運轉所能傳遞的力矩。

從動端的最大扭矩

從動端的受沖擊時最大瞬間扭矩；如：制動時產生的扭矩。

容許偏角

當兩軸聯結時，兩軸之偏差角度。

容許偏心

當兩軸聯結時，其軸間之偏差量。

容許軸向位移

當兩軸聯結時，兩軸在軸方向所產生之位移量。

慣性矩

質量大的物體要改變它的運動狀態就比較不容易 (不管是從靜止到運動或者從運動到靜止都一樣)；同樣的，轉動慣量或者慣性矩是物體維持轉動狀態的慣性，慣性矩愈大愈是不容易轉動。

靜態彈性係數

扭轉1個徑度所需的 (N·m)

感應馬達

(1) 瞬間轉動時有3倍以上的扭矩
(2) 馬達心軸在運轉時會有±1.5mm的往復運動，開縫型不建議使用
(3) 如使用直流馬達可在粉塵的工作環境

步進馬達

(1) 瞬間轉動時無3倍扭矩，但為該馬達最大額定扭力
(2) 低速時的扭矩比同等級的伺服馬達為大
(3) 馬達轉速越高，扭矩會越小
(4) 連續運轉時，馬達會有溫升 (可使用彈片型來改善)
※步進馬達的出力較伺服馬達出力小

伺服馬達

(1) 瞬間轉動時有3倍以上的扭矩
(2) 在額定轉速內，扭矩皆為額定扭矩
(3) 低速與高速時的扭矩相同
(4) 連續運轉時，馬達溫升很小

編碼器

(1) 內建於伺服馬達，驅動扭矩極小
(2) 或連結於步進馬達 (選配)

聯軸器壽命計算

(1) 由驅動機器之輸出容量：P
使用旋轉速度：n
求得施加在聯軸器之轉矩

(2) 決定依據負荷條件之使用係數：K
求得施加於聯軸器之補正轉矩：Td
Td = Ta * K° (參考下述)
在伺服馬達驅動之情形

(3) 選擇適當之尺寸以使聯軸器容許轉矩：Tn
在補正轉矩：Td以上
Tn≧Td

(4) 依據聯軸器之孔徑，有聯軸器之容許轉矩被夾緊之夾緊力 (軸保持力) 所限制之情形。

(5) 請確認安裝軸在聯軸器之最大孔徑之下。在週期性激烈變動之裝置中，在上述之選用之外，需要進行對於扭轉震動之檢討之故。

安全係數

依據負荷性質之使用及係數 ：K

負荷的性質			
一定	變動小	中等變動	變動大
			
1.0	1.25	1.75	2.25

例：已知一伺服馬達馬力P為443W，旋轉速度為n3000rpm

(1) 求欲施加在聯軸器之轉矩(N·m)
A：(1) 443w=0.443kw
Ta=9550*0.443(kw) / 3000(rpm)=1.41(N·m)

(2) 求該馬達瞬間最大轉矩(N·m)
A：(2) 1.41*3=4.23(N·m)

補正扭矩的計算

無塑膠製間隔環者	含塑膠製間隔環者
補正扭矩=A*B*C*D	補正扭矩=A*B*C*D / E

★容許扭矩≧補正扭矩

參數說明

A：動力源最大轉矩 (請查閱原產品手冊或向原設備供應商查詢)

B：負載性質補正係數
B-1. 一般 1.0
B-2. 變動中 1.25
B-3. 變動中 1.75
B-4. 變動大 2.25

C：運轉時間補正係數
C-1.1~2Hrs / D 0.8
C-2.3~4Hrs / D 0.9
C-3.5~8Hrs / D 1.0
C-4.9~16Hrs / D 1.12
C-5.17~24Hrs / D 1.25

D：啟動停止頻度係數
D-1.1~10回 / Hrs 1.0
D-2.11~30回 / Hrs 1.1
D-3.31~60回 / Hrs 1.3
D-4.61~120回 / Hrs 1.5
D-5.121~240回 / Hrs 2.0
D-6.241~360回 / Hrs 3.0

E：周圍環境溫度係數 (塑膠製間隔環時)
E-1.-20~30℃ 1.00
E-2. 31~40℃ 0.80
E-3. 41~60℃ 0.70
E-4. 61~100℃ 0.55

波紋管型聯軸器剛性標準

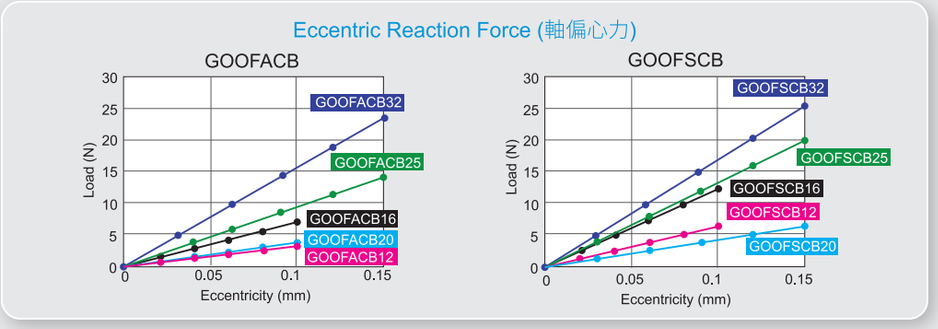

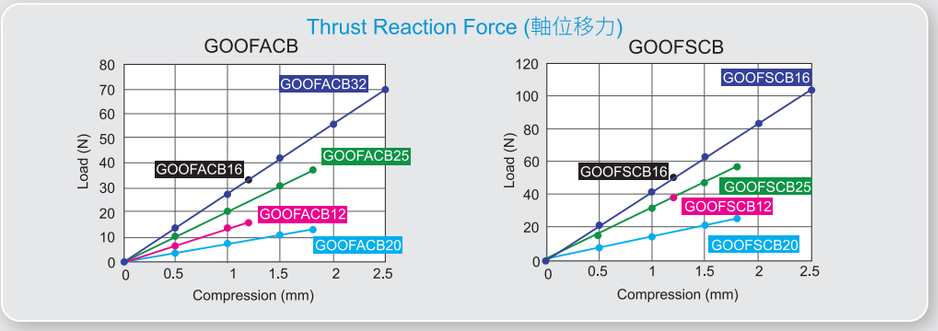

開縫式聯軸器剛性標準


GOOFAMML


GOOFAMMS


GOOFACML


GOOFACMS


GOOFAMS


GOOFACS

扭矩剛性和彈性-
在這些矛盾的功能之間已取得很好的平衡。
這些撓性聯軸器適用於步進馬達。

高扭矩剛性，重量輕且體積小巧-
這些撓性聯軸器適用於伺服馬達。

特性對比

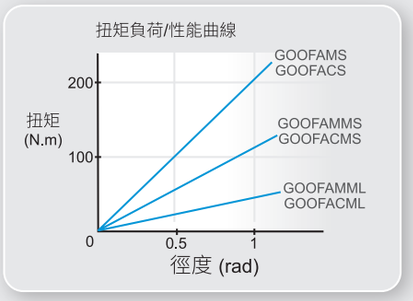

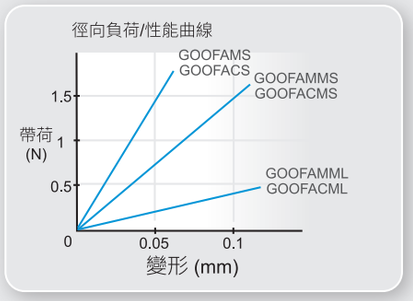

聯軸器

產品篇

GOOFAMS

- 零迴轉間隙。
- 彈性作用補償徑向、角向和軸向偏差。
- 順時針和逆時針迴轉特性完全相同。
- 免維護，抗油和耐腐蝕性。
- 因其偏心、偏角、軸向位移皆為單獨的容許值，所以當數種軸線偏心原因同時出現時，該容許值將會減少。

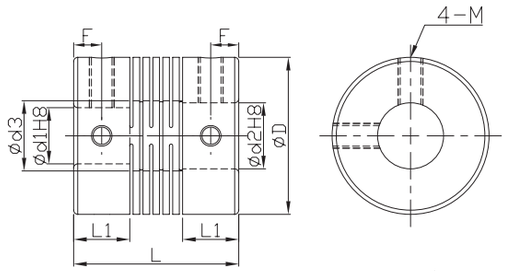

*Ød3=Ød2+0.5

材質	表面處理	配件
超級杜拉鋁	陽極處理	止付耐落螺絲

規格說明 型號	ØD	Ød1	Ød2 5	6	6.35	7	8	9.525	10	11	12	14	15	16	L	L1	F	M
GOOFAMS	16	5	●	●											17.4	6	3	3
		6		●														
	19	5	●	●		●	●								20	6.8	3.4	3
		6		●	●	●	●											
		6.35			●		●											
		8					●		●									
		10							●									
	24	6		●			●		●						25	8.5	4.25	4
		6.35			●		●		●									
		7					●											
		8					●	●	●									
		9.525							●									
		10							●	●	●							
		11									●							
		12									●							
	29	8					●		●	●	●				30	10.2	5.1	4
		10							●	●	●	●						
		11									●	●						
		12									●	●						
	34	10										●			35	12	6	5
		11										●						
		12									●	●		●				
		14										●	●	●				
		15											●	●				
		16												●				

★慣性矩和質量按最大孔徑計算

特性說明 型號	ØD	容許扭矩 (N·m)	安裝容許偏差 偏角 (°)	偏心 (mm)	軸向位移 (mm)	靜態彈性係數 (N·m/rad)	最高回轉數 (r/min^{-1})	★慣性矩 ($kg·m^2$)	螺絲緊固扭矩 (N·m)	★質量 (g)
GOOFAMS	16	0.5	0.5	0.05	±0.1	200	24000	$2.8*10^{-7}$	0.7	7
	19	1				270	20000	$6.2*10^{-7}$		10
	24	1.5				790	16000	$2.0*10^{-6}$	1.7	22
	29	2				1400	13000	$5.2*10^{-6}$		40
	34	3				2200	11000	$1.1*10^{-5}$	4	64

訂購方法：GOOFAMS24（型號）- 8（軸孔徑d1）* 12（軸孔徑d2）- 100 PCS（數量）

GOOFACS

- 零迴轉間隙。
- 彈性作用補償徑向、角向和軸向偏差。
- 順時針和逆時針迴轉特性完全相同。
- 免維護，抗油和耐腐蝕性。
- 因其偏心、偏角、軸向位移皆為單獨的容許值，所以當數種軸線偏心原因同時出現時，該容許值將會減少。

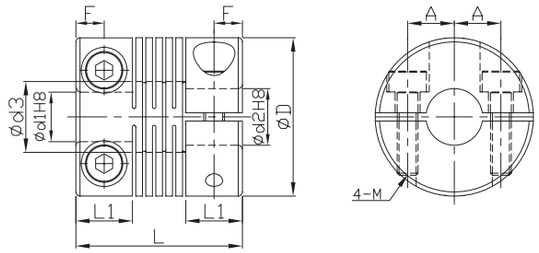

*Ød3=Ød2+0.5

材質	表面處理	配件
超級杜拉鋁	陽極處理	內六角螺栓

規格說明 型號	ØD	Ød1	Ød2 5	6	6.35	7	8	9.525	10	11	12	14	15	16	L	L1	F	M	A
GOOFACS	16	5	●	●											17.4	6	3	2	4.74
		6		●															
	19	5	●	●		●	●								20	6.8	3.4	2.5	5.6
		6		●	●	●	●												
		6.35			●		●												
		8					●												
	24	6		●			●		●						25	8.5	4.25	3	8
		6.35			●		●		●										
		7					●												
		8					●	●	●										
		9.525							●										
		10							●										
	29	8					●		●	●	●				30	10.2	5.1	3	9
		10							●	●	●								
		11									●								
		12									●								
	34	10										●			35	12	6	3	11
		11										●							
		12									●	●		●					
		14										●	●	●					
		15											●	●					
		16												●					

★慣性矩和質量按最大孔徑計算

特性說明 型號	ØD	容許扭矩 (N·m)	安裝容許偏差 偏角 (°)	偏心 (mm)	軸向位移 (mm)	靜態彈性係數 (N·m/rad)	最高回轉數 (r/min^{-1})	★慣性矩 ($kg·m^2$)	螺絲緊固扭矩 (N·m)	★質量 (g)
GOOFACS	16	0.5	0.5	0.05	±0.1	200	9500	$2.5*10^{-7}$	0.5	7
	19	1				270	8000	$5.8*10^{-7}$		12
	24	1.5				790	6300	$1.8*10^{-6}$	1	23
	29	2				1400	5200	$4.7*10^{-6}$		41
	34	3				2200	4400	$1.1*10^{-5}$	1.5	62

訂購方法：GOOFACS29（型號）- 8（軸孔徑d1）* 12（軸孔徑d2）- 100 PCS（數量）

GOOFAMML

- 零迴轉間隙。
- 彈性作用補償徑向、角向和軸向偏差。
- 高扭矩剛性和靈敏度。
- 順時針和逆時針迴轉特性完全相同。
- 免維護，抗油和耐腐蝕性。
- 因其偏心、偏角、軸向位移皆為單獨的容許值，所以當數種軸線偏心原因同時出現時，該容許值將會減少。

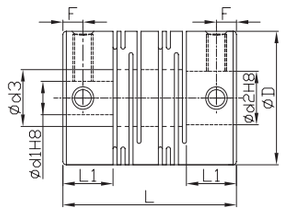

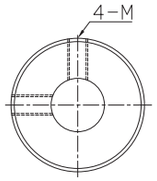

＊Ød3=Ød2+0.5

＊當Ød1<4且Ød2>5時，會有3處止付螺絲。當Ød1及Ød2均小於4時，止付螺絲將會有兩處。

材質	表面處理	配件
超級杜拉鋁	陽極處理	止付耐落螺絲

規格說明 型號	ØD	Ød1	Ød2 2	3	4	5	6	6.35	7	8	9.525	10	11	12	14	15	16	18	L	L1	M 粗螺紋	F
GOOFAMML	8	2	●	●															14	3.5	2	1.7
		3		●																		
	12	3		●	●														18.5	5	2.5	2.5
		4			●	●																
		5				●	●															
	16	4			●	●	●												23	6.5	3	3
		5				●	●		●	●												
		6					●	●	●	●												
		6.35								●												
	20	5				●	●		●	●									26	7.5		
		6					●	●	●	●		●										
		6.35								●												
		8								●	●	●										
		9.525										●										
		10										●										
	25	5					●												31	8.5	4	4
		6					●	●		●		●										
		6.35								●		●										
		8								●	●	●		●								
		9.525										●		●								
		10										●	●	●								
		12												●								
	32	6								●									41	12		6
		6.35								●												
		8								●	●	●		●								
		9.525										●		●								
		10										●	●	●	●							
		12												●	●							
		14													●		●					
	40	8									●								56	17	5	8.5
		9.525										●		●								
		10										●										
		12												●								
		14													●		●	●				
		15														●						
		16															●	●				
		18																●				

★慣性矩和質量按最大孔徑計算

特性說明 型號	ØD	容許扭矩 (N·m)	安裝容許偏差 偏角 (°)	偏心 (mm)	軸向位移 (mm)	靜態彈性係數 (N·m/rad)	最高回轉數 (r/min^{-1})	★慣性矩 (kg·m^2)	螺絲緊固扭矩 (N·m)	★質量 (g)
GOOFAMML	8	0.1		0.10	±0.2	25	48000	$1.2*10^{-8}$	0.3	1.4
	12	0.4			±0.3	45	32000	$8.3*10^{-8}$	0.5	3.7
	16	0.5			±0.4	80	24000	$3.3*10^{-7}$	0.7	8.1
	20	1	2			170	19000	$9.0*10^{-7}$		14
	25	2		0.15	±0.5	380	15000	$2.6*10^{-6}$	1.7	27
	32	4				500	12000	$9.6*10^{-6}$		60
	40	8		0.20		600	9600	$3.2*10^{-5}$	4	130

訂購方法：GOOFAMML25（型號）- 10（軸孔徑d1）* 12（軸孔徑d2）- 100 PCS（數量）

GOOFAMMS

- 零迴轉間隙。
- 彈性作用補償角向和軸向偏差。
- 不能補償徑向偏差。
- 高扭矩剛性和靈敏度。
- 順時針和逆時針迴轉特性完全相同。
- 免維護，超強抗油和耐腐蝕性。
- GOOFAMMS無法容許因偏心造成的軸線偏心。
- 因其偏心、偏角、軸向位移皆為單獨的容許值，所以當數種軸線偏心原因同時出現時，該容許值將會減少。

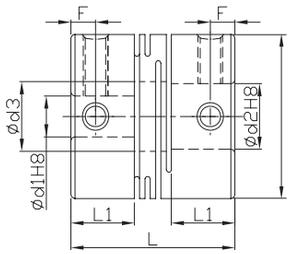

＊Ød3=Ød2+0.5

＊當Ød1<4且Ød2>5時，會有3處止付螺絲。當Ød1及Ød2均小於4時，止付螺絲將會有兩處。

材質	表面處理	配件
超級杜拉鋁	陽極處理	止付耐落螺絲

規格說明 型號	ØD	Ød1	Ød2 2	3	4	5	6	7	8	10	12	14	L	L1	M 粗螺紋	F
GOOFAMMS	8	2	●										10	3.4	2	1.7
		3		●												
	12	4			●	●							14	5.2	2.5	2.5
		5				●										
	16	5				●	●						18	6.8	3	3
		6					●									
	20	5					●	●	●				20	7.65		
		6					●	●	●							
		8							●							
	25	5					●						25	9.6	4	4
		6					●		●	●						
		6.35							●	●						
		8							●	●						
		10								●						
	32	8							●	●			32	12.6		6
		10								●	●					
		12									●	●				

★慣性矩和質量按最大孔徑計算

特性說明 型號	ØD	容許扭矩 (N·m)	安裝容許偏差 偏角 (°)	軸向位移 (mm)	靜態彈性係數 (N·m/rad)	最高回轉數 (r/min^{-1})	★慣性矩 (kg·m^2)	螺絲緊固扭矩 (N·m)	★質量 (g)
GOOFAMMS	8	0.1	1	±0.1	24	48000	$1.0*10^{-8}$	0.3	1
	12	0.4			80	32000	$7.0*10^{-8}$	0.5	3.1
	16	0.5		±0.2	180	24000	$2.8*10^{-7}$	0.7	7.4
	20	1			200	19000	$7.5*10^{-7}$		12
	25	2			780	15000	$2.3*10^{-6}$	1.7	24
	32	4			1100	12000	$8.0*10^{-6}$		50

訂購方法：GOOFAMMS25（型號）- 8（軸孔徑d1）* 10（軸孔徑d2）- 100 PCS（數量）

GOOFSMML

- 零迴轉間隙。
- 彈性作用補償徑向、角向和軸向偏差。
- 高扭矩剛性和靈敏度。
- 順時針和逆時針迴轉特性完全相同。
- 免維護，抗油和耐腐蝕性。
- 因其偏心、偏角、軸向位移皆為單獨的容許值，所以當數種軸線偏心原因同時出現時，該容許值將會減少。

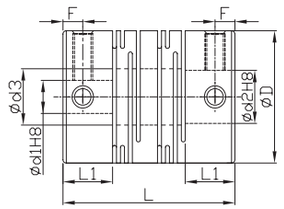

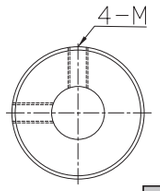

＊Ød3=Ød2+0.5

＊當Ød1<4且Ød2>5時，會有3處止付螺絲。當Ød1及Ød2均小於4時，止付螺絲將會有兩處。

材質	配件
SUS303	止付耐落螺絲

規格說明 型號	ØD	Ød1	Ød2: 2	3	4	5	6	6.35	7	8	9.525	10	11	12	14	15	16	18	L	L1	M 粗螺紋	F
GOOFSMML	8	2	●	●															14	3.5	2	1.7
		3		●																		
	12	3		●	●														18.5	5	2.5	2.5
		4			●	●																
		5				●	●															
	16	4			●	●	●												23	6.5	3	3
		5				●	●		●	●												
		6					●	●	●	●												
		6.35								●												
	20	5				●	●		●	●									26	7.5		
		6					●	●	●	●		●										
		6.35								●												
		8								●	●	●										
		9.525										●										
		10										●										
	25	5					●												31	8.5	4	4
		6					●	●		●		●										
		6.35								●		●										
		8								●	●	●		●								
		9.525										●										
		10										●	●	●								
		12												●								
	32	6								●									41	12		6
		6.35								●												
		8								●	●	●		●								
		9.525										●		●								
		10										●	●	●	●							
		12												●	●							
		14													●		●					
	40	8									●								56	17	5	8.5
		9.525										●		●								
		10										●										
		12												●								
		14													●		●	●				
		15														●						
		16															●	●				
		18																●				

★慣性矩和質量按最大孔徑計算

特性說明 型號	ØD	容許扭矩 (N·m)	安裝容許偏差 偏角 (°)	偏心 (mm)	軸向位移 (mm)	靜態彈性係數 (N·m/rad)	最高回轉數 (r/min^{-1})	★慣性矩 ($kg·m^2$)	螺絲緊固扭矩 (N·m)	★質量 (g)
GOOFSMML	8	0.2	2	0.10	±0.2	50	48000	$3.1*10^{-8}$	0.3	3
	12	0.3			±0.3	64	32000	$2.1*10^{-7}$	0.5	9.3
	16	0.5				85	24000	$8.4*10^{-7}$	0.7	21
	20	1				250	19000	$2.4*10^{-6}$		38
	25	2		0.15	±0.4	330	15000	$6.8*10^{-6}$	1.7	71
	32	3.5			±0.5	850	12000	$2.6*10^{-5}$		160
	40	8		0.20		1000	9600	$9.7*10^{-5}$	4	350

訂購方法：GOOFSMML25（型號）- 8（軸孔徑d1）* 10（軸孔徑d2）- 100 PCS（數量）

GOOFSMMS

- 零迴轉間隙。
- 彈性作用補償角向和軸向偏差。
- 不能補償徑向偏差。
- 高扭矩剛性和靈敏度。
- 順時針和逆時針迴轉特性完全相同。
- 免維護，超強抗油和耐腐蝕性。
- GOOFSMMS無法容許因偏心造成的軸線偏心。
- 因其偏心、偏角、軸向位移皆為單獨的容許值，所以當數種軸線偏心原因同時出現時，該容許值將會減少。

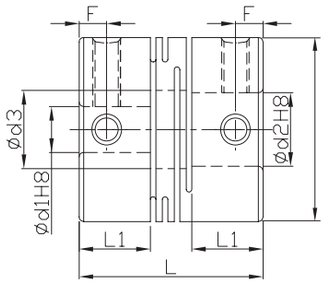

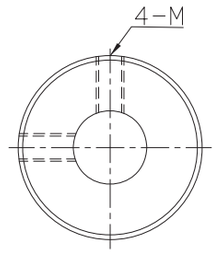

＊Ød3=Ød2+0.5

＊當Ød1<4且Ød2>5時，會有3處止付螺絲。當Ød1及Ød2均小於4時，止付螺絲將會有兩處。

材質	配 件
SUS303	止付耐落螺絲

規格說明 型號	ØD	Ød1	Ød2: 2	3	4	5	6	7	8	10	12	14	L	L1	M 粗螺紋	F
GOOFSMMS	8	2	●										10	3.4	2	1.7
		3		●												
	12	4			●	●							14	5.2	2.5	2.5
		5				●										
	16	5				●	●						18	6.8	3	3
		6					●									
	20	5					●	●	●				20	7.65		
		6					●	●	●							
		8							●							
	25	5					●						25	9.6	4	4
		6					●		●	●						
		6.35							●	●						
		8							●	●						
		10								●						
	32	8							●	●			32	12.6		6
		10								●	●					
		12									●	●				

★慣性矩和質量按最大孔徑計算

特性說明 型號	ØD	容許扭矩 (N·m)	安裝容許偏差 偏角 (°)	軸向位移 (mm)	靜態彈性係數 (N·m/rad)	最高回轉數 (r/min^{-1})	★慣性矩 ($kg·m^2$)	螺絲緊固扭矩 (N·m)	★質量 (g)
GOOFSMMS	8	0.2	1	±0.1	49	48000	$2.4*10^{-8}$	0.3	2.7
	12	0.3			140	32000	$1.8*10^{-7}$	0.5	7.8
	16	0.5			240	24000	$7.2*10^{-7}$	0.7	18
	20	1			330	19000	$2.0*10^{-6}$		32
	25	2		±0.2	720	15000	$6.1*10^{-6}$	1.7	63
	32	3.5			1300	12000	$2.1*10^{-5}$		130

訂購方法：GOOFSMMS25（型號）- 8（軸孔徑d1）* 10（軸孔徑d2）- 100 PCS（數量）

GOOFACML

- 彈性作用補償徑向、角向和軸向偏差。
- 高扭矩剛性和靈敏度。
- 順時針和逆時針迴轉特性完全相同。
- 免維護，抗油和耐腐蝕性。
- 因其偏心、偏角、軸向位移皆為單獨的容許值，所以當數種軸線偏心原因同時出現時，該容許值將會減少。

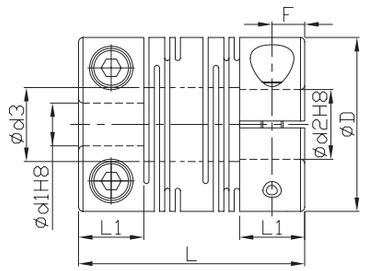

*Ød3=Ød2+0.5

材質	表面處理	配件
超級杜拉鋁	陽極處理	內六角螺栓

規格說明 型號	ØD	Ød1	Ød2 4	5	6	6.35	7	8	9.525	10	11	12	14	15	16	L	L1	M 粗螺紋	A	F
GOOFACML	12	4	●	●												18.5	5	2	4	2.5
		5		●																
	16	5		●	●											23	6.5	2.5	5	3.25
		6			●															
	20	5			●	●	●	●								26	7.5		6.5	3.75
		6			●	●	●	●												
		6.35						●												
		8						●												
	25	5			●											31	8.5	3	9	4.25
		6			●	●		●		●										
		6.35						●		●										
		8						●	●	●										
		9.525								●										
		10								●										
	32	8						●	●	●		●				41	12	4	11	6
		9.525								●		●								
		10								●	●	●	●							
		12										●	●							
	40	8						●		●						56	17	5	14	8.5
		10								●										
		12										●	●							
		14											●		●					
		15												●						
		16													●					

★ 慣性矩和質量按最大孔徑計算

特性說明 型號	ØD	容許扭矩 (N·m)	安裝容許偏差 偏角 (°)	偏心 (mm)	軸向位移 (mm)	靜態彈性係數 (N·m/rad)	最高回轉數 (r/min^{-1})	★ 慣性矩 (kg·m^2)	螺絲緊固扭矩 (N·m)	★質量 (g)
GOOFACML	12	0.4	2	0.10	±0.3	45	12000	$7.8*10^{-8}$	0.5	3.6
	16	0.5			±0.4	80	9500	$3.4*10^{-7}$	1	9.2
	20	1				170	7600	$9.1*10^{-7}$		16
	25	2		0.15	±0.5	380	6100	$2.6*10^{-6}$	1.5	28
	32	4				500	4800	$9.7*10^{-6}$	2.5	64
	40	8		0.20		600	3800	$3.3*10^{-5}$	4	140

訂購方法：GOOFACML32 (型號) - 10 (軸孔徑d1) * 12 (軸孔徑d2) - 100 PCS (數量)

GOOFACMS

- 零迴轉間隙。
- 彈性作用補償角向和軸向偏差。
- 不能補償徑向偏差。
- 高扭矩剛性和靈敏度。
- 順時針和逆時針迴轉特性完全相同。
- 免維護，超強抗油和耐腐蝕性。
- GOOFACMS無法容許因偏心造成的軸線偏心。
- 因其偏心、偏角、軸向位移皆為單獨的容許值，所以當數種軸線偏心原因同時出現時，該容許值將會減少。

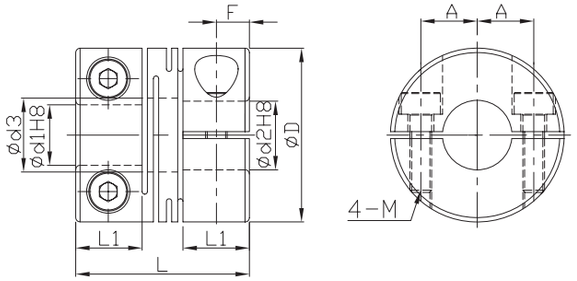

*Ød3=Ød2+0.5

材質	表面處理	配件
超級杜拉鋁	陽極處理	內六角螺栓

規格說明 型號	ØD	Ød1	Ød2 4	5	6	7	8	10	12	14	L	L1	M 粗螺紋	A	F
GOOFACMS	12	4	●	●							14	5.2	2	4	2.6
		5		●											
	16	5		●	●						18	6.8	2.5	5	3.4
		6			●										
	20	5			●	●	●				20	7.65		6.5	3.8
		6			●	●	●								
		8					●								
	25	5			●						25	9.6	3	9	4.8
		6			●		●	●							
		8					●	●							
		10						●							
	32	8					●	●			32	12.6	4	11	6.3
		10						●	●	●					
		12							●	●					

★ 慣性矩和質量按最大孔徑計算

特性說明 型號	ØD	容許扭矩 (N·m)	安裝容許偏差 偏角 (°)	軸向位移 (mm)	靜態彈性係數 (N·m/rad)	最高回轉數 (r/min^{-1})	★ 慣性矩 (kg·m^2)	螺絲緊固扭矩 (N·m)	★質量 (g)
GOOFACMS	12	0.4	1	±0.1	80	12000	$6.4*10^{-8}$	0.5	3
	16	0.5		±0.2	180	9500	$2.9*10^{-7}$	1	8
	20	1			200	7600	$7.5*10^{-7}$		13
	25	2			780	6100	$2.3*10^{-6}$	1.5	25
	32	4			1100	4800	$8.1*10^{-6}$	2.5	53

訂購方法：GOOFACMS25 (型號) - 8 (軸孔徑d1) * 10 (軸孔徑d2) - 100 PCS (數量)

GOOFSCML

- 彈性作用補償徑向、角向和軸向偏差。
- 高扭矩剛性和靈敏度。
- 順時針和逆時針迴轉特性完全相同。
- 免維護，抗油和耐腐蝕性。
- 因其偏心、偏角、軸向位移皆為單獨的容許值，所以當數種軸線偏心原因同時出現時，該容許值將會減少。

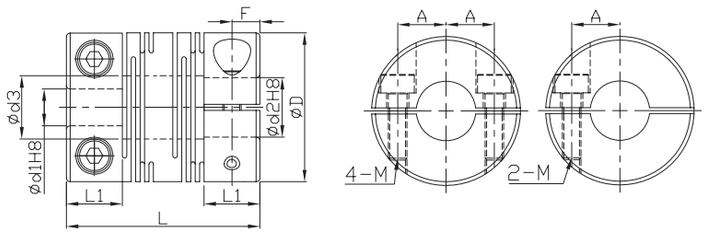

* Ød3=Ød2+0.5
* 不鏽鋼型之ØD12~DØ32其夾鉗螺絲為1pcs

材質	配件
SUS303	內六角螺栓

規格說明 型號	ØD	Ød1	Ød2 4	5	6	6.35	7	8	9.525	10	11	12	14	15	16	L	L1	M 粗螺紋	A	F
GOOFSCML	12	4	●	●												18.5	5	2	4	2.5
		5		●																
	16	5		●	●											23	6.5	2.5	5	3.25
		6			●															
	20	5			●	●	●	●								26	7.5		6.5	3.75
		6			●	●	●	●												
		6.35						●												
		8						●												
	25	5			●											31	8.5	3	9	4.25
		6			●	●		●		●										
		6.35						●		●										
		8						●	●	●										
		9.525								●										
		10								●										
	32	8						●	●	●		●				41	12	4	11	6
		9.525								●		●								
		10								●	●	●	●							
		12										●	●							
	40	8						●		●						56	17	5	14	8.5
		10								●										
		12										●	●							
		14											●		●					
		15												●						
		16													●					

★ 慣性矩和質量按最大孔徑計算

特性說明 型號	ØD	容許扭矩 (N·m)	安裝容許偏差 偏角 (°)	偏心 (mm)	軸向位移 (mm)	靜態彈性係數 (N·m/rad)	最高回轉數 (r/min^{-1})	★ 慣性矩 (kg·m^2)	螺絲緊固扭矩 (N·m)	★質量 (g)
GOOFSCML	12	0.3	2	0.10	±0.2	64	12000	$2.2*10^{-7}$	0.5	10
	16	0.5			±0.3	85	9500	$9.0*10^{-7}$	1	25
	20	1				250	7600	$2.5*10^{-6}$		43
	25	2		0.15	±0.4	330	6100	$7.1*10^{-6}$	1.5	78
	32	3.5			±0.5	850	4800	$2.7*10^{-5}$	2.5	170
	40	8		0.20		1000	3800	$9.0*10^{-5}$	4	370

訂購方法：GOOFSCML32 (型號) - 12 (軸孔徑d1) * 14 (軸孔徑d2) - 100 PCS (數量)

GOOFSCMS

- 零迴轉間隙。
- 彈性作用補償角向和軸向偏差。
- 不能補償徑向偏差。
- 高扭矩剛性和靈敏度。
- 順時針和逆時針迴轉特性完全相同。
- 免維護，超強抗油和耐腐蝕性。
- GOOFSCMS無法容許因偏心造成的軸線偏心。
- 因其偏心、偏角、軸向位移皆為單獨的容許值，所以當數種軸線偏心原因同時出現時，該容許值將會減少。

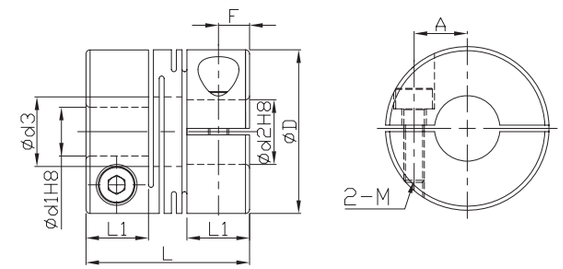

* Ød3=Ød2+0.5
* 不鏽鋼型之ØD12~DØ32其夾鉗螺絲為1pcs

材質	配件
SUS303	內六角螺栓

規格說明 型號	ØD	Ød1	Ød2 4	5	6	7	8	10	12	14	L	L1	M 粗螺紋	A	F
GOOFSCMS	12	4	●	●							14	5.2	2	4	2.6
		5		●											
	16	5		●	●						18	6.8	2.5	5	3.4
		6			●										
	20	5			●	●	●				20	7.65		6.5	3.8
		6			●	●	●								
		8					●								
	25	5			●						25	9.6	3	9	4.8
		6			●		●	●							
		8					●	●							
		10						●							
	32	8					●	●			32	12.6	4	11	6.3
		10						●	●	●					
		12							●	●					

★ 慣性矩和質量按最大孔徑計算

特性說明 型號	ØD	容許扭矩 (N·m)	安裝容許偏差 偏角 (°)	軸向位移 (mm)	靜態彈性係數 (N·m/rad)	最高回轉數 (r/min^{-1})	★ 慣性矩 (kg·m^2)	螺絲緊固扭矩 (N·m)	★質量 (g)
GOOFSCMS	12	0.3	1	±0.1	140	12000	$1.8*10^{-7}$	0.5	8.5
	16	0.5			240	9500	$7.8*10^{-7}$	1	21
	20	1		±0.2	330	7600	$2.1*10^{-6}$		36
	25	2			720	6100	$6.3*10^{-6}$	1.5	69
	32	3.5			1300	4800	$2.2*10^{-5}$	2.5	150

訂購方法：GOOFSCMS25 (型號) - 6 (軸孔徑d1) * 8 (軸孔徑d2) - 100 PCS (數量)

GOOFACCL

- 大扭矩承載、高扭矩剛性和卓越的靈敏度。
- 零迴轉間隙。
- 不銹鋼環片補償徑向、角向和軸向偏差。
- 順時針和逆時針迴轉特性完全相同。
- 免維護，超強抗油和耐腐蝕性。
- 零齒隙螺絲固定彈性鋼片。
- 因其偏心、偏角、軸向位移皆為單獨的容許值，所以當數種軸線偏心原因同時出現時，該容許值將會減少。

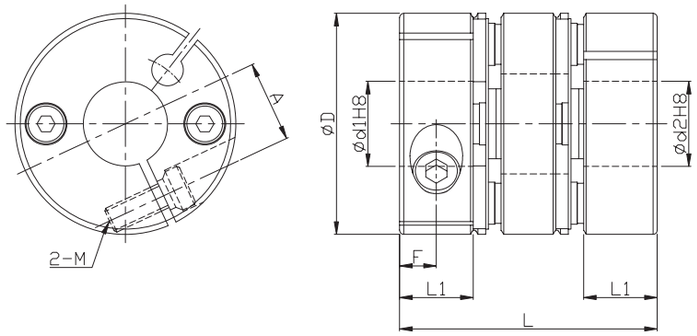

組件	材質	表面處理	配件
本體	杜拉鋁	陽極處理	內六角螺栓
彈片	SUS301	—	

規格說明		Ød1&Ød2 選擇 *Ød1 ≦ Ød2																L	L1	A	F	夾鉗螺栓	
型號	ØD	4	5	6	8	9	10	11	12	14	15	17	19	20	22	24	25					M	緊固扭矩 (N·m)
GOOFACCL	21	●	●	●	●	●												24.5	7	7	3.5	M2.5	1.2
	28		●	●	●	●	●											32	9	9.5	4	M3	1.5
	34			●	●	●	●	●	●	●								35	9.8	12	5	M3	1.5
	46				●	●	●	●	●	●	●	●	●					44	12.6	16.5	6	M4	3.5
	55								●	●	●	●	●	●	●	●	●	55	16	20.5	7	M5	6

★ 慣性矩和質量按最大孔徑計算

特性說明		容許扭矩 (N·m)	安裝容許偏差			靜態彈性係數 (N·m/rad)	最高回轉數 (r/min^{-1})	★ 慣性矩 ($kg·m^2$)	★質量 (g)
型號	ØD		偏角 (°)	偏心 (mm)	軸向位移 (mm)				
GOOFACCL	21	1.2	1.0	0.10	±0.20	1000	10000	$1.11*10^{-6}$	17
	28	1.6	1.2	0.15		1300		$4.68*10^{-6}$	42
	34	4	1.5	0.20		2800		$1.10*10^{-5}$	65
	46	10		0.25	±0.30	6200		$4.70*10^{-5}$	151
	55	25				12000		$1.19*10^{-4}$	260

訂購方法：GOOFACCL46 (型號) - 10 (軸孔徑d1) * 12 (軸孔徑d2) - 100 PCS (數量)

GOOFACCS

- 大扭矩承載、高扭矩剛性和卓越的靈敏度。
- 零迴轉間隙。
- 不銹鋼環片補償徑向、角向和軸向偏差。
- 順時針和逆時針迴轉特性完全相同。
- 免維護，超強抗油和耐腐蝕性。
- 零齒隙螺絲固定彈性鋼片。
- 因其偏心、偏角、軸向位移皆為單獨的容許值，所以當數種軸線偏心原因同時出現時，該容許值將會減少。

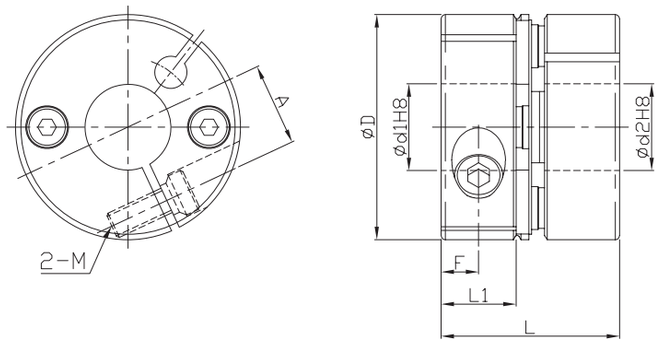

組件	材質	表面處理	配件
本體	杜拉鋁	陽極處理	內六角螺栓
彈片	SUS301	—	

規格說明		Ød1&Ød2 選擇 *Ød1 ≦ Ød2																L	L1	A	F	夾鉗螺栓	
型號	ØD	4	5	6	8	9	10	11	12	14	15	17	19	20	22	24	25					M	緊固扭矩 (N·m)
GOOFACCS	21	●	●	●	●	●												16.7	7	7	3.5	M2.5	1.2
	28		●	●	●	●	●											21	9	9.5	4	M3	1.5
	34			●	●	●	●	●	●	●								23.3	9.8	12	5	M3	1.5
	46				●	●	●	●	●	●	●	●	●					29.8	12.6	16.5	6	M4	3.5
	55								●	●	●	●	●	●	●	●	●	37.2	16	20.5	7	M5	6

★ 慣性矩和質量按最大孔徑計算

特性說明		容許扭矩 (N·m)	安裝容許偏差		靜態彈性係數 (N·m/rad)	最高回轉數 (r/min^{-1})	★ 慣性矩 ($kg·m^2$)	★質量 (g)
型號	ØD		偏角 (°)	軸向位移 (mm)				
GOOFACCS	21	1.2	1.0	±0.10	1500	10000	$7.90*10^{-7}$	12
	28	1.6	1.2		1800		$3.24*10^{-6}$	30
	34	4	1.5		3600		$7.60*10^{-6}$	45
	46	10		±0.15	10000		$3.23*10^{-5}$	105
	55	25			20000		$8.19*10^{-5}$	180

訂購方法：GOOFACCS34 (型號) - 10 (軸孔徑d1) * 14 (軸孔徑d2) - 100 PCS (數量)

GOOFACHL

- 大扭矩承載、高扭矩剛性和卓越的靈敏度。
- 零迴轉間隙。
- 雙不銹鋼環片補償徑向、角向和軸向偏差。
- 順時針和逆時針迴轉特性完全相同。
- 免維護，超強抗油和耐腐蝕性。
- 因其偏心、偏角、軸向位移皆為單獨的容許值，所以當數種軸線偏心原因同時出現時，該容許值將會減少。

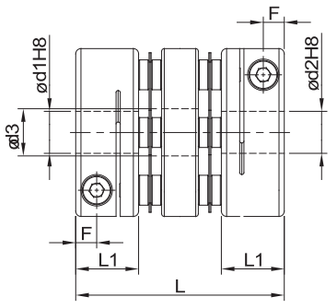

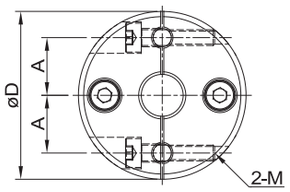

組件	材質	表面處理	配件
本體	杜拉鋁	陽極處理	內六角螺栓
彈片	SUS301	—	

規格說明		Ød1&Ød2 選擇 *Ød1 ≦ Ød2																					L	L1	d3	A	F	夾鉗螺栓	
型號	ØD	4	4.5	5	6	6.35	7	8	9.525	10	11	12	14	15	16	17	18	19	20	22	24	25						M	緊固扭矩 (N·m)
GOOFACHL	19	●	●	●	●	●	●	●															27	8	8.5	6.5	2.5	2	0.5
	25				●	●	●	●	●	●	●	●											31	10	12.5	9	3.5	2.5	1
	32							●	●	●	●	●	●	●									40	12	16	11	4	3	1.5
	40							●	●	●	●	●	●	●	●	●	●	●	●				44	14	21	15	5	4	2.5
	50												●	●	●	●	●	●	●	●	●	●	57	18	26	18	6	5	7

★ 慣性矩和質量按最大孔徑計算

特性說明		容許扭矩 (N·m)	安裝容許偏差			靜態彈性係數 (N·m/rad)	最高回轉數 (r/min^{-1})	★ 慣性矩 (kg·m^2)	★質量 (g)
型號	ØD		偏角 (°)	偏心 (mm)	軸向位移 (mm)				
GOOFACHL	19	0.7	1.5	0.12	±0.5	200	10000	$8.7*10^{-7}$	18
	25	1				450	8000	$2.7*10^{-6}$	25
	32	2.5		0.15		1100	6000	$9.6*10^{-6}$	60
	40	3.5				1400	5000	$1.9*10^{-5}$	100
	50	9				2200	4000	$8.1*10^{-5}$	210

訂購方法：GOOFACHL40 (型號) - 10 (軸孔徑d1) * 12 (軸孔徑d2) - 100 PCS (數量)

GOOFACHS

- 大扭矩承載、高扭矩剛性和卓越的靈敏度。
- 零迴轉間隙。
- 體積小巧的聯軸器，總長度短。
- 雙不銹鋼環片補償角向和軸向偏差。
- 不能補償徑向偏差。
- 順時針和逆時針迴轉特性完全相同。
- 免維護，超強抗油和耐腐蝕性。
- GOOFACHS無法容許因偏心造成的軸線偏心。
- 因其偏心、偏角、軸向位移皆為單獨的容許值，所以當數種軸線偏心原因同時出現時，該容許值將會減少。

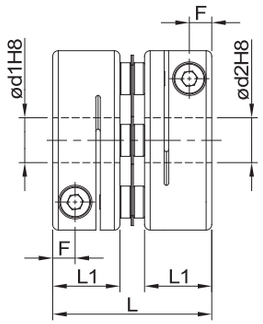

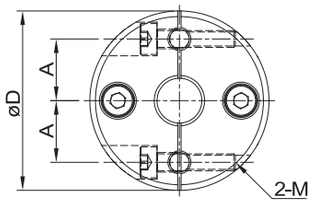

組件	材質	表面處理	配件
本體	杜拉鋁	陽極處理	內六角螺栓
彈片	SUS301	—	

規格說明		Ød1&Ød2 選擇 *Ød1 ≦ Ød2																					L	L1	F	A	夾鉗螺栓	
型號	ØD	4	4.5	5	6	6.35	7	8	9.525	10	11	12	14	15	16	17	18	19	20	22	24	25					M	緊固扭矩 (N·m)
GOOFACHS	19	●	●	●	●	●	●	●															20	8	2.5	6.5	2	0.5
	25				●	●	●	●	●	●	●	●											24	10	3.5	9	2.5	1
	32							●	●	●	●	●	●	●									29	12	4	11	3	1.5
	40							●	●	●	●	●	●	●	●	●	●	●	●				33	14	5	15	4	2.5
	50												●	●	●	●	●	●	●	●	●	●	42	18	6	18	5	7

★ 慣性矩和質量按最大孔徑計算

特性說明		容許扭矩 (N·m)	安裝容許偏差		靜態彈性係數 (N·m/rad)	最高回轉數 (r/min^{-1})	★ 慣性矩 (kg·m^2)	★質量 (g)
型號	ØD		偏角 (°)	軸向位移 (mm)				
GOOFACHS	19	0.7	0.7	±0.2	280	10000	$6.3*10^{-7}$	9
	25	1			630	8000	$2.1*10^{-6}$	19
	32	2.5			1600	6000	$7.2*10^{-6}$	41
	40	3.5			2600	5000	$1.3*10^{-5}$	68
	50	9			3100	4000	$6.1*10^{-5}$	140

訂購方法：GOOFACHS40 (型號) - 10 (軸孔徑d1) * 12 (軸孔徑d2) - 100 PCS (數量)

GOOFACTL

- 大扭矩承載、高扭矩剛性和卓越的靈敏度。
- 零迴轉間隙。
- 不銹鋼環片補償徑向、角向和軸向偏差。
- 順時針和逆時針迴轉特性完全相同。
- 免維護，超強抗油和耐腐蝕性。
- 因其偏心、偏角、軸向位移皆為單獨的容許值，所以當數種軸線偏心原因同時出現時，該容許值將會減少。

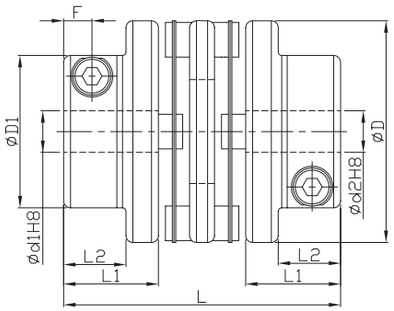

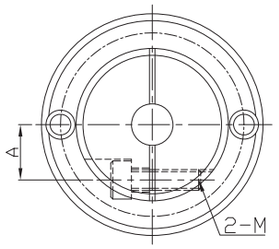

組件	材質	表面處理	配件
本體	杜拉鋁	陽極處理	內六角螺栓
彈片	SUS301	—	
銷	SUS303		

規格說明		ØD1	Ød1&Ød2 選擇 *Ød1 ≦ Ød2													L	L1	L2	A	F	夾鉗螺栓	
型號	ØD		6	7	8	10	11	12	14	15	16	18	19	20	25						M	緊固扭矩 (N·m)
GOOFACTL	32	22	●	●	●	●										40	13.7	9	8	4	3	1.5
	40	28		●	●	●	●	●	●							46	16.5	12	10.5	6	4	2.5
	50	39						●	●	●	●	●	●	●		52	19.4	15	14.8	7	5	7
	63	45								●	●	●	●	●	●	58	22.3	18	17	8	6	12

★ 慣性矩和質量按最大孔徑計算

特性說明		容許扭矩 (N·m)	安裝容許偏差			靜態彈性係數 (N·m/rad)	最高回轉數 (r/min^{-1})	★ 慣性矩 ($kg·m^2$)	★質量 (g)
型號	ØD		偏角 (°)	偏心 (mm)	軸向位移 (mm)				
GOOFACTL	32	2	2	0.15	±0.4	1000	4800	$6.2*10^{-6}$	48
	40	4		0.2	±0.5	1500	3800	$1.6*10^{-5}$	81
	50	7.5			±0.6	2000	3100	$4.6*10^{-5}$	150
	63	10		0.3	±0.8	2500	2400	$1.1*10^{-4}$	230

訂購方法：GOOFACTL40 (型號) - 12 (軸孔徑d1) * 14 (軸孔徑d2) - 100 PCS (數量)

GOOFACTS

- 大扭矩承載、高扭矩剛性和卓越的靈敏度。
- 零迴轉間隙。
- 不銹鋼環片補償角向和軸向偏差。
- 不能補償徑向偏差。
- 順時針和逆時針迴轉特性完全相同。
- 免維護，超強抗油和耐腐蝕性。
- GOOFACTS無法容許偏心型的軸線偏心。
- 因其偏心、偏角、軸向位移皆為單獨的容許值，所以當數種軸線偏心原因同時出現時，該容許值將會減少。

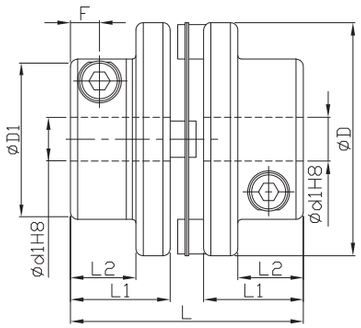

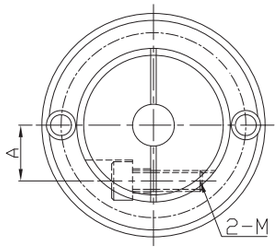

組件	材質	表面處理	配件
本體	杜拉鋁	陽極處理	內六角螺栓
彈片	SUS301	—	
銷	SUS303		

規格說明		ØD1	Ød1&Ød2 選擇 *Ød1 ≦ Ød2													L	L1	L2	A	F	夾鉗螺栓	
型號	ØD		6	7	8	10	11	12	14	15	16	18	19	20	25						M	緊固扭矩 (N·m)
GOOFACTS	32	22	●	●	●	●										32	13.7	9	8	4	3	1.5
	40	28		●	●	●	●	●	●							38	16.5	12	10.5	6	4	2.5
	50	39						●	●	●	●	●	●	●		44	19.4	15	14.8	7	5	7
	63	45								●	●	●	●	●	●	50	22.3	18	17	8	6	12

★ 慣性矩和質量按最大孔徑計算

特性說明		容許扭矩 (N·m)	安裝容許偏差		靜態彈性係數 (N·m/rad)	最高回轉數 (r/min^{-1})	★ 慣性矩 ($kg·m^2$)	★質量 (g)
型號	ØD		偏角 (°)	軸向位移 (mm)				
GOOFACTS	32	2	1	±0.2	1300	4800	$4.5*10^{-6}$	38
	40	4			2800	3800	$1.2*10^{-5}$	66
	50	7.5			3700	3100	$3.7*10^{-5}$	120
	63	10			5000	2400	$8.4*10^{-5}$	190

訂購方法：GOOFACTS40 (型號) - 10 (軸孔徑d1) * 12 (軸孔徑d2) - 100 PCS (數量)

GOOFAMB

● 其偏心、偏角、軸向位移皆為單獨的容許值，所以當數種軸線偏心原因同時出現時，該容許值將會減少。

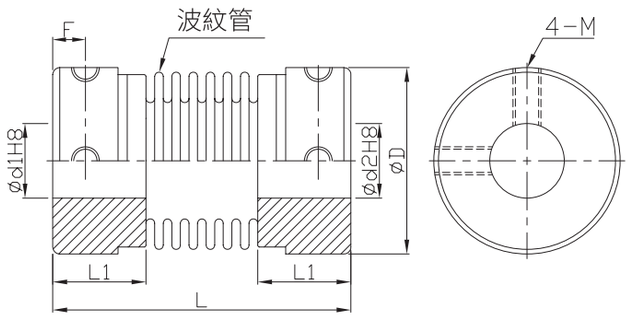

* 當Ød1<4且Ød2>5時，會有3處止付螺絲。
* 當Ød1且Ød2均小於4時，止付螺絲將會有兩處。

組件	材質	表面處理	配件
本體	杜拉鋁	陽極處理	止付耐落螺絲
波紋管	C5191	—	

規格說明		Ød1&Ød2 選擇 *Ød1 ≦ Ød2										L	L1	F	固定螺栓	
型號	ØD	3	4	5	6	6.35	8	9.525	10	12	14				M	緊固扭矩 (N·m)
GOOFAMB	12	●	●	●	●	●						23.5	7.5	2.5	2.5	0.5
	16		●	●	●	●	●					26.5	9	3	3	0.7
	20			●	●	●	●	●	●			32	10	3.5		
	25				●	●	●	●	●	●		36.5	12	4.5	4	1.7
	32				●	●	●	●	●	●	●	42	13.5	5.5		

★ 慣性矩和質量按最大孔徑計算

特性說明		容許扭矩 (N·m)	安裝容許偏差			靜態彈性係數 (N·m/rad)	最高回轉數 (r/min^{-1})	★慣性矩 ($kg·m^2$)	★質量 (g)
型號	ØD		偏角 (°)	偏心 (mm)	軸向位移 (mm)				
GOOFAMB	12	0.3	1.5	0.10	+0.4 -1.2	82	32000	$9.0*10^{-8}$	4
	16	0.5				110	24000	$3.5*10^{-7}$	9
	20	0.8	2	0.15	+0.6 -1.8	180	19000	$9.9*10^{-7}$	16
	25	1.3				240	15000	$3.1*10^{-6}$	32
	32	2		0.20	+0.8 -2.5	330	12000	$9.2*10^{-6}$	57

訂購方法：GOOFAMB20 (型號) - 6 (軸孔徑d1) * 8 (軸孔徑d2) - 100 PCS (數量)

GOOFSMB

● 其偏心、偏角、軸向位移皆為單獨的容許值，所以當數種軸線偏心原因同時出現時，該容許值將會減少。

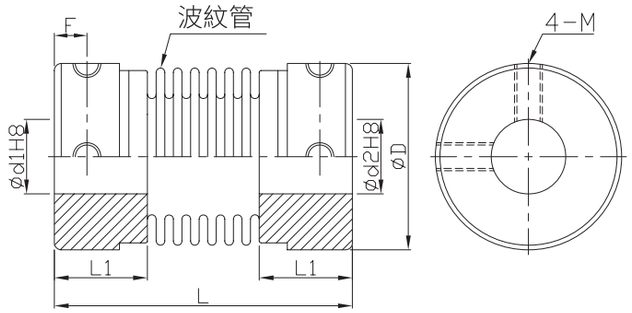

* 當Ød1<4且Ød2>5時，會有3處止付螺絲。
* 當Ød1且Ød2均小於4時，止付螺絲將會有兩處。

組件	材質	配件
本體	SUS303	止付耐落螺絲
波紋管	SUS316L	

規格說明		Ød1&Ød2 選擇 *Ød1 ≦ Ød2										L	L1	F	固定螺栓	
型號	ØD	3	4	5	6	6.35	8	9.525	10	12	14				M	緊固扭矩 (N·m)
GOOFSMB	12	●	●	●	●	●						23.5	7.5	2.5	2.5	0.5
	16		●	●	●	●	●					26.5	9	3	3	0.7
	20			●	●	●	●	●	●			32	10	3.5		
	25				●	●	●	●	●	●		36.5	12	4.5	4	1.7
	32				●	●	●	●	●	●	●	42	13.5	5.5		

★ 慣性矩和質量按最大孔徑計算

特性說明		容許扭矩 (N·m)	安裝容許偏差			靜態彈性係數 (N·m/rad)	最高回轉數 (r/min^{-1})	★慣性矩 ($kg·m^2$)	★質量 (g)
型號	ØD		偏角 (°)	偏心 (mm)	軸向位移 (mm)				
GOOFSMB	12	0.5	1.5	0.10	+0.4 -1.2	100	32000	$2.1*10^{-7}$	9
	16	1				150	24000	$8.0*10^{-7}$	20
	20	1.5	2	0.15	+0.6 -1.8	220	19000	$2.3*10^{-6}$	37
	25	2				330	15000	$7.0*10^{-6}$	73
	32	3		0.20	+0.8 -2.5	490	12000	$2.1*10^{-5}$	130

訂購方法：GOOFSMB25 (型號) - 8 (軸孔徑d1) * 10 (軸孔徑d2) - 100 PCS (數量)

GOOFACB

● 其偏心、偏角、軸向位移皆為單獨的容許值，所以當數種軸線偏心原因同時出現時，該容許值將會減少。

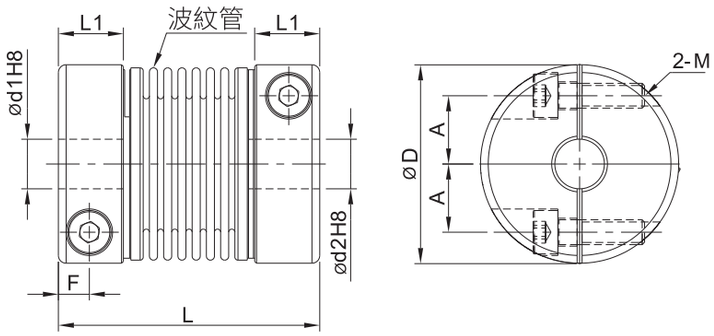

組件	材質	表面處理	配件
本體	杜拉鋁	陽極處理	內六角螺栓
波紋管	C5191	—	

規格說明		Ød1&Ød2 選擇 *Ød1 ≦ Ød2									L	L1	F	A	夾鉗螺栓	
型號	ØD	4	5	6	6.35	8	9.525	10	12	14					M	緊固扭矩 (N·m)
GOOFACB	12	●	●								23.5	7.5	2.3	4	2	0.5
	16	●	●	●	●						26.5	9	3	5	2.5	1
	20		●	●	●	●					32	10	3.5	6.5		
	25			●	●	●	●	●			36.5	12	4.5	9	3	1.5
	32					●	●	●	●	●	42	13.5	5	11	4	2.5

★ 慣性矩和質量按最大孔徑計算

特性說明		容許扭矩 (N·m)	安裝容許偏差			靜態彈性係數 (N·m/rad)	最高回轉數 (r/min^{-1})	★慣性矩 ($kg·m^2$)	★質量 (g)
型號	ØD		偏角 (°)	偏心 (mm)	軸向位移 (mm)				
GOOFACB	12	0.3	1.5	0.10	+0.4 -1.2	82	13000	$9.7*10^{-8}$	4
	16	0.5				110	9500	$3.7*10^{-7}$	10
	20	0.8	2	0.15	+0.6 -1.8	180	7700	$1.0*10^{-6}$	16
	25	1.3				240	6100	$3.1*10^{-6}$	32
	32	2		0.20	+0.8 -2.5	330	4800	$9.6*10^{-6}$	58

訂購方法：GOOFACB25 (型號) - 6 (軸孔徑d1) * 8 (軸孔徑d2) - 100 PCS (數量)

GOOFSCB

● 其偏心、偏角、軸向位移皆為單獨的容許值，所以當數種軸線偏心原因同時出現時，該容許值將會減少。

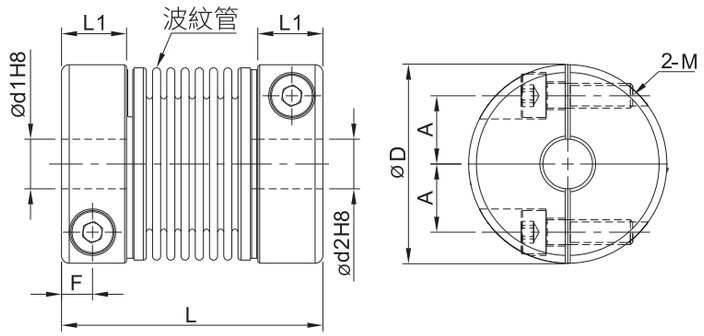

組件	材質	配件
本體	SUS303	內六角螺栓
波紋管	SUS316L	

規格說明		Ød1&Ød2 選擇 *Ød1 ≦ Ød2									L	L1	F	A	夾鉗螺栓	
型號	ØD	4	5	6	6.35	8	9.525	10	12	14					M	緊固扭矩 (N·m)
GOOFSCB	12	●	●								23.5	7.5	2.3	4	2	0.5
	16	●	●	●	●						26.5	9	3	5	2.5	1
	20		●	●	●	●					32	10	3.5	6.5		
	25			●	●	●	●	●			36.5	12	4.5	9	3	1.5
	32					●	●	●	●	●	42	13.5	5	11	4	2.5

★ 慣性矩和質量按最大孔徑計算

特性說明		容許扭矩 (N·m)	安裝容許偏差			靜態彈性係數 (N·m/rad)	最高回轉數 (r/min^{-1})	★慣性矩 ($kg·m^2$)	★質量 (g)
型號	ØD		偏角 (°)	偏心 (mm)	軸向位移 (mm)				
GOOFSCB	12	0.5	1.5	0.10	+0.4 -1.2	100	13000	$2.1*10^{-7}$	9
	16	1				150	9500	$8.1*10^{-7}$	22
	20	1.5	2	0.15	+0.6 -1.8	220	7700	$2.3*10^{-6}$	38
	25	2				330	6100	$6.9*10^{-6}$	74
	32	3		0.20	+0.8 -2.5	490	4800	$2.1*10^{-5}$	130

訂購方法：GOOFSCB20 (型號) - 6 (軸孔徑d1) * 8 (軸孔徑d2) - 100 PCS (數量)

GOOFSMG

- 因其偏心、偏角、軸向位移皆為單獨的容許值，所以當數種軸線偏心原因同時出現時，該容許值將會減少。
- 最適合高扭矩，高迴轉使用。
- 偏心0.1以上時，間隔環的磨損與負荷矩、偏心、迴轉數成正比。
- 附鍵槽孔徑Ø6 (含) 以上才能選擇。(資料見P.43、P.91)

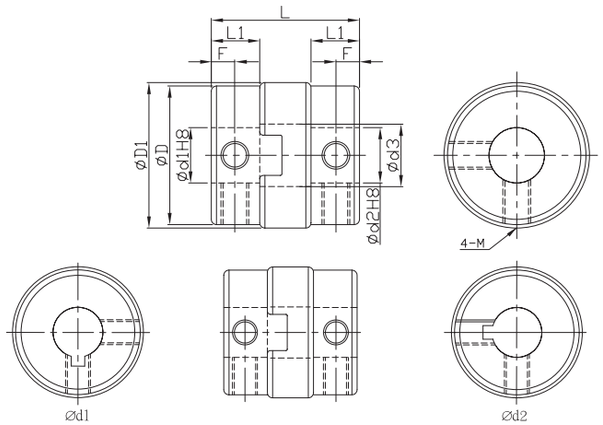

GOOFSMGLK (附鍵槽孔Ød1側)
GOOFSMGRK (附鍵槽孔Ød2側)
GOOFSMGWK (附鍵槽孔Ød1及Ød2側)

組件	材質	配件
本體	SUS303	止付耐落螺絲
間隔環	鋁青銅	

規格說明		Ød1&Ød2 選擇 *Ød1 ≦ Ød2															ØD	ØD1	Ød3	L	L1	F	固定螺絲	
型號	ØD	4	5	6	6.35	7	8	9.525	10	11	12	14	15	16	18	20							M	緊固扭矩 (N·m)
GOOFSMG	15	●	●	●	●	●	●										14.5	15	7.2	16	5.4	2.6	3	0.7
	17		●	●	●	●	●										16.8	17.5	8.2	19.8	6.7	3.2	4	1.7
	20			●	●	●	●	●	●	●	●						20	21	9	21.6	7	3.4		
	26			●	●	●	●	●	●	●	●	●					26	27	12	25.6	9	4		
	30						●		●		●	●					30	31	14	33	12	6		
	34								●	●	●	●	●	●			34	35	17	34	13	5.5	5	4.0
	38								●		●	●	●	●	●	●	38	41	17	39.5	15	7		

★ 慣性矩和質量按最大孔徑計算

特性說明		容許扭矩 (N·m)	安裝容許偏差			靜態彈性係數 (N·m/rad)	最高回轉數 (r/min^{-1})	★慣性矩 ($kg·m^2$)	★質量 (g)
型號	ØD		偏角 (°)	偏心 (mm)	軸向位移 (mm)				
GOOFSMG	15	3	1.5	0.5	±0.1	800	8000	$4*10^{-8}$	15
	17	5		0.5	±0.1	1000	7000	$1*10^{-7}$	25
	20	7		0.5	±0.1	2200	6000	$2*10^{-6}$	37
	26	10		0.8	±0.2	4000	5000	$6*10^{-6}$	79
	30	30		1	±0.3	5500	5000	$2.5*10^{-5}$	120
	34	32		1	±0.2	8000	4000	$4*10^{-5}$	180
	38	50		1	±0.3	11000	4000	$1*10^{-4}$	256

訂購方法：GOOFSMG20 (型號) - 6 (軸孔徑d1) * 8 (軸孔徑d2) - 100 PCS (數量)

GOOFSCG

- 針對所有的聯軸器，其偏心、偏角、軸向位移皆為單獨的容許值。當數種軸線偏心原因同時出現時，該容許值將會減少。
- 最適合高扭矩，高迴轉使用。
- 偏心0.1以上時，間隔環的磨損與負荷矩、偏心、迴轉數成正比。
- 附鍵槽孔徑Ø6 (含) 以上才能選擇。(資料見P.43、P.91)

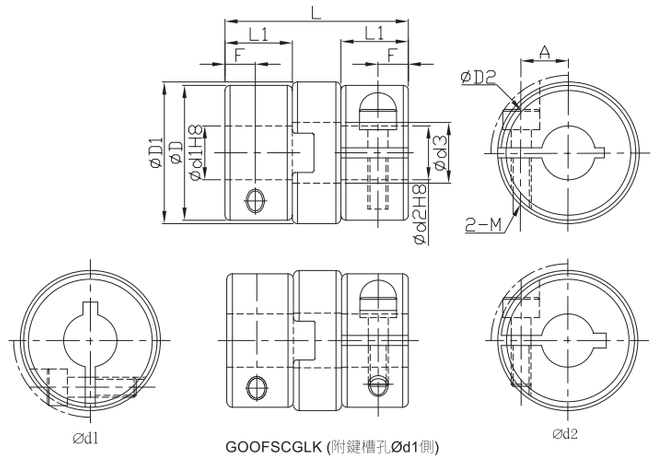

GOOFSCGLK (附鍵槽孔Ød1側)
GOOFSCGRK (附鍵槽孔Ød2側)
GOOFSCGWK (附鍵槽孔Ød1及Ød2側)

組件	材質	配件
本體	SUS303	內六角螺栓
間隔環	鋁青銅	

規格說明		Ød1&Ød2 選擇 *Ød1 ≦ Ød2															ØD	ØD1	ØD2	Ød3	L	L1	A	F	夾鉗螺絲	
型號	ØD	4	5	6	6.35	7	8	9.525	10	11	12	14	15	16	18	20									M	緊固扭矩 (N·m)
GOOFSCG	15	●	●	●													14.5	15	16	7.2	18.4	6.6	4.5	3.2	2.5	1.0
	17		●	●	●												16.8	17.5	19	8.2	24.4	9	5	4	3	1.8
	20			●	●	●	●	●	●								20	21	23	9	27.2	10	7	4.5		
	26			●	●	●	●	●	●	●	●						26	27	29	12	30.4	11.5	8.4	5	4	3.0
	30						●		●		●	●					30	31	32	14	33	12	9	6	4	4.5
	34								●	●	●	●	●	●			34	35	37	17	34	13	11		5	8.0
	38								●		●	●	●	●	●	●	38	41	41	17	39.5	15	13.7	7		

★ 慣性矩和質量按最大孔徑計算

特性說明		容許扭矩 (N·m)	安裝容許偏差			靜態彈性係數 (N·m/rad)	最高回轉數 (r/min^{-1})	★慣性矩 ($kg·m^2$)	★質量 (g)
型號	ØD		偏角 (°)	偏心 (mm)	軸向位移 (mm)				
GOOFSCG	15	3	1.5	0.5	±0.1	800	8000	$6*10^{-7}$	17
	17	5		0.5	±0.1	1000	7000	$1.2*10^{-6}$	30
	20	7		0.5	±0.1	2200	6000	$3*10^{-6}$	48
	26	10		0.8	±0.2	4000	5000	$1*10^{-5}$	90
	30	30		1	±0.3	5500	5000	$2.5*10^{-5}$	120
	34	32		1	±0.2	8000	4000	$4*10^{-5}$	172
	38	50		1	±0.3	11000	4000	$1*10^{-4}$	246

訂購方法：GOOFSCG20 (型號) - 6 (軸孔徑d1) * 8 (軸孔徑d2) - 100 PCS (數量)

GOOFSMP

- 使用溫度 : -40°C~90°C
- 因其偏心、偏角、軸向位移皆為單獨的容許值，所以當數種軸線偏心原因同時出現時，該容許值將會減少。
- 附鍵槽孔徑Ø6 (含) 以上才能選擇。(資料見P.43、P.91)

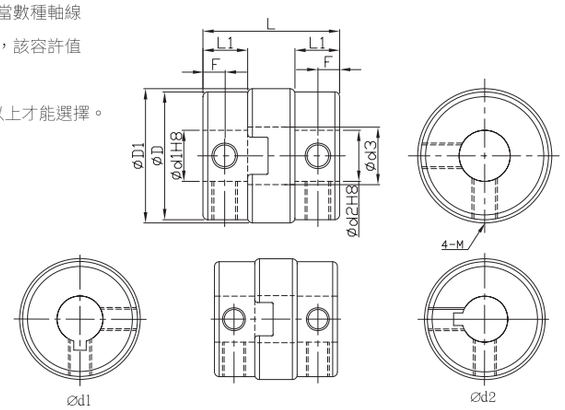

★當Ød1<4且Ød2>5時，會有3處止付螺絲。
★當Ød1及Ød2均小於4時，止付螺絲將會有兩處。

GOOFSMPLK (附鍵槽孔Ød1側)
GOOFSMPRK (附鍵槽孔Ød2側)
GOOFSMPWK (附鍵槽孔Ød1及Ød2側)

組件	材質	配件
本體	SUS303	止付耐落螺絲
間隔環	含碳樹脂	

規格說明		Ød1&Ød2 選擇 *Ød1 ≦ Ød2																		ØD	ØD1	Ød3	L	L1	F	固定螺絲	
型號	ØD	1	1.5	2	3	4	5	6	6.35	7	8	9.525	10	11	12	14	15	16	18	20							M	緊固扭矩 (N·m)
GOOFSMP	6	●	●	●																	6	6.2	2.4	8.4	3	1.5	1.6	0.15
	8	●		●	●																8	8.2	3.4	9.6	3.5	1.7		
	10			●	●	●															10	10.2	4.4	10.2	3.7	1.8	2	0.3
	12				●	●	●														12	12.5	4.0	14.2	5.2	2.5	3	0.7
	15					●	●	●	●	●	●										14.5	15	5.0	16	5.4	2.6		
	17						●	●	●	●	●										16.8	17.5	7.2	19.8	6.7	3.2	4	1.7
	20							●	●	●	●	●	●	●	●						20	21	8.2	21.4	7	3.4		
	26							●	●	●	●	●	●	●	●	●					26	27	12.0	25.6	9	4		
	30										●		●		●	●					30	31	13.0	33	12	6		
	34												●	●	●	●	●	●			34	35	13.0	34.2	13	5.5	5	4.0
	38												●		●	●	●	●	●	●	38	41	17.0	40	15	7		

★ 慣性矩和質量按最大孔徑計算

特性說明		容許扭矩 (N·m)	安裝容許偏差			靜態彈性係數 (N·m/rad)	最高回轉數 (r/min^{-1})	★慣性矩 (kg·m^2)	★質量 (g)
型號	ØD		偏角 (°)	偏心 (mm)	軸向位移 (mm)				
GOOFSMP	6	0.3	3	0.3	±0.25	9	12000	$1.5*10^{-8}$	1.5
	8	0.5		0.4	±0.3	13		$2.2*10^{-8}$	2.5
	10	0.8		0.4	±0.32	21		$3.6*10^{-8}$	4
	12	1		0.5	±0.35	44		$1.6*10^{-7}$	8
	15	1.6		0.8	±0.45	90	10000	$3.5*10^{-7}$	11
	17	2.2		1	±0.55	250		$7.8*10^{-7}$	18
	20	3.2		1.5	±0.6	340	8000	$1.7*10^{-6}$	29
	26	6		2		420	6500	$6.2*10^{-6}$	65
	30	15				1200	6200	$2*10^{-5}$	100
	34	16		2.5		2400	6000	$2.5*10^{-5}$	155
	38	28				3500	5800	$8*10^{-5}$	240

訂購方法 : GOOFSMP26 (型號) - 8 (軸孔徑d1) * 10 (軸孔徑d2) - 100 PCS (數量)

GOOFSCP

- 使用溫度 : -40°C~90°C
- 因其偏心、偏角、軸向位移皆為單獨的容許值，所以當數種軸線偏心原因同時出現時，該容許值將會減少。
- FSCP的夾鉗螺柱緊固扭矩在軸徑 (Ød1, Ød2) Ø16以上時，為5.4 (N·m)。
- 附鍵槽孔徑Ø6 (含) 以上才能選擇。(資料見P.43、P.91)

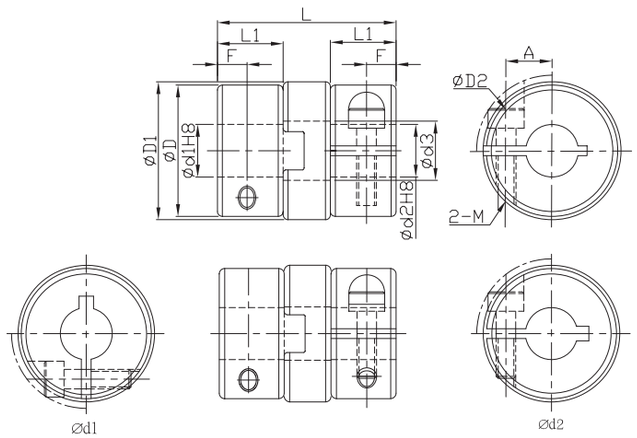

GOOFSCPLK (附鍵槽孔Ød1側)
GOOFSCPRK (附鍵槽孔Ød2側)
GOOFSCPWK (附鍵槽孔Ød1及Ød2側)

組件	材質	配件
本體	SUS303	內六角螺栓
間隔環	含碳樹脂	

規格說明		Ød1&Ød2 選擇 *Ød1 ≦ Ød2															ØD	ØD1	ØD2	Ød3	L	L1	A	F	夾鉗螺絲	
型號	ØD	4	5	6	6.35	7	8	9.525	10	11	12	14	15	16	18	20									M	緊固扭矩 (N·m)
GOOFSCP	15	●	●	●													14.5	15	16	5.0	18.4	6.6	4.5	3.2	2.5	1.0
	17		●	●	●												16.8	17.5	19	7.2	24.4	9	5	4	3	1.8
	20			●	●	●	●	●	●								20	21	23	8.2	27.2	10	7	4.5		
	26			●	●	●	●	●	●	●	●						26	27	29	12	30.4	11.5	8.4	5	4	3.0
	30						●		●		●	●					30	31	32	13	33	12	9	6	4	4.5
	34								●	●	●	●	●	●			34	35	37	13	34	13	11		5	8.0
	38								●		●	●	●	●	●	●	38	41	41	17	40	15	13.7	7		

★ 慣性矩和質量按最大孔徑計算

特性說明		容許扭矩 (N·m)	安裝容許偏差			靜態彈性係數 (N·m/rad)	最高回轉數 (r/min^{-1})	★慣性矩 (kg·m^2)	★質量 (g)
型號	ØD		偏角 (°)	偏心 (mm)	軸向位移 (mm)				
GOOFSCP	15	1.6	3	0.8	±0.45	90	10000	$5.0*10^{-7}$	15
	17	2.2		1	±0.55	250		$1.0*10^{-6}$	28
	20	3.2		1.5	±0.6	340	8000	$2.4*10^{-6}$	40
	26	6		2		420	6500	$8.0*10^{-6}$	85
	30	15				1200	6200	$2.0*10^{-5}$	100
	34	16		2.5		2400	6000	$2.5*10^{-5}$	155
	38	18				3500	5800	$8.0*10^{-5}$	240

◎GOOFSMP & GOOFSCP 間隔環選用請參考P.43、P.0109說明

訂購方法 : GOOFSCP30 (型號) - 10 (軸孔徑d1) * 12 (軸孔徑d2) - 100 PCS (數量)

GOOFAMJ

- 使用溫度 : -20°C~80°C
- 針對所有的聯軸器，其偏心、偏角、軸向位移皆為單獨的容許值。
  當數種軸線偏心原因同時出現時，該容許值將會減少。
- 附鍵槽孔徑Ø6 (含) 以上才能選擇。(資料見P.44、P.92)

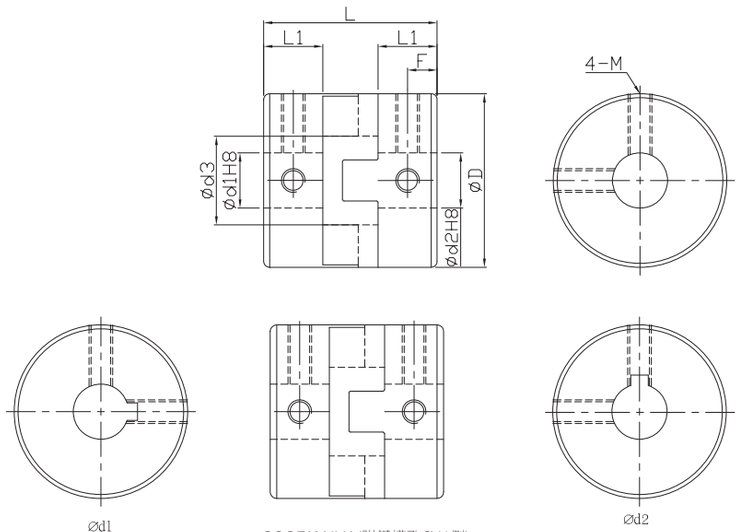

GOOFAMJLK (附鍵槽孔Ød1側)
GOOFAMJRK (附鍵槽孔Ød2側)
GOOFAMJWK (附鍵槽孔Ød1及Ød2側)

組件	材質	表面處理	配件
本體	杜拉鋁	陽極處理	止付耐落螺絲
間隔環	工程塑膠(POM)	—	

規格說明		Ød1&Ød2 選擇 *Ød1 ≦ Ød2												Ød3	L	L1	F	固定螺絲	
型號	ØD	14	15	16	18	20	22	25	26	28	30	35	38					M	緊固扭矩 (N·m)
GOOFAMJ	44	●	●	●	●	●	●							22.5	44	15	7.5	6	7.0
	55				●	●	●	●	●					28	55	19	9.5	8	15.0
	70						●	●		●	●	●	●	39	75	25	12.5	10	30.0

★ 慣性矩和質量按最大孔徑計算

特性說明		容許扭矩 (N·m)	安裝容許偏差		靜態彈性係數 (N·m/rad)	最高回轉數 (r/min^{-1})	★慣性矩 (kg·m^2)	★質量 (g)
型號	ØD		偏角 (°)	偏心 (mm)				
GOOFAMJ	44	30	2	1	1500	12000	$4*10^{-5}$	140
	55	45		1.5	2800	10000	$11*10^{-5}$	260
	70	80		2	4800	8000	$40*10^{-5}$	450

訂購方法 : GOOFAMJ44 (型號) - 18 (軸孔徑d1) * 22 (軸孔徑d2) - 100 PCS (數量)

GOOFACJ

- 使用溫度 : -20°C~80°C
- 針對所有的聯軸器，其偏心、偏角、軸向位移皆為單獨的容許值。
  當數種軸線偏心原因同時出現時，該容許值將會減少。
- 當軸徑過小時，為防止滑移，必須選擇比目錄刊載中的數值更大的夾鉗螺柱緊固扭矩。
  表格中記載的緊固扭矩僅為一般的標準。
- 附鍵槽孔徑Ø6 (含) 以上才能選擇。(資料見P.44、P.92)

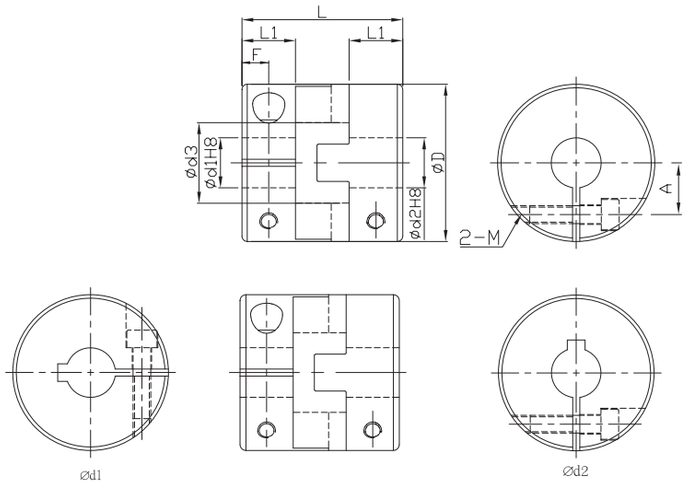

GOOFACJLK (附鍵槽孔Ød1側)
GOOFACJRK (附鍵槽孔Ød2側)
FACJWK (附鍵槽孔Ød1及Ød2側)

組件	材質	表面處理	配件
本體	杜拉鋁	陽極處理	內六角螺栓
間隔環	工程塑膠(POM)	—	

規格說明		Ød1&Ød2 選擇 *Ød1 ≦ Ød2										Ød3	L	L1	F	A	夾鉗螺絲	
型號	ØD	14	15	16	18	20	22	25	28	30	35						M	緊固扭矩 (N·m)
GOOFACJ	44	●	●	●	●	●						22.5	44	15	7.5	14.5	5	*8.4
	55				●	●	●	●				28	55	19	9.5	17	6	*14.4
	70						●	●	●	●	●	39	75	25	12.5	24	8	*30.0

★ 慣性矩和質量按最大孔徑計算

特性說明		容許扭矩 (N·m)	安裝容許偏差		靜態彈性係數 (N·m/rad)	最高回轉數 (r/min^{-1})	★慣性矩 (kg·m^2)	★質量 (g)
型號	ØD		偏角 (°)	偏心 (mm)				
GOOFACJ	44	26	2	1	1500	12000	$4*10^{-5}$	140
	55	40		1.5	2800	10000	$11*10^{-5}$	260
	70	72		2	4800	8000	$40*10^{-5}$	450

◎GOOFAMJ & GOOFACJ 間隔環選用請參考P.44、P.92說明

訂購方法 : GOOFACJ44 (型號) - 16 (軸孔徑d1) 18 (軸孔徑d2) - 100 PCS (數量)

GOOFACPL

- 使用溫度 : -20°C~80°C
- 因其偏心、偏角、軸向位移皆為單獨的容許值，所以當數種軸線偏心原因同時出現時，該容許值將會減少。

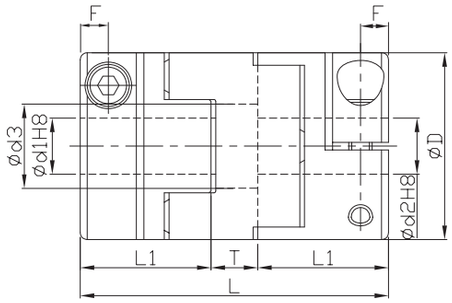

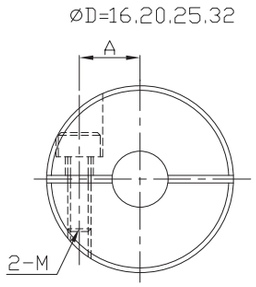

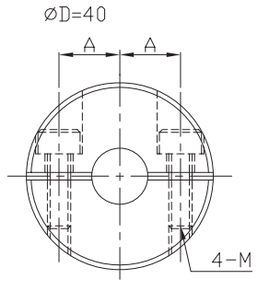

組件	材質	表面處理	配件
本體	杜拉鋁	陽極處理	內六角螺栓
間隔環	工程塑膠(POM)	—	

規格說明		Ød1&Ød2 選擇 *Ød1 ≦ Ød2													Ød3	L	L1	T	F	A	夾鉗螺栓·固定螺栓	
型號	ØD	4	5	6	6.35	7	8	9.525	10	11	12	14	15	16							M	緊固扭矩 (N·m)
GOOFACPL	16	●	●	●											7	29	13	3	3	5	2.5	1
	20		●	●	●	●	●								9	33	14	5		6.5		
	25			●	●	●	●	●	●						11	39	17	5	3.8	9	3	1.5
	32						●	●	●	●	●	●			14.5	45	19	7	4.5	11	4	2.5
	40										●	●	●	●	17	50	23	4	7	13	5	4

★ 慣性矩和質量按最大孔徑計算

特性說明		容許扭矩 (N·m)	安裝容許偏差		靜態彈性係數 (N·m/rad)	最高回轉數 (r/min^{-1})	★慣性矩 ($kg·m^2$)	★質量 (g)
型號	ØD		偏角 (°)	偏心 (mm)				
GOOFACPL	16	0.7	3	1.0	31	9500	$5.8*10^{-7}$	12
	20	1.2		1.5	60	7600	$1.5*10^{-6}$	19
	25	2		2.0	140	6100	$4.4*10^{-6}$	36
	32	4.5		2.5	280	4800	$1.4*10^{-5}$	69
	40	9		3.0	540	3800	$4.1*10^{-5}$	130

訂購方法 : GOOFACPL25 (型號) - 8 (軸孔徑d1) * 10 (軸孔徑d2) - 100 PCS (數量)

GOOFACPS

- 使用溫度 : -20°C~80°C
- 因其偏心、偏角、軸向位移皆為單獨的容許值，所以當數種軸線偏心原因同時出現時，該容許值將會減少。

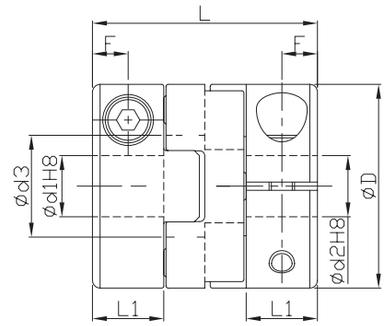

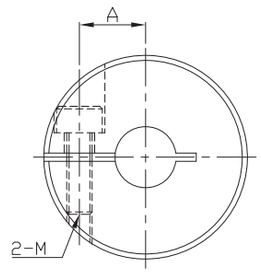

組件	材質	表面處理	配件
本體	杜拉鋁	陽極處理	內六角螺栓
間隔環	工程塑膠(POM)	—	

規格說明		Ød1&Ød2 選擇 *Ød1 ≦ Ød2												Ød3	L	L1	F	A	夾鉗螺栓·固定螺栓	
型號	ØD	3	4	5	6	6.35	7	8	9.525	10	11	12	14						M	緊固扭矩 (N·m)
GOOFACPS	12	●	●	●										6	14.9	5	2.5	4	2	0.5
	16	●	●	●	●									8	21	7	3.5	5	2.5	1
	20			●	●	●	●	●						10	22			6.5		
	25					●	●	●	●	●				14	27.2	8	4	9	3	1.5
	32						●	●	●	●	●	●	●	18	33.3	10	5	11	4	2.5

★ 慣性矩和質量按最大孔徑計算

特性說明		容許扭矩 (N·m)	安裝容許偏差		靜態彈性係數 (N·m/rad)	最高回轉數 (r/min^{-1})	★慣性矩 ($kg·m^2$)	★質量 (g)
型號	ØD		偏角 (°)	偏心 (mm)				
GOOFACPS	12	0.2	2	0.6	9	13000	$7.1*10^{-8}$	3
	16	0.4		1.0	30	9500	$3*10^{-7}$	8
	20	0.7		1.3	47	7600	$7.4*10^{-7}$	13
	25	1.2		1.5	85	6100	$2.2*10^{-6}$	24
	32	2.8		2.0	190	4800	$7.3*10^{-6}$	48

◎ GOOFACPL & GOOFACPS 間隔環選用請參考P.45、P.0111說明

訂購方法 : GOOFACPS25 (型號) - 8 (軸孔徑d1) * 10 (軸孔徑d2) - 100 PCS (數量)

GOOFAMN

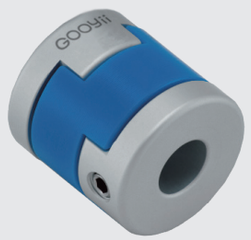

- 使用溫度 : -20°C~80°C
- 因其偏心、偏角、軸向位移皆為單獨的容許值，所以當數種軸線偏心原因同時出現時，該容許值將會減少。

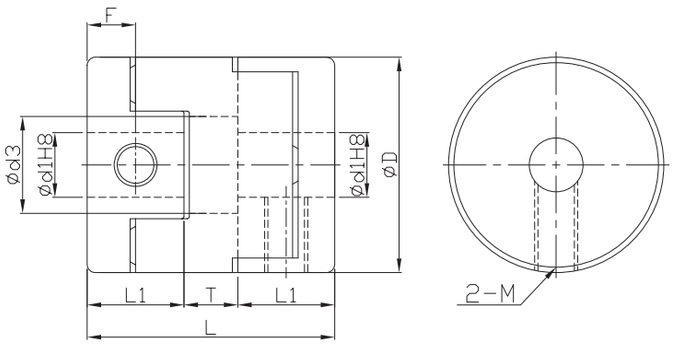

組件	材質	表面處理	配件
本體	杜拉鋁	陽極霧本	止付耐落螺絲
間隔環	工程塑膠(POM)	—	

規格說明		Ød1&Ød2 選擇 *Ød1 ≦ Ød2														Ød3	L	L1	T	F	夾鉗螺栓·固定螺栓	
型號	ØD	3	4	5	6	6.35	7	8	9.525	10	11	12	14	15	16						M	緊固扭矩 (N·m)
GOOFAMN	16	●	●	●	●	●										7	18	7	4	3.5	3	0.7
	20		●	●	●	●	●	●								9	23	9	5	4.5	4	1.7
	25			●	●	●	●	●	●	●						11	28	11	6	5.5	5	4
	32							●	●	●	●	●	●			14.5	33	13	7	6.5	6	7
	40							●	●	●	●	●	●	●	●	17	32	14	4	7		

★ 慣性矩和質量按最大孔徑計算

特性說明		容許扭矩 (N·m)	安裝容許偏差		靜態彈性係數 (N·m/rad)	最高回轉數 (r/min^{-1})	★慣性矩 ($kg·m^2$)	★質量 (g)
型號	ØD		偏角 (°)	偏心 (mm)				
GOOFAMN	16	0.7	3	1.0	31	9500	$3.2*10^{-7}$	7
	20	1.2		1.5	60	7600	$1.0*10^{-6}$	14
	25	2		2.0	140	6100	$3.0*10^{-6}$	27
	32	4.5		2.5	280	4800	$9.5*10^{-6}$	50
	40	9		3.0	540	3800	$2.3*10^{-5}$	80

◎GOOFAMN 間隔環選用請參考P.45、P.0111說明

訂購方法 : GOOFAMN25 (型號) - 6 (軸孔徑d1) * 8 (軸孔徑d2) - 100 PCS (數量)

GOOFS-PC

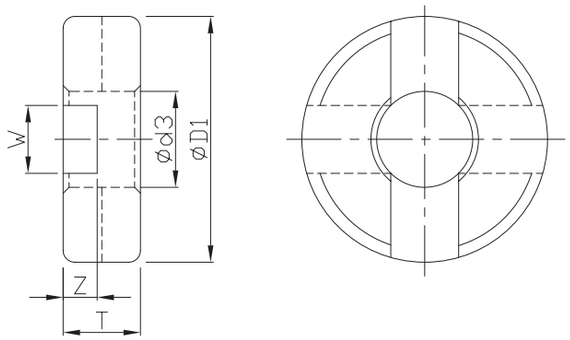

◆ 間隔環

材質:含碳樹脂

規格說明		ØD1	T	Ød3	W	Z	適用聯軸器
型號	ØD						
GOOFS-PC	6	6.2	2.2	2.4	1.3	1.3	GOOFSMP6
	8	8.2	2.4	3.4	1.6	1.5	GOOFSMP8
	10	10.2	2.6	4.4	1.6	1.6	GOOFSMP10
	12	12.5	3.8	4.0	3	1.8	GOOFSMP12
	15	15	4.8	5.0	3.4	2.3	GOOFSMP15 GOOFSCP15
	17	17.5	6	7.2	4.6	2.9	GOOFSMP17 GOOFSCP17
	20	21	6.6	8.2	5.8	3.2	GOOFSMP20 GOOFSCP20
	26	27	7	12.0	7	4	GOOFSMP26 GOOFSCP26
	30	31	8.5	13.0	7	4	GOOFSMP30 GOOFSCP30
	34	35	7	13.0	7	4	GOOFSMP34 GOOFSCP34
	38	41	9.5	16.0	7	4	GOOFSMP38 GOOFSCP38

◆ W尺寸以嚴格的標準製造，且經過互崁合的調整。

訂購說明: GOOFS-PC (型號) - 26 (ØD)

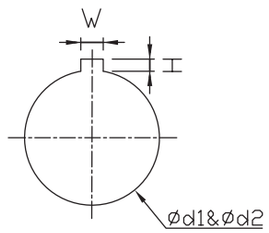

◆ 鍵槽尺寸 (撓性聯軸器-開縫型、剛性聯軸器，不適合加工鍵槽)

軸孔徑 Ød1 · Ød2	W		H		鍵的尺寸 W*H
	基準尺寸	容許誤差	基準尺寸	容許誤差	
6~7.9	2	±0.0125	1.0	+0.1 0	2*2
8~10	3		1.4		3*3
10.1~12	4	±0.0150	1.8		4*4
12.1~17	5		2.3		5*5
17.1~20	6		2.8		6*6

GOOFS-PP

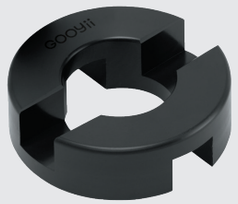

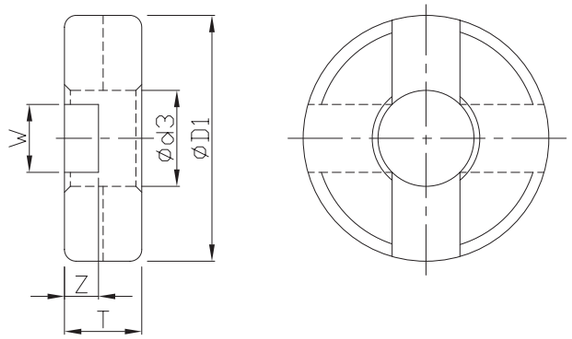

◆ 間隔環

材質:工程塑膠 (POM)

規格說明 型號	ØD	ØD1	T	Ød3	W	Z	適用聯軸器
GOOFS-PP	44	44.3	14	22.5	10.4	9	GOOFAMJ44 GOOFACJ44
	55	55	17	28	13	11	GOOFAMJ55 GOOFACJ55
	70	69	25	39	15	16.5	GOOFAMJ70 GOOFACJ70

訂購說明: GOOFS-PP (型號) - 44 (ØD)

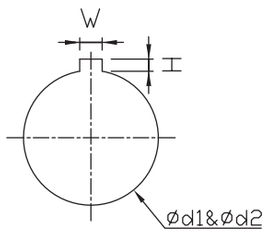

◆ 鍵槽尺寸 (撓性聯軸器-開縫型、剛性聯軸器，不適合加工鍵槽)

軸孔徑 Ød1 · Ød2	W 基準尺寸	W 容許誤差	H 基準尺寸	H 容許誤差	鍵的尺寸 W*H
14~17	5	±0.0150	2.3	+0.1 0	5*5
17.1~22	6		2.8		6*6
22.1~30	8	±0.0180	3.3	+0.2 0	8*7
30.1~42	10				10*8

撓性聯軸器 | 十字間隔環選用

GOOFA-PB

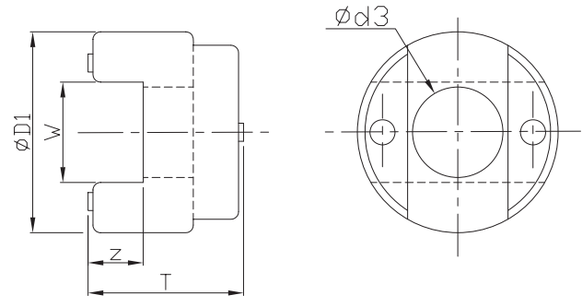

◆ 間隔環

材質:工程塑膠 (POM)

規格說明 型號	ØD	ØD1	T	Ød3	W	Z	適用聯軸器
GOOFA-PB	16	16	12	7	8	4.5	GOOFAMN16 GOOFACPL16
	20	20	15	9	10	5.5	GOOFAMN20 GOOFACPL20
	25	25	18	11	12	6.5	GOOFAMN25 GOOFACPL25
	32	32	21	14.5	15	7.5	GOOFAMN32 GOOFACPL32
	40	40	18	17	19	7.5	GOOFAMN40 GOOFACPL40

訂購說明: GOOFA-PB (型號) - 32 (ØD)

GOOFA-PG

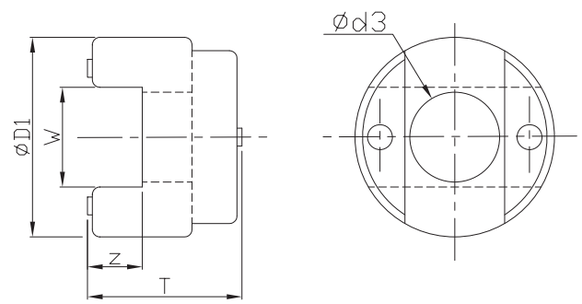

◆ 間隔環

材質:工程塑膠 (POM)

規格說明 型號	ØD	ØD1	T	Ød3	W	Z	適用聯軸器
GOOFA-PG	12	12	4.9	6	4	2.5	GOOFACPS12
	16	16	7	8	5	3.5	GOOFACPS16
	20	20	8	10	7	4	GOOFACPS20
	25	25	11.2	14	9	5.5	GOOFACPS25
	32	32	13.3	18	10	6.5	GOOFACPS32

訂購說明: GOOFA-PG (型號) - 32 (ØD)

GOOFAME


(B)


(W)


(R)

- 使用溫度：-20°C~60°C
- 因其偏心、偏角、軸向位移皆為單獨的容許值，所以當數種軸線偏心原因同時出現時，該容許值將會減少。

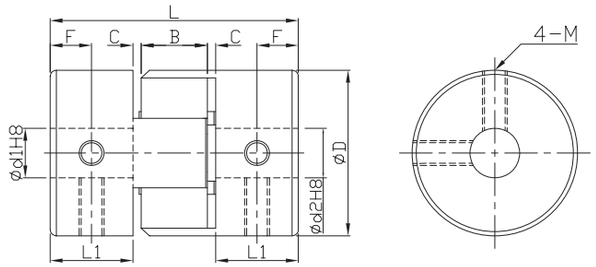

GOOFAME ØD=14,20,30

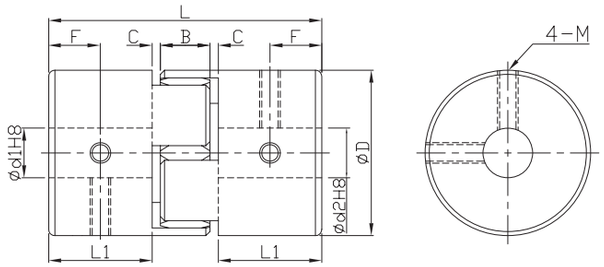

GOOFAME ØD=40

組件	材質	表面處理	配件
本體	杜拉鋁	陽極處理	止付耐落螺絲
間隔環	TPEE彈性體	—	

★"C"尺寸，在使用者組裝時務必預留，否則將影響容許偏角，加速心軸及聯軸器損壞

規格說明		間隔環 (硬度&顏色)	Ød1&Ød2 選擇 *Ød1 ≦ Ød2														L	L1	B	C	F	固定螺栓	
型號	ØD		3	4	5	6	6.35	7	8	9.525	10	11	12	14	15	16						M	緊固扭矩 (N·m)
GOOFAME	14	80sh A (B藍) 92sh A (W白) 98sh A (R紅)	●	●	●	●											22	7	6	1	3.5	3	0.7
	20				●	●	●	●	●	●							30	10	8		5		
	30							●	●	●	●	●	●	●			35	11	10	1.5	5.5	4	1.7
	40										●	●	●	●	●	●	66	25	12	2	12.5	5	4

★慣性矩和質量按最大孔徑計算

特性說明		容許扭矩 (N·m)			安裝容許偏差					靜態彈性係數 (N·m/rad)			最高回轉數 (r/min^{-1})	★慣性矩 ($kg·m^2$)	★質量 (g)
					偏角 (°)	偏心 (mm)			軸向位移 (mm)						
型號	ØD	B	W	R		B	W	R		B	W	R			
GOOFAME	14	0.7	1.2	2	1.0	0.15	0.10	0.10	+0.6 0	8	14	22	27000	$2.1*10^{-7}$	7.3
	20	1.8	3	5		0.20	0.15		+0.8 0	16	29	55	19000	$1.0*10^{-6}$	18
	30	4	7.5	12.5		0.20	0.15		+1.0 0	46	73	130	13000	$5.9*10^{-6}$	46
	40	4.9	10	17		0.15	0.10		+1.2 0	380	570	1200	9600	$4.0*10^{-5}$	150

訂購方法：GOOFAME30 (型號) - 12 (軸孔徑d1) 14 (軸孔徑d2) - 100 PCS (數量)

GOOFAMK


(B)


(W)


(R)

- 使用溫度：-20°C~60°C
- 因其偏心、偏角、軸向位移皆為單獨的容許值，所以當數種軸線偏心原因同時出現時，該容許值將會減少。

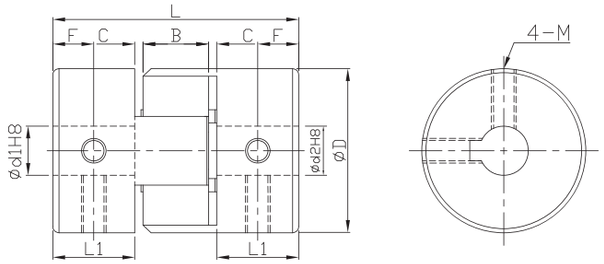

GOOFAMK ØD=30

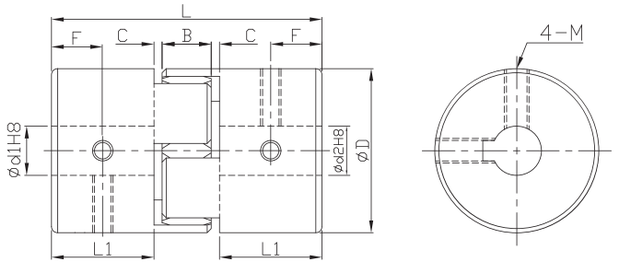

GOOFAMK ØD=40

組件	材質	表面處理	配件
本體	杜拉鋁	陽極處理	止付耐落螺絲
間隔環	TPEE彈性體	—	

★"C"尺寸，在使用者組裝時務必預留，否則將影響容許偏角，加速心軸及聯軸器損壞

規格說明		間隔環 (硬度&顏色)	Ød1&Ød2 選擇 *Ød1 ≦ Ød2						L	L1	B	C	F	固定螺栓	
型號	ØD		10	11	12	14	15	16						M	緊固扭矩 (N·m)
GOOFAMK	30	80sh A (B藍) 92sh A (W白) 98sh A (R紅)	●	●	●	●			35	11	10	1.5	5.5	4	1.7
	40		●	●	●	●	●	●	66	25	12	2	12.5	5	4

★慣性矩和質量按最大孔徑計算

特性說明		扭矩 (N·m)			安裝容許偏差					靜態彈性係數 (N·m/rad)			最高回轉數 (r/min^{-1})	★慣性矩 ($kg·m^2$)	★質量 (g)
					偏角 (°)	偏心 (mm)			軸向位移 (mm)						
型號	ØD	B	W	R		B	W	R		B	W	R			
GOOFAMK	30	4	7.5	12.5	1.0	0.20	0.15	0.10	+1.00 0	46	73	130	5100	$5.8*10^{-6}$	45
	40	4.9	10	17		0.15	0.10		+1.20 0	380	570	1200	3800	$3.8*10^{-5}$	150

◎GOOFAME & GOOFAMK 間隔環選用請參考P.52、P.0118說明

訂購方法：GOOFAMK30 (型號) - 12 (軸孔徑d1) 14 (軸孔徑d2) - 100 PCS (數量)

GOOFACE

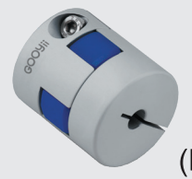

(B)

(W)

(R)

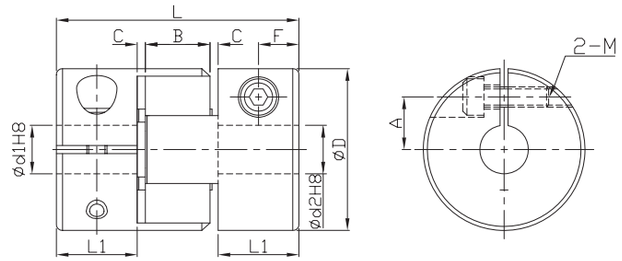

GOOFACE ØD=14.20.30

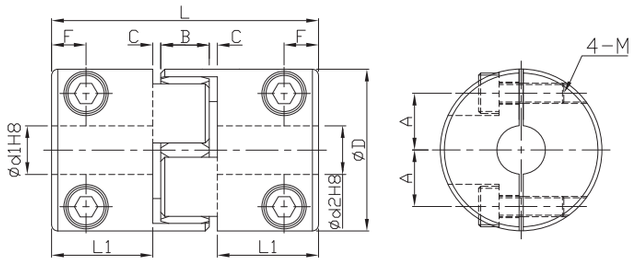

GOOFACE ØD=40

- 使用溫度 : -20°C~60°C
- 因其偏心、偏角、軸向位移皆為單獨的容許值，所以當數種軸線偏心原因同時出現時，該容許值將會減少。

組件	材質	表面處理	配件
本體	杜拉鋁	陽極處理	內六角螺栓
間隔環	TPEE彈性體	—	

★"C"尺寸，在使用者組裝時務必預留，否則將影響容許偏角，加速心軸及聯軸器損壞

規格說明		間隔環 (硬度&顏色)	Ød1&Ød2 選擇 *Ød1 ≦ Ød2														L	L1	B	C	F	A	夾鉗螺栓	
型號	ØD		3	4	5	6	6.35	7	8	9.525	10	11	12	14	15	16							M	緊固扭矩 (N·m)
GOOFACE	14	80sh A (B藍) 92sh A (W白) 98sh A (R紅)	●	●	●												22	7	6	1	3.5	4	2	0.5
	20				●	●	●	●	●								30	10	8		5	6.5	2.5	1
	30							●	●	●	●	●	●				35	11	10	1.5	5.5	10	4	2.5
	40										●	●	●	●	●	●	66	25	12	2	8.5	14	5	4

★慣性矩和質量按最大孔徑計算

特性說明		容許扭矩 (N·m)			安裝容許偏差					靜態彈性係數 (N·m/rad)			最高回轉數 (r/min^{-1})	★慣性矩 ($kg·m^2$)	★質量 (g)
					偏角 (°)	偏心 (mm)			軸向位移 (mm)						
型號	ØD	B	W	R		B	W	R		B	W	R			
GOOFACE	14	0.7	1.2	2	1.0	0.15	0.10	0.10	+0.6 0	8	14	22	11000	$1.6*10^{-7}$	6
	20	1.8	3	5		0.20	0.15		+0.8 0	16	29	55	7600	$1.1*10^{-6}$	19
	30	4	7.5	12.5		0.20	0.15		+1.0 0	46	73	130	5100	$6.2*10^{-6}$	50
	40	4.9	10	17		0.15	0.10		+1.2 0	380	570	1200	3800	$3.9*10^{-5}$	160

訂購方法 : GOOFACE30 (型號) - 10 (軸孔徑d1) 12 (軸孔徑d2) 100 PCS (數量)

GOOFACK

(B)

(W)

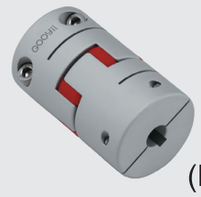

(R)

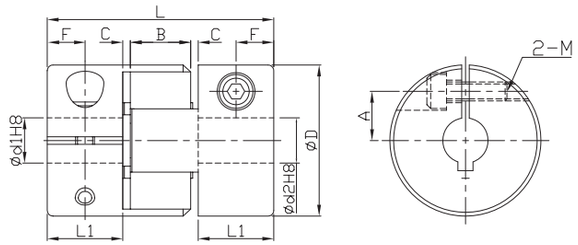

GOOFACK ØD=30

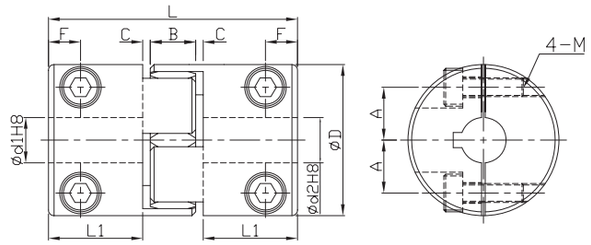

GOOFACK ØD=40

- 使用溫度 : -20°C~60°C
- 因其偏心、偏角、軸向位移皆為單獨的容許值，所以當數種軸線偏心原因同時出現時，該容許值將會減少。

組件	材質	表面處理	配件
本體	杜拉鋁	陽極處理	內六角螺栓
間隔環	TPEE彈性體	—	

★"C"尺寸，在使用者組裝時務必預留，否則將影響容許偏角，加速心軸及聯軸器損壞

規格說明		間隔環 (硬度&顏色)	Ød1&Ød2 選擇 *Ød1 ≦ Ød2						L	L1	B	C	F	A	夾鉗螺栓	
型號	ØD		10	11	12	14	15	16							M	緊固扭矩 (N·m)
GOOFACK	30	80sh A (B藍) 92sh A (W白) 98sh A (R紅)	●	●	●				35	11	10	1.5	5.5	10	4	2.5
	40		●	●	●	●	●	●	66	25	12	2	8.5	14	5	4

★慣性矩和質量按最大孔徑計算

特性說明		容許扭矩 (N·m)			安裝容許偏差					靜態彈性係數 (N·m/rad)			最高回轉數 (r/min^{-1})	★慣性矩 ($kg·m^2$)	★質量 (g)
					偏角 (°)	偏心 (mm)			軸向位移 (mm)						
型號	ØD	B	W	R		B	W	R		B	W	R			
GOOFACK	30	4	7.5	12.5	1.0	0.20	0.15	0.10	+1.0 0	46	73	130	5100	$4.2*10^{-6}$	50
	40	4.9	10	17		0.15	0.10		+1.2 0	380	570	1200	3800	$3.7*10^{-5}$	160

◎GOOFACE & GOOFACK 間隔環選用請參考P.52、P.0118說明

訂購方法 : GOOFACK30 (型號) - 10 (軸孔徑d1) x 12 (軸孔徑d2) - 100 PCS (數量)

GOOFACE

- 使用溫度：-20°C~90°C
- 因其偏心、偏角軸向位移皆為單獨的容許值，所以當數種軸線偏心原因同時出現時，該容許值將會減少。
- 此規格可依客戶需求，追加鍵槽，標示方式 LK(Ød1孔)、RK(Ød2孔)、WK(Ød1、Ød2孔) 鍵槽尺寸如P.44、P.0110。

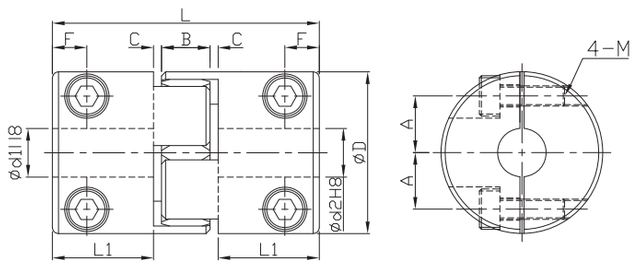

GOOFACE D=55,65,80

組件	材質	表面處理	配件
本體	杜拉鋁	陽極處理	內六角螺栓
間隔環	TPEE彈性體	—	

規格說明		間隔環 彈性硬度 (顏色)	Ød1&Ød2 選擇 * Ød1≦Ød2							L	L1	B	C	F	A	夾鉗螺栓	
型號	ØD		16	20	24	32	35	40	42							M	緊固扭矩 (N·m)
GOOFACE	55	92sh A(白) 98sh A(紅)	●	●	●					78	30	14	2	10.5	20	M6	10.5
	65		●	●	●	●	●			90	35	15	2.5	11.5	25	M8	25
	80		●	●	●	●	●	●	●	114	45	18	3	15.5	25	M8	30

★ 慣性矩和質量按最大孔徑計算

特性說明		容許扭矩(N．m)		容許偏角	容許偏心(mm)		容許軸向位移 (mm)	靜態彈性系數 (N·m/rad)		最高轉數 (r/min^{-1})	慣性力矩 ($kg·m^2$)	質量 (g)
型號	ØD	R(紅)	W(白)		R(紅)	W(白)		R(紅)	W(白)			
GOOFACE	55	60	35	0.9°	0.1	0.1	1.2	2600	1600	8650	$1.6*10^{-4}$	330
	65	160	95				1.2	4900	3000	7350	$3.8*10^{-4}$	560
	80	325	190				1.2	6500	5300	5950	$1.0*10^{-3}$	560

訂購方法：GOOFACE65 (型號) - 24 (軸孔徑d1) 35 (軸孔徑d2) - 100 PCS (數量)

GOOFASE

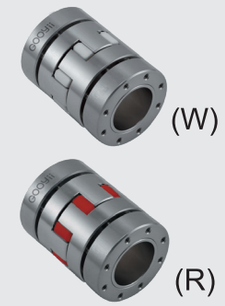

- 使用溫度：-20°C~90°C
- 因其偏心、偏角軸向位移皆為單獨的容許值，所以當數種軸線偏心原因同時出現時，該容許值將會減少。
- 無旋轉間隙、高精度的脹緊套設計。
- 鋁質軸套，重量輕，轉動慣量小。
- 軸心緊固摩擦力矩大。
- 運行平穩，最高限速達40m/s。

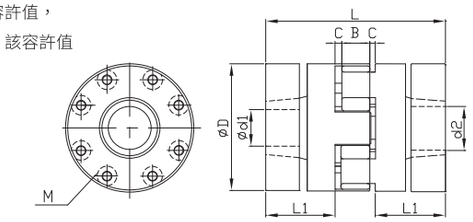

組件	材質	表面處理	配件
本體	超級杜拉鋁	陽極處理	內六角螺栓
間隔環	TPEE彈性體	—	

規格說明		間隔環 (硬度&顏色)	Ød1&Ød2 選擇 * Ød1≦Ød2									L	L1	B	C	脹緊螺栓	
型號	ØD		16	20	24	26	28	29	32	35	38					M	緊固扭矩 (N·m)
GOOFASE GOOFCSE	55	92sh A(W白) 98sh A(R紅)	●	●	●							78	30	14	2	M5	6
	65					●	●	●	●	●	●	90	35	15	2.5	M5	7
	80					●	●	●	●	●	●	114	45	18	3	M6	12
	95						●	●	●	●	●	126	50	20	3	M8	30

★ 慣性矩和質量按最大孔徑計算

特性說明		容許扭矩 (N·m)		容許偏角	容許偏心 (mm)		容許軸向位移 (mm)	靜態彈性系數 (N·m/rad)		最高轉數 (r/min^{-1})	慣性力矩 ($kg·m^2$)	質量(g)
型號	ØD	R(紅)	W(白)		R(紅)	W(白)		R(紅)	W(白)			
GOOFASE	55	60	35	0.9°	0.1	0.1	1.2	2600	1600	8650	$0.78*10^{-4}$	162
	65	160	95				1.2	2600	1600	7350	$1.70*10^{-4}$	240
	80	325	190				1.2	4900	3000	5950	$5.17*10^{-4}$	490
	95	450	265				1.2	2600	1600	5000	$11.7*10^{-4}$	772

GOOFCSE

- 使用溫度：-20°C~90°C
- 因其偏心、偏角軸向位移皆為單獨的容許值，所以當數種軸線偏心原因同時出現時，該容許值將會減少。
- 無旋轉間隙、高精度的脹緊套設計。
- 軸心緊固摩擦力矩大。
- 運行平穩，最高限速達40m/s。

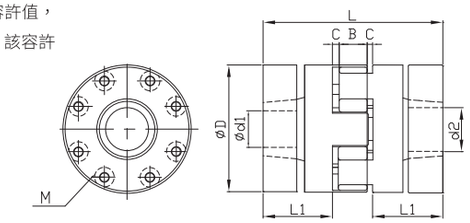

組件	材質	表面處理	配件
本體	中碳鋼	染黑處理	內六角螺栓
間隔環	TPEE彈性體	—	

特性說明		容許扭矩 (N·m)		容許偏角	容許偏心 (mm)		容許軸向位移 (mm)	靜態彈性系數 (N·m/rad)		最高轉數 (r/min^{-1})	慣性力矩 ($kg·m^2$)	質量 (g)
型號	ØD	R(紅)	W(白)		R(紅)	W(白)		R(紅)	W(白)			
GOOFCSE	55	60	35	0.9°	0.1	0.1	1.2	2600	1600	6950	$1.91*10^{-4}$	399
	65	160	95				1.2	2600	1600	5850	$4.18*10^{-4}$	592
	80	325	190				1.2	4900	3000	4758	$12.9*10^{-4}$	1225
	95	450	265				1.2	2600	1600	4000	$31.7*10^{-4}$	2300

訂購方法：GOOFCSE80 (型號) - 28 (軸孔徑d1) 36 (軸孔徑d2) - 100 PCS (數量)

爪型間隔環

型號	ØD	適用聯軸器		外形示意	顏色	硬度 JIS A
GOOFS-B GOOFS-W GOOFS-R	14	GOOFAME14	GOOFACE14		B= 藍色 W= 白色 R= 紅色	B=80sh A W=92sh A R=98sh A
	20	GOOFAME20	GOOFACE20			
	30	GOOFAME30 GOOFAMK30	GOOFACE30 GOOFACK30			
	40	GOOFAME40 GOOFAMK40	GOOFACE40 GOOFACK40			

型號	ØD	適用聯軸器	外形示意	顏色	硬度 JIS A	備註
GOOFS-W GOOFS-R	55	GOOFACE		W=白 R =紅	W=92 shA W=98 shA	本產品會有紅色或綠色的可能，但顏色不影響硬度。
	65					
	80					
	55	GOOFASE				
	65					
	80					
	95					
	55	GOOFCSE				
	65					
	80					
	95					

訂購方法： GOOFS-W（型號） - 30（ØD）

標示硬度 (邵氏A)

- 間隔環採止付型、夾持型共通使用。
- 硬度越大者、其角向傳動的靈敏度越好，硬度越小者、則吸震性越佳。
- 撓性聯軸器 (附爪型間隔環者)安裝補充說明

撓性聯軸器 (附爪型間隔環者) 諸如GOOFAME、GOOFAMK、GOOFACE、GOOFACK等系列，於安裝時須維持“C”尺寸的正確。
這樣方能確保爪型間隔環的功能與使用壽命，同時保有此種聯軸器的電氣絕緣性能。

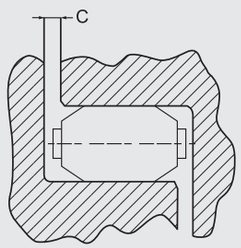

GOORAM

- 超低慣性和高靈敏度。
- 免維護，超強抗油和耐腐蝕性。

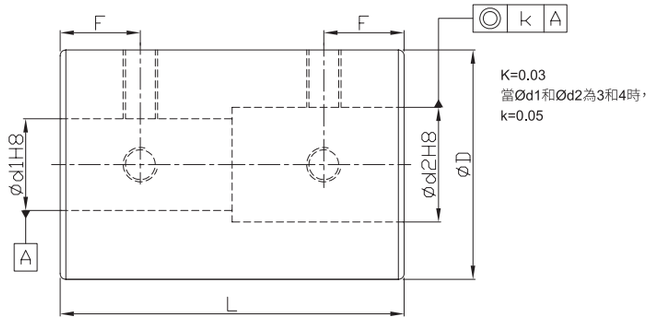

*當Ød1<4且Ød2>5時，會有3處止付螺絲。
*當Ød1及Ød2均小於4時，止付螺絲將會有兩處。

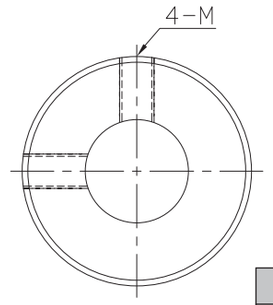

材質	表面處理	配件
杜拉鋁	陽極處理	止付耐落螺絲

規格說明		Ød1&Ød2 選擇 *Ød1 ≦ Ød2													L	F	M 粗螺紋
型號	ØD	3	4	5	6	8	10	11	12	14	15	16	18	20			
GOORAM	16	●	●	●	●										24	6	3
	20			●	●	●	●								30	7	
	25					●	●	●	●						36	9	4
	32								●	●	●	●			41	10	
	40										●	●	●	●	44	10.5	5

★ 慣性矩和質量按最大孔徑計算

特性說明		容許扭矩 (N·m)	最高回轉數 (r/min^{-1})	★慣性矩 ($kg·m^2$)	螺絲緊固扭矩 (N·m)	★質量 (g)
型號	ØD					
GOORAM	16	0.3	24000	$4.4*10^{-7}$	0.7	11
	20	0.5	19000	$1.3*10^{-6}$		20
	25	1	15000	$3.9*10^{-6}$	1.7	39
	32	2	12000	$1.2*10^{-5}$		71
	40	4	4000	$1.5*10^{-5}$	4	120

訂購方法： GOORAM20（型號） - 6（軸孔徑d1） 8（軸孔徑d2） - 100 PCS（數量）

GOORSM

- 超低慣性和高靈敏度。
- 免維護，超強抗油和耐腐蝕性。

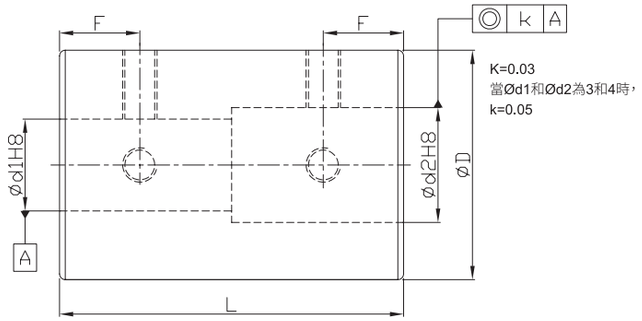

*當Ød1<4且Ød2>5時，會有3處止付螺絲。
*當Ød1及Ød2均小於4時，止付螺絲將會有兩處。

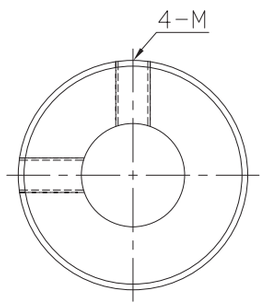

材質	配件
SUS303	止付耐落螺絲

規格說明		Ød1&Ød2 選擇 *Ød1 ≦ Ød2											L	F	M 粗螺紋
型號	ØD	3	4	5	6	8	10	11	12	14	15	16			
GOORSM	16	●	●	●	●								24	6	3
	20			●	●	●	●						30	7	
	25					●	●	●	●				36	9	4
	32								●	●	●	●	41	10	

★ 慣性矩和質量按最大孔徑計算

特性說明		容許扭矩 (N·m)	最高回轉數 (r/min^{-1})	★慣性矩 ($kg·m^2$)	螺絲緊固扭矩 (N·m)	★質量 (g)
型號	ØD					
GOORSM	16	0.3	24000	$1.2*10^{-6}$	0.7	28
	20	0.5	19000	$3.5*10^{-6}$		54
	25	1	15000	$1.0*10^{-5}$	1.7	100
	32	2	12000	$3.1*10^{-5}$		190

訂購方法：GOORSM20（型號）- 6（軸孔徑d1）- 8（軸孔徑d2）- 100 PCS（數量）

GOORACS

- 重量輕，超低慣性和高靈敏度。
- 免維護，抗油和耐腐蝕性。
- 開縫式幾乎全部都無法容許偏心，在使用時敬請讓軸心充分地露出。

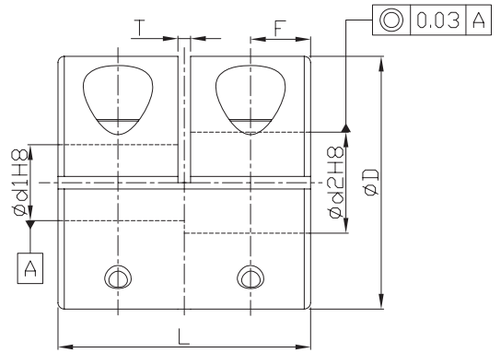

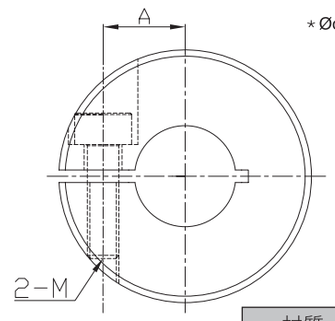

*Ød1&Ød2公差為開縫前的公差

材質	表面處理	配件
杜拉鋁	陽極處理	內六角螺栓

規格說明		Ød1&Ød2 選擇 *Ød1 ≦ Ød2									L	A	T	F	M 粗螺紋
型號	ØD	5	6	8	10	12	14	15	16	18					
GOORACS	16	●	●								16	5	1	3.75	2.5
	20		●	●							20	6.5		4.75	
	25			●	●						25	9		6	3
	32				●	●	●				32	11		7.75	4
	40						●	●	●	●	44	13	1.5	10.5	5

★ 慣性矩和質量按最大孔徑計算

特性說明		容許扭矩 (N·m)	最高回轉數 (r/min^{-1})	★慣性矩 ($kg·m^2$)	螺絲緊固扭矩 (N·m)	★質量 (g)
型號	ØD					
GOORACS	16	0.3	9500	$3.0*10^{-7}$	1	9
	20	0.5	7600	$8.7*10^{-7}$		15
	25	1	6100	$2.7*10^{-6}$	1.5	29
	32	2	4800	$7.1*10^{-6}$	2.5	61
	40	4	4000	$1.5*10^{-5}$	7	120

訂購方法：GOORACS32（型號）- 10（軸孔徑d1）- 12（軸孔徑d2）- 100 PCS（數量）

GOORSCS

- 超低慣性和高靈敏度。
- 免維護，超強抗油和耐腐蝕性。
- 開縫式幾乎全部都無法容許偏心，在使用時敬請讓軸心充分地露出。

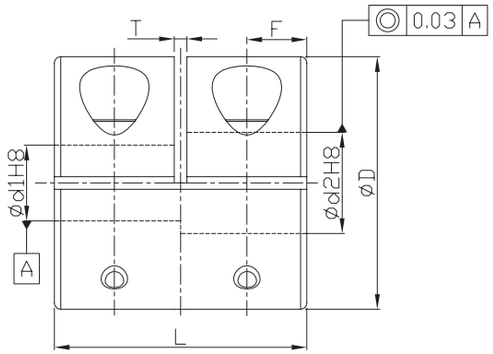

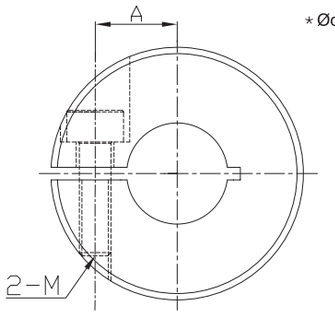

＊Ød1&Ød2公差為開縫前的公差

材質	配件
SUS303	內六角螺栓

規格說明		Ød1&Ød2 選擇 *Ød1 ≦ Ød2						L	A	T	F	M 組螺紋
型號	ØD	5	6	8	10	12	14					
GOORSCS	16	●	●					16	5	1	3.75	2.5
	20		●	●				20	6.5		4.75	
	25			●	●			25	9		6	3
	32				●	●	●	32	11		7.75	4

★ 慣性矩和質量按最大孔徑計算

特性說明		容許扭矩 (N·m)	最高回轉數 (r/min^{-1})	★慣性矩 ($kg·m^2$)	螺絲緊固扭矩 (N·m)	★質量 (g)
型號	ØD					
GOORSCS	16	0.3	9500	$8.0*10^{-7}$	1	22
	20	0.5	7600	$2.4*10^{-6}$		41
	25	1	6100	$7.3*10^{-6}$	1.5	80
	32	2	4800	$2.5*10^{-5}$	2.5	160

訂購方法：GOORSCS20（型號）- 6（軸孔徑d1）- 8（軸孔徑d2）- 100 PCS（數量）

GOORAB

- 重量輕，超低慣性和高靈敏度。
- 免維護，抗油和耐腐蝕性。
- 開縫式幾乎全部都無法容許偏心，在使用時敬請讓軸心充分地露出。

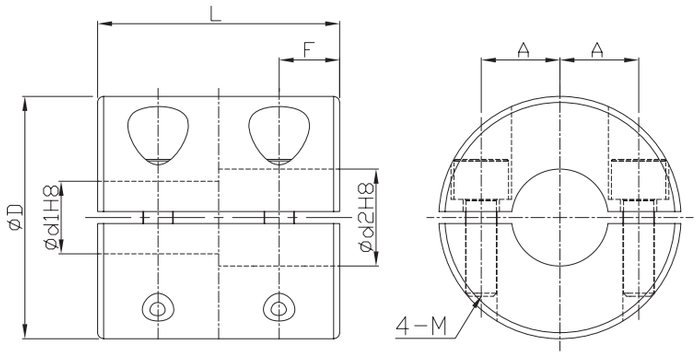

＊Ød1&Ød2公差為開縫前的公差

材質	表面處理	配件
杜拉鋁	陽極處理	內六角螺栓

規格說明		Ød1&Ød2 選擇 *Ød1 ≦ Ød2						L	A	F	M
型號	ØD	5	6	8	10	12	14				
GOORAB	16	●	●					16	5	4	2.5
	20		●	●				20	6.5	5	
	25			●	●			25	9	6	3
	32				●	●	●	32	11	8	4

★ 慣性矩和質量按最大孔徑計算

特性說明		容許扭矩 (N·m)	最高回轉數 (r/min^{-1})	★慣性矩 ($kg·m^2$)	螺絲緊固扭矩 (N·m)	★質量 (g)
型號	ØD					
GOORAB	16	0.3	9500	$3.2*10^{-7}$	1	8.8
	20	0.5	7600	$8.7*10^{-7}$		15
	25	1	6100	$2.7*10^{-6}$	1.5	29
	32	2	4800	$9.3*10^{-6}$	2.5	61

訂購方法：GOORAB25（型號）- 8（軸孔徑d1）- 10（軸孔徑d2）- 100 PCS（數量）

GOORSB

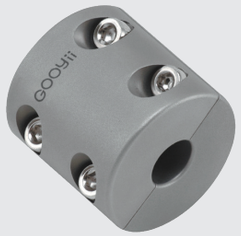

- 超低慣性和高靈敏度。
- 免維護，超強抗油和耐腐蝕性。
- 開縫式幾乎全部都無法容許偏心，在使用時敬請讓軸心充分地露出。

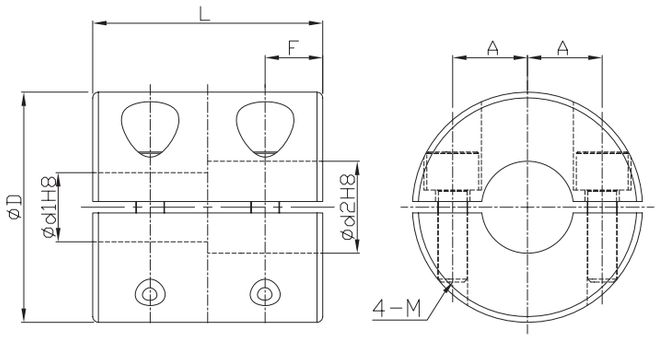

＊Ød1&Ød2公差為開縫前的公差

材質	配件
SUS303	內六角螺栓

規格說明		Ød1&Ød2 選擇 *Ød1 ≦ Ød2						L	A	F	M
型號	ØD	5	6	8	10	12	14				
GOORSB	16	●	●					16	5	4	2.5
	20		●	●				20	6.5	5	
	25			●	●			25	9	6	3
	32				●	●	●	32	11	8	4

★ 慣性矩和質量按最大孔徑計算

特性說明		容許扭矩 (N·m)	最高回轉數 (r/min^{-1})	★慣性矩 ($kg·m^2$)	螺絲緊固扭矩 (N·m)	★質量 (g)
型號	ØD					
GOORSB	16	0.3	9500	$8.2*10^{-7}$	1	22
	20	0.5	7600	$2.4*10^{-6}$		41
	25	1	6100	$7.3*10^{-6}$	1.5	80
	32	2	4800	$2.5*10^{-5}$	2.5	160

訂購方法：GOORSB20（型號）- 6（軸孔徑d1）- 8（軸孔徑d2）- 100 PCS（數量）

GOORACL

- 重量輕，超低慣性和高靈敏度。
- 免維護，抗油和耐腐蝕性。
- 開縫式幾乎全部都無法容許偏心，在使用時敬請讓軸心充分地露出。

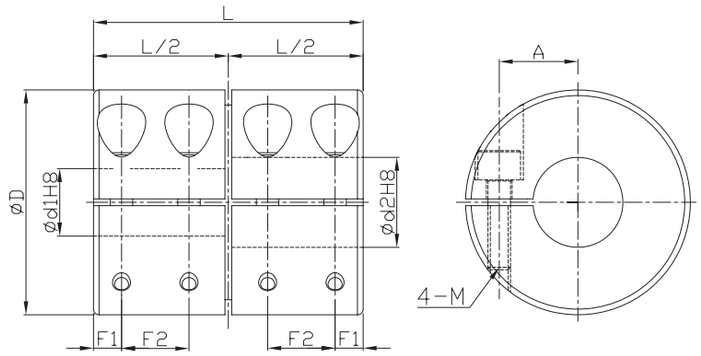

＊Ød1&Ød2公差為開縫前的公差

材質	表面處理	配件
杜拉鋁	陽極處理	內六角螺栓

規格說明		Ød1&Ød2 選擇 *Ød1 ≦ Ød2						L	A	F1	F2	M
型號	ØD	5	6	8	10	12	14					
GOORACL	16	●	●					22	5	2.5	5.5	2
	20		●	●				24	7		6	
	25			●	●			36	9	4.5	9	2.5
	32				●	●	●	40	11	4	10	3

★ 慣性矩和質量按最大孔徑計算

特性說明		容許扭矩 (N·m)	最高回轉數 (r/min^{-1})	★慣性矩 ($kg·m^2$)	螺絲緊固扭矩 (N·m)	★質量 (g)
型號	ØD					
GOORACL	16	0.3	9000	$3.4*10^{-7}$	0.5	10
	20	0.5	7000	$9.2*10^{-7}$		18
	25	1	6000	$3.4*10^{-6}$	1	38
	32	2	4500	$1.0*10^{-5}$	1.5	70

訂購方法：GOORACL25（型號）- 8（軸孔徑d1）- 10（軸孔徑d2）- 100 PCS（數量）

剛性聯軸器

GOORSCL

- 超低慣性和高靈敏度。
- 免維護，超強抗油和耐腐蝕性。
- 開縫式幾乎全部都無法容許偏心，在使用時敬請讓軸心充分地露出。

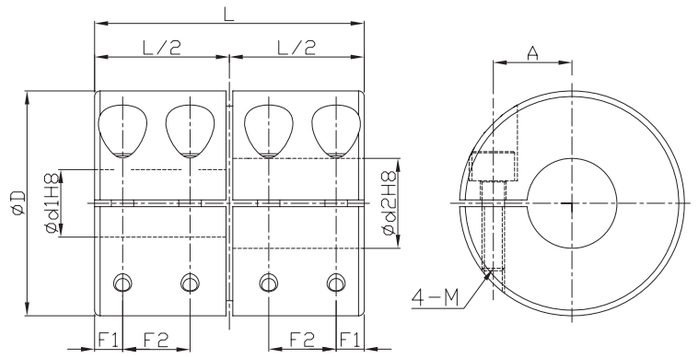

*Ød1&Ød2公差為開縫前的公差

材質	配件
SUS303	內六角螺栓

規格說明		Ød1&Ød2 選擇 *Ød1 ≦ Ød2						L	A	F1	F2	M
型號	ØD	5	6	8	10	12	14					
GOORSCL	16	●	●					22	5	2.5	5.5	2
	20		●	●				24	7		6	
	25			●	●			36	9	4.5	9	2.5
	32				●	●	●	40	11	4	10	3

★ 慣性矩和質量按最大孔徑計算

特性說明		容許扭矩 (N·m)	最高回轉數 (r/min^{-1})	★慣性矩 ($kg·m^2$)	螺絲緊固扭矩 (N·m)	★質量 (g)
型號	ØD					
GOORSCL	16	0.3	9000	$8.9*10^{-7}$	0.5	25
	20	0.5	7000	$2.5*10^{-6}$		45
	25	1	6000	$9.2*10^{-6}$	1	100
	32	2	4500	$2.7*10^{-5}$	1.5	180

訂購方法：GOORSCL25（型號）- 8（軸孔徑d1）- 10（軸孔徑d2）- 100 PCS（數量）

聯軸器

技術資料

安裝注意事項

（1）為避免錯誤運轉驅動機，請務必切斷裝置的主電源並確認安全後再進行安裝。
（2）請清除附著在安裝軸及聯軸器內徑面上的異物、灰塵、污油等。特別是附著有會大幅度影響摩擦係數的含有二硫化鉬以及極壓添加劑的油脂等污油時，請進行脫脂等的處理將其徹底清除。
（3）為了充分發揮聯軸器的性能，請依規格表中最大容許偏心的範圍內進行安裝。表中的安裝誤差為各自獨立發生時的最大值，因此請將複合發生時的容許值考慮在一半以下。
（4）對心時請將直尺貼在本體外周部，用約呈90°相離的兩點進行檢查。元件的使用壽命根據對心精度的不同會受到很大影響。
（5）安裝本產品後，請務必加設安全蓋。否則在運轉過程中接觸本產品會導致受傷。
（6）夾緊螺栓請務必使用校準後的扭矩扳手並按照規格表的夾緊螺栓鎖緊扭矩之值進行緊固。
（7）安裝時常因結合方法不當而振動過大運轉不正常或中心不準、偏角超出負荷，會造成馬達、聯軸器等機件損壞，因此建議您在機械組裝上須注意精度平衡校正的動作，以提高機械之壽命。

使用上請注意

（1）為了安全起見，請在裝置上環繞聯軸器等迴轉的部份安裝保護套。
（2）若是施加超過容許值以上的容許偏心性、或是過大的扭矩，有可能會讓聯軸器的塑性變形，導致壽命減短。
（3）若是在運轉時出現雜音 (金屬聲)，請立即停止運轉，並確認對心性、軸的干涉、以及螺絲是否出現鬆動。
（4）當裝置的荷重變動過大時，為了防止螺絲的鬆動，請塗抹接著劑、或是將使用的聯軸器型號提高一級。

備註

為安全工作，請仔細閱讀以下部分，並保存此說明書，以便需要的時候再查看這些要點。

⚠ 危險

以下使用錯誤可能導致生命危險或嚴重傷害。

◆ 為安全工作，聯軸器和其他旋轉件必須由外罩保護。如果您觸碰這些工作中的部件，可能會受到傷害。
◆ 為防止危險，必須安裝防護裝置。
◆ 安裝和拆卸時必須切斷電源。
◆ 緊固螺栓和沉頭螺栓應使用起子、板手或扭力扳手以適當的力量擰緊。
◆ 產品的工作轉速不能超過最大轉速。
◆ 禁止拆卸或重組產品。

⚠ 警告

下列使用錯誤可能導致身體傷害或財產損失。

◆ 請在容許偏差範圍內工作。在偏差超出容許值時工作，可能會導致聯軸器的損壞，並可能對使用聯軸器的系統造成不利影響。
◆ 連續工作產生的扭矩不能超過額定扭矩。否則聯軸器可能會受到損壞，或可能對使用聯軸器的系統造成不利影響。
◆ 緊固時，使用我們指定的螺栓 (緊固螺栓和沉頭螺栓)，而不要使用其他產品。
◆ 不要在對產品產生不利影響的環境下工作。
◆ 如果聽到非正常噪音，請立刻停止旋轉機械工作。檢查機械的偏差、軸是否相互接觸干涉、螺栓是否鬆脫等。
◆ 如果您使用的旋轉機械在負荷變化比較大的情況下工作，請在螺栓上使用防鬆膠防止其脫落，或使用大一型號的聯軸器。
◆ 廢棄處理時，請專家來處理這類產品，以避免對環境造成破壞。
◆ 剛完成工作後，不要觸碰聯軸器。您可能會被使用聯軸器的系統的高溫燙傷。

◆聯軸器產品測試專用機：

(1) 用於聯軸器開發件耐久測試
(2) 量產時的抽驗

Coupling Test Report Test Item : General Test		Tester	Q013		
Model Number : GOOFACE Type of space ring : R	Test Day	2012/02/13	16:43:47		
Outer diameter : 40 Inner diameter d1 : 10 Inner diameter d2 : 10	(N·m) 20.00 18.00 16.00 14.00 12.00 10.00 8.00 6.00 4.00 2.00 0.00 0.0 48.0 96.0 144.0 192.0 240.0 288.0 336.0 384.0 432.0 480.0 (min)				
Test Parameger					
Deflection : -1.08° Eccentricity : -0.10 mm					
Planned testing time : 480 min 0 sec					
Forward rotation : 0 min 10 sec					
Pause : 2 sec					
Inverse rotation : 0 min 10 sec					
Present torgue : 16.50 (N·m)	Remark:				
Zeroed torgue : 0.00 (N·m)					
Machine operating time : 480 min 0 sec	Serial NO.	20120213-GOOFACE40R-8			
Revolution Test : 200 rpm / min	Back to main page	Back to last page	Print	PAUSE	STOP

GOOYii

Precision Ballscerws

精密滾珠螺桿

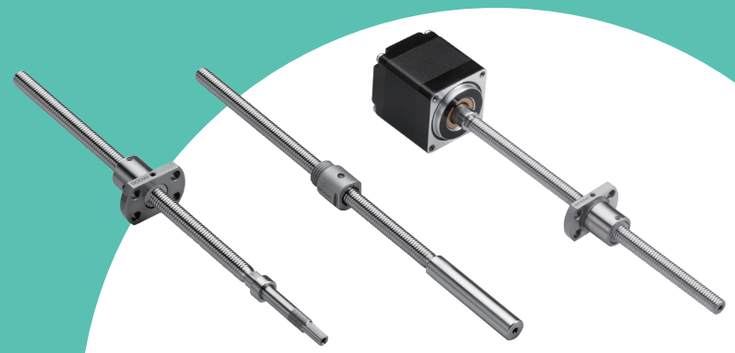

滾珠螺桿的導程精密度

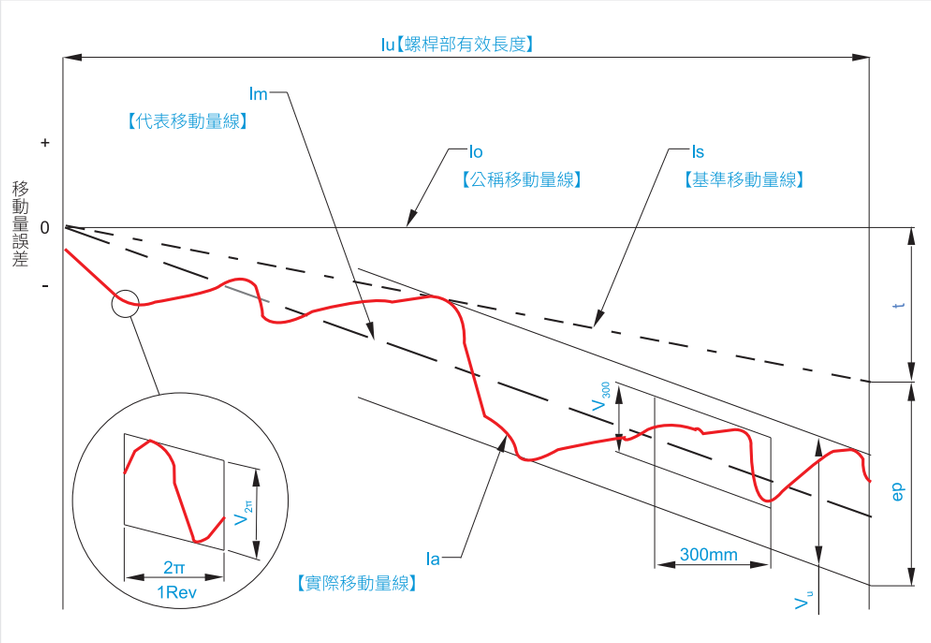

代號	代號名稱	代號意義
t	基準移動量的目標值	對於螺桿部有效長度的基準移動量減掉公稱移動量所得出的值。
		考量到螺桿軸會因溫度變化及外部荷重而伸縮時，修正位移量後再決定。此數值依照實驗或經驗而定。
ep	代表移動量誤差	代表移動量減掉基準移動量所得出的值。
ls	基準移動量	修正對於公稱移動量 (lo) ，因溫度上升及荷重而發生之位移量的軸向移動量。
lm	代表移動量	代表實際移動量傾向的直線。
		從表示實際移動量的曲線，藉由最小平方法或簡單適當的近似法所求出的直線。
la	實際移動量	實際上測量到的移動量。
在與代表移動量平行的2條直線間，實際移動量的最大幅度，將由以下3個項目而定。		
V_u	變動數值	對於螺桿部有效長度的最大幅度。
V_{300}		對於螺桿部有效長度間任意擷取之300mm的最大幅度。
$V_{2\pi}$		對於螺桿部有效長度間任意擷取之1次旋轉 (2π rad) 的最大幅度。

滾珠螺桿國際標準精度等級

單位:μm

等級區分		研磨級			轉造級	
		C0	C1	C3	C5	C7
V_{300}	ISO、DIN	※	6	12	23	52
	JIS	3.5	5	8	18	50
	GMT	3.5	5	8	18	50

※ V_{300}:對於在螺桿部有效長度間任意擷取300mm的最大幅度。

預壓扭力變動範圍(資料來源：JIS B1192)

單位:±%

基準扭矩 (Kgf · cm)		有效行程(mm)														
		4000mm以內										4000mm(含)以上10000以內				
		細長比≦40					40＜細長比＜60					-				
		精度等級					精度等級					精度等級				
以上	至	C0	C1	C3	C5	C7	C0	C1	C3	C5	C7	C0	C1	C3	C5	C7
2	4	30	35	40	50	-	40	40	50	60	-	-	-	-	-	-
4	6	25	30	35	40	-	35	35	40	45	-	-	-	-	-	-
6	10	20	25	30	35	40	30	30	35	40	45	-	-	40	45	50
10	25	15	20	25	30	35	25	25	30	35	40	-	-	35	40	45
25	63	10	15	20	25	30	20	20	25	30	35	-	-	30	35	40
63	100	-	15	15	20	30	-	-	20	25	35	-	-	25	30	35

註：1.細長比 = 螺桿牙長 / 螺桿公稱外徑。
2.設計預壓扭力基本變動範圍。

代表移動量誤差之變動

單位:μm

精度等級		C0		C1		C3		C5	
項目 有效行程(mm)		代表移動量誤差(±ep)	變動(V_u)	代表移動量誤差(±ep)	變動(V_u)	代表移動量誤差(±ep)	變動(V_u)	代表移動量誤差(±ep)	變動(V_u)
以上	以下								
-	100	3	3	3.5	5	8	8	18	18
100	200	3.5	3	4.5	5	10	8	20	18
200	300	4	3.5	6	5	12	8	23	18
300	400	5	3.5	7	5	13	10	25	20
400	500	6	4	8	5	15	10	27	20
630	800	6	4	9	6	16	12	30	23
500	630	7	5	10	7	18	13	35	25
800	1000	8	6	11	8	21	15	40	27
1000	1250	9	6	13	9	24	16	46	30

變動值

精度等級	C0		C1		C3		C5	
項目	V_{300}	$V_{2\pi}$	V_{300}	$V_{2\pi}$	V_{300}	$V_{2\pi}$	V_{300}	$V_{2\pi}$
容許值	3.5	3	5	4	8	6	18	8

GOOBS系列產品介紹

◎產品特色

- 規格標準化、低價格、供貨迅速
- 高精度，可微量進給
- 螺帽精巧不佔空間

◎迴流設計

優異的內循環構造

- 鋼珠沿著內循環器溝槽越過螺桿牙峰為一循環
- 適用於低導程、小桿徑
- 材質鋼性佳：使用金屬材質，提升螺桿性能、壽命

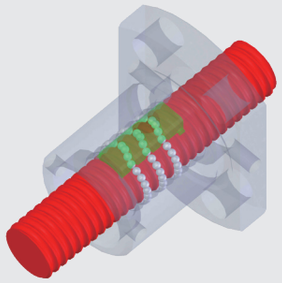

迴流設計

◎內循環構造

平穩優化內循環構造

- 鋼珠沿著螺紋循環並平穩由迴流器拾起的再循環路徑
- 適用高導程，小桿徑
- 材質穩定性佳：使用工程塑膠材質，提升螺桿迴流穩定性、降低噪音

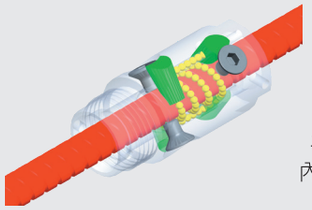

平穩優化
內循環構造

◎表面處理－低溫黑鉻介紹

硬度	顏色	薄膜厚度	適用材質	特性
800HV	消光黑	1~2μm	鋼鐵 銅 不鏽鋼	防鏽力佳 防蝕性佳 耐磨耗 超薄膜

◎鹽霧測試

	薄膜厚度 (μm)	開始生鏽時間 (hr)
A廠	2.5	48
B廠	1.75	96
C廠	2	96
GOOYII	2	120

型號說明 GOOBS□□ Series

驅動系列
滾珠螺桿

成型方式	
G	研磨級
R	轉造級

精度等級
C1
C3
C5
C7

螺帽型式	
H	方型
M	鎖牙型
F	法蘭型

表面處理	
無	
F	低溫黑鉻

GOOBS 06 01 KS - R C7 □ - 900 R 1000 - H - □ - UN

直徑
06
08
10
12
15
16
20
25

導程
01
02
04
05
06
08
10
16
20
25

循環器種類	
D1	內循環端塞式=1.7圈x1列
D2	內循環端塞式=1.7圈x2列
D3	內循環端塞式=2.7圈x1列
D4	內循環端塞式=2.8圈x1列
G1	內循環端蓋式=1.8卷x1列
G2	內循環端蓋式=2.8卷x1列
G3	內循環端蓋式=3卷x1列
G4	內循環端蓋式=3.8卷x1列
G5	內循環端蓋式=4卷x1列
A1	外循環導流管=1.5卷x1列
B1	外循環導流管=2.5卷x1列
KS	內循環鍵槽式=1圈x3列

軸向間隙	
X	(0mm) 預壓
Y	(0.005mm) 以下
Z	(0.01mm) 以下
W	(0.03mm)以下
V	(0.02mm)以下

螺紋旋向	
R	右旋

表面加工	
UN	未加工

※此表僅說明各規格代號，正確訂購型號(規格組合)請參閱後方各型號規格表，或洽詢業務。

◎型式介紹

鎖牙型

法蘭型

方型

鎖牙型-軸端未加工

法蘭型-軸端未加工

方型-軸端未加工

GOOBS0601-F

規格 \ 種類	研磨級規格						轉造級規格			
軸徑(mm)	6						6			
珠徑(mm)	0.8						0.8			
導程(mm)	1						1			
B.C.D(mm)	6.2						6.2			
螺紋旋向	右						右			
循環圈數	1圈 x 3列						1圈 x 3列			
精度	C1X	C1Y	C3X	C3Y	C5X	C5Y	C5X	C5Y	C7Y	C7Z
軸向間隙	0	0.005	0	0.005	0	0.005	0	0.005	0.005	0.01
動態負荷Ca(N)	550						550			
靜態負荷Coa(N)	930						930			

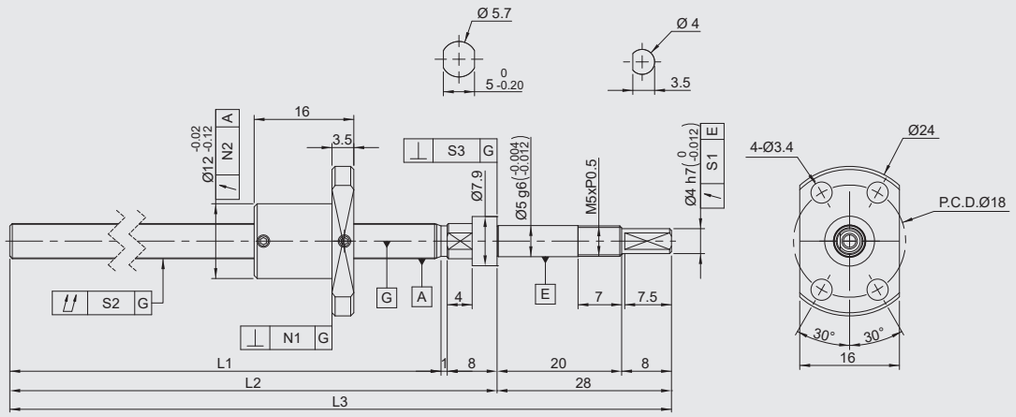

規格	行程	軸長			偏轉公差	螺桿總偏轉公差	軸承座垂直度公差	螺帽法蘭垂直度	螺帽偏轉公差	導程精度	
		L1	L2	L3	S1	S2	S3	N1	N2	代表移動量	變動
GOOBS0601KS-GC1□-65R102-F	40	65	74	102	0.01	0.035	0.005	0.01	0.012	0.018	0.018
GOOBS0601KS-GC1□-95R132-F	70	95	104	132	0.01	0.035	0.005	0.01	0.012	0.018	0.018
GOOBS0601KS-GC1□-125R162-F	100	125	134	162	0.01	0.035	0.005	0.01	0.012	0.02	0.018
GOOBS0601KS-GC3□-65R102-F	40	65	74	102	0.01	0.035	0.005	0.01	0.012	0.018	0.018
GOOBS0601KS-GC3□-95R132-F	70	95	104	132	0.01	0.035	0.005	0.01	0.012	0.018	0.018
GOOGOOBS0601KS-GC3□-125R162-F	100	125	134	162	0.01	0.035	0.005	0.01	0.012	0.02	0.018
GOOBS0601KS-GC5□-65R102-F	40	65	74	102	0.01	0.035	0.005	0.01	0.012	0.018	0.018
GOOBS0601KS-GC5□-95R132-F	70	95	104	132	0.01	0.035	0.005	0.01	0.012	0.018	0.018
GOOBS0601KS-GC5□-125R162-F	100	125	134	162	0.01	0.035	0.005	0.01	0.012	0.02	0.018
GOOBS0601KS-RC5□-65R102-F	40	65	74	102	0.01	0.035	0.005	0.01	0.012	0.018	0.018
GOOBS0601KS-RC7□-65R102-F					0.014	0.045	0.007	0.014	0.02	運行距離：±0.05/300	
GOOBS0601KS-RC5□-95R132-F	70	95	104	132	0.01	0.035	0.005	0.01	0.012	0.018	0.018
GOOBS0601KS-RC7□-95R132-F					0.014	0.045	0.007	0.014	0.02	運行距離：±0.05/300	
GOOBS0601KS-RC5□-125R162-F	100	125	134	162	0.01	0.035	0.005	0.01	0.012	0.02	0.018
GOOBS0601KS-RC7□-125R162-F					0.014	0.045	0.007	0.014	0.02	運行距離：±0.05/300	

GOOBS0601-F 軸端未加工

規格 \ 種類	研磨級規格						轉造級規格			
軸徑(mm)	6						6			
珠徑(mm)	0.8						0.8			
導程(mm)	1						1			
B.C.D(mm)	6.2						6.2			
螺紋旋向	右						右			
循環圈數	1圈 x 3列						1圈 x 3列			
精度	C1X	C1Y	C3X	C3Y	C5X	C5Y	C5X	C5Y	C7Y	C7Z
軸向間隙	0	0.005	0	0.005	0	0.005	0	0.005	0.005	0.01
動態負荷Ca(N)	550						550			
靜態負荷Coa(N)	930						930			

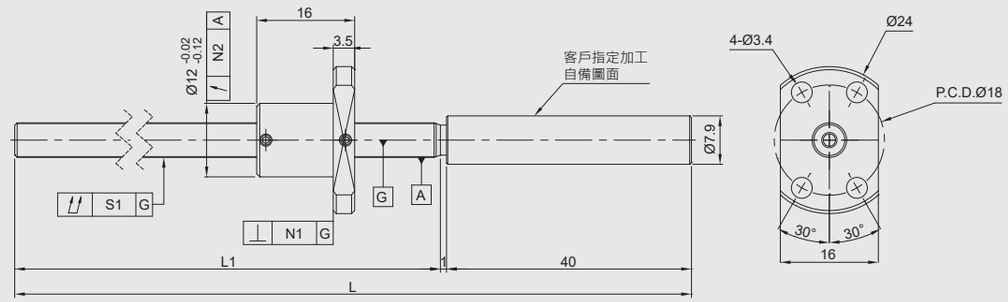

規格	行程	軸長		螺桿總偏轉公差	螺帽法蘭垂直度	螺帽偏轉公差	導程精度	
		L1	L	S1	N1	N2	代表移動量	變動
GOOBS0601KS-GC1□-65R106-F	40	65	106	0.035	0.01	0.012	0.018	0.018
GOOBS0601KS-GC1□-95R136-F	70	95	136	0.035	0.01	0.012	0.018	0.018
GOOBS0601KS-GC1□-125R166-F	100	125	166	0.035	0.01	0.012	0.02	0.018
GOOBS0601KS-GC3□-65R106-F	40	65	106	0.035	0.01	0.012	0.018	0.018
GOOBS0601KS-GC3□-95R136-F	70	95	136	0.035	0.01	0.012	0.018	0.018
GOOBS0601KS-GC3□-125R166-F	100	125	166	0.035	0.01	0.012	0.02	0.018
GOOBS0601KS-GC5□-65R106-F	40	65	106	0.035	0.01	0.012	0.018	0.018
GOOBS0601KS-GC5□-95R136-F	70	95	136	0.035	0.01	0.012	0.018	0.018
GOOBS0601KS-GC5□-125R166-F	100	125	166	0.035	0.01	0.012	0.02	0.018
GOOBS0601KS-RC5□-65R106-F	40	65	106	0.035	0.01	0.012	0.018	0.018
GOOBS0601KS-RC7□-65R106-F				0.045	0.014	0.02	運行距離：±0.05/300	
GOOBS0601KS-RC5□-95R136-F	70	95	136	0.035	0.01	0.012	0.018	0.018
GOOBS0601KS-RC7□-95R136-F				0.045	0.014	0.02	運行距離：±0.05/300	
GOOBS0601KS-RC5□-125R166-F	100	125	166	0.035	0.01	0.012	0.02	0.018
GOOBS0601KS-RC7□-125R166-F				0.045	0.014	0.02	運行距離：±0.05/300	

GOOBS0601-H

規格 \ 種類	研磨級規格						轉造級規格			
軸徑(mm)	6						6			
珠徑(mm)	0.8						0.8			
導程(mm)	1						1			
B.C.D(mm)	6.2						6.2			
螺紋旋向	右						右			
循環圈數	1圈 x 3列						1圈 x 3列			
精度	C1X	C1Y	C3X	C3Y	C5X	C5Y	C5X	C5Y	C7Y	C7Z
軸向間隙	0	0.005	0	0.005	0	0.005	0	0.005	0.005	0.01
動態負荷Ca(N)	550						550			
靜態負荷Coa(N)	930						930			

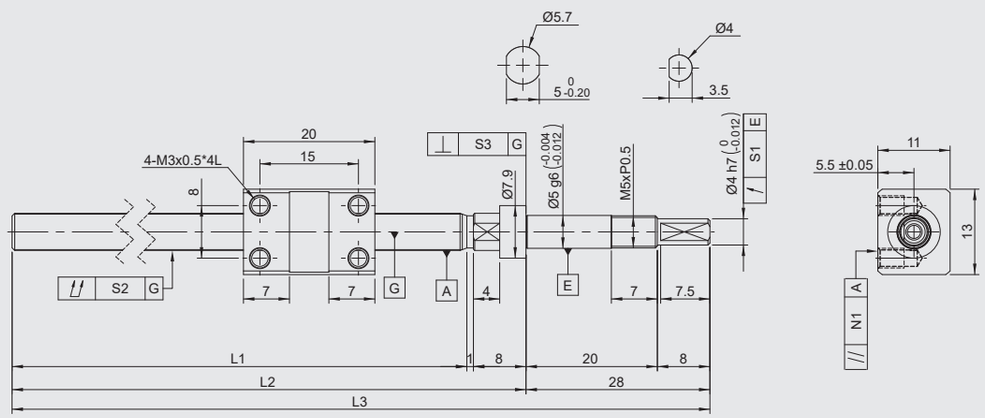

規格	行程	軸長			偏轉公差	螺桿總偏轉公差	軸承座垂直度公差	螺帽平行度公差	導程精度	
		L1	L2	L3	S1	S2	S3	N1	代表移動量	變動
GOOS0601KS-GC1□-65R102-H	40	65	74	102	0.01	0.035	0.005	0.01	0.018	0.018
GOOBS0601KS-GC1□-95R132-H	70	95	104	132	0.01	0.035	0.005	0.01	0.018	0.018
GOOBS0601KS-GC1□-125R162-H	100	125	134	162	0.01	0.035	0.005	0.01	0.02	0.018
GOOBS0601KS-GC3□-65R102-H	40	65	74	102	0.01	0.035	0.005	0.01	0.018	0.018
GOOBS0601KS-GC3□-95R132-H	70	95	104	132	0.01	0.035	0.005	0.01	0.018	0.018
GOOBS0601KS-GC3□-125R162-H	100	125	134	162	0.01	0.035	0.005	0.01	0.02	0.018
GOOBS0601KS-GC5□-65R102-H	40	65	74	102	0.01	0.035	0.005	0.01	0.018	0.018
GOOBS0601KS-GC5□-95R132-H	70	95	104	132	0.01	0.035	0.005	0.01	0.018	0.018
GOOBS0601KS-GC5□-125R162-H	100	125	134	162	0.01	0.035	0.005	0.01	0.02	0.018
GOOBS0601KS-RC5□-65R102-H	40	65	74	102	0.01	0.035	0.005	0.01	0.018	0.018
GOOBS0601KS-RC7□-65R102-H					0.014	0.045	0.007	0.017	運行距離：±0.05/300	
GOOBS0601KS-RC5□-95R132-H	70	95	104	132	0.01	0.035	0.005	0.01	0.018	0.018
GOOBS0601KS-RC7□-95R132-H					0.014	0.045	0.007	0.017	運行距離：±0.05/300	
GOOBS0601KS-RC5□-125R162-H	100	125	134	162	0.01	0.035	0.005	0.01	0.02	0.018
GOOBS0601KS-RC7□-125R162-H					0.014	0.045	0.007	0.017	運行距離：±0.05/300	

GOOBS0601-H 軸端未加工

規格 \ 種類	研磨級規格						轉造級規格			
軸徑(mm)	6						6			
珠徑(mm)	0.8						0.8			
導程(mm)	1						1			
B.C.D(mm)	6.2						6.2			
螺紋旋向	右						右			
循環圈數	1圈 x 3列						1圈 x 3列			
精度	C1X	C1Y	C3X	C3Y	C5X	C5Y	C5X	C5Y	C7Y	C7Z
軸向間隙	0	0.005	0	0.005	0	0.005	0	0.005	0.005	0.01
動態負荷Ca(N)	550						550			
靜態負荷Coa(N)	930						930			

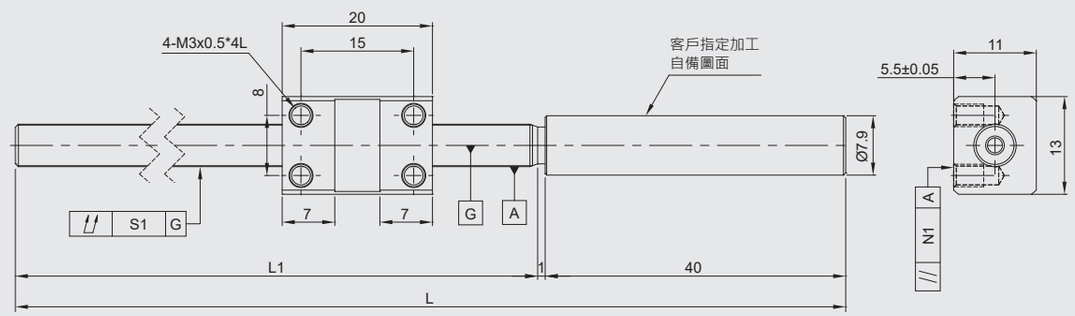

規格	行程	軸長		螺桿總偏轉公差	螺帽平行度公差	導程精度	
		L1	L	S1	N1	代表移動量	變動
GOOBS0601KS-GC1□-65R106-H	40	65	106	0.035	0.01	0.018	0.018
GOOBS0601KS-GC1□-95R136-H	70	95	136	0.035	0.01	0.018	0.018
GOOBS0601KS-GC1□-125R166-H	100	125	166	0.035	0.01	0.02	0.018
GOOBS0601KS-GC3□-65R106-H	40	65	106	0.035	0.01	0.018	0.018
GOOBS0601KS-GC3□-95R136-H	70	95	136	0.035	0.01	0.018	0.018
GOOBS0601KS-GC3□-125R166-H	100	125	166	0.035	0.01	0.02	0.018
GOOBS0601KS-GC3□-65R106-H	40	65	106	0.035	0.01	0.018	0.018
GOOBS0601KS-GC5□-95R136-H	70	95	136	0.035	0.01	0.018	0.018
GOOBS0601KS-GC5□-125R166-H	100	125	166	0.035	0.01	0.02	0.018
GOOBS0601KS-RC5□-65R106-H	40	65	106	0.035	0.01	0.018	0.018
GOOBS0601KS-RC7□-65R106-H				0.045	0.017	運行距離：±0.05/300	
GOOBS0601KS-RC5□-95R136-H	70	95	136	0.035	0.01	0.018	0.018
GOOBS0601KS-RC7□-95R136-H				0.045	0.017	運行距離：±0.05/300	
GOOBS0601KS-RC5□-125R166-H	100	125	166	0.035	0.01	0.02	0.018
GOOBS0601KS-RC7□-125R166-H				0.045	0.017	運行距離：±0.05/300	

GOOBS0601-M

規格 \ 種類	研磨級規格						轉造級規格			
軸徑(mm)	6						6			
珠徑(mm)	0.8						0.8			
導程(mm)	1						1			
B.C.D(mm)	6.2						6.2			
螺紋旋向	右						右			
循環圈數	1圈 x 3列						1圈 x 3列			
精度	C1X	C1Y	C3X	C3Y	C5X	C5Y	C5X	C5Y	C7Y	C7Z
軸向間隙	0	0.005	0	0.005	0	0.005	0	0.005	0.005	0.01
動態負荷Ca(N)	550						550			
靜態負荷Coa(N)	930						930			

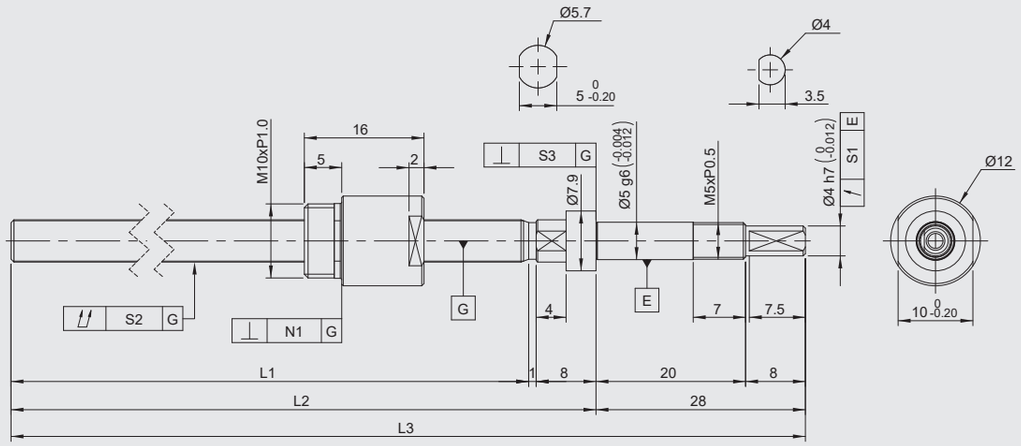

規格	行程	軸長			偏轉公差	螺桿總偏轉公差	軸承座垂直度公差	螺帽垂直度公差	導程精度	
		L1	L2	L3	S1	S2	S3	N1	代表移動量	變動
GOOBS0601KS-GC1□-65R102-M	40	65	74	102	0.01	0.035	0.005	0.01	0.018	0.018
GOOBS0601KS-GC1□-95R132-M	70	95	104	132	0.01	0.035	0.005	0.01	0.018	0.018
GOOBS0601KS-GC1□-125R162-M	100	125	134	162	0.01	0.035	0.005	0.01	0.02	0.018
GOOBS0601KS-GC3□-65R102-M	40	65	74	102	0.01	0.035	0.005	0.01	0.018	0.018
GOOBS0601KS-GC3□-95R132-M	70	95	104	132	0.01	0.035	0.005	0.01	0.018	0.018
GOOBS0601KS-GC3□-125R162-M	100	125	134	162	0.01	0.035	0.005	0.01	0.02	0.018
GOOBS0601KS-GC5□-65R102-M	40	65	74	102	0.01	0.035	0.005	0.01	0.018	0.018
GOOBS0601KS-GC5□-95R132-M	70	95	104	132	0.01	0.035	0.005	0.01	0.018	0.018
GOOBS0601KS-GC5□-125R162-M	100	125	134	162	0.01	0.035	0.005	0.01	0.02	0.018
GOOBS0601KS-RC5□-65R102-M	40	65	74	102	0.01	0.035	0.005	0.01	0.018	0.018
GOOBS0601KS-RC7□-65R102-M					0.014	0.045	0.007	0.014	運行距離：±0.05/300	
GOOBS0601KS-RC5□-95R132-M	70	95	104	132	0.01	0.035	0.005	0.01	0.018	0.018
GOOBS0601KS-RC7□-95R132-M					0.014	0.045	0.007	0.014	運行距離：±0.05/300	
GOOBS0601KS-RC5□-125R162-M	100	125	134	162	0.01	0.035	0.005	0.01	0.02	0.018
GOOBS0601KS-RC7□-125R162-M					0.014	0.045	0.007	0.014	運行距離：±0.05/300	

GOOBS0601-M 軸端未加工

規格 \ 種類	研磨級規格						轉造級規格			
軸徑(mm)	6						6			
珠徑(mm)	0.8						0.8			
導程(mm)	1						1			
B.C.D(mm)	6.2						6.2			
螺紋旋向	右						右			
循環圈數	1圈 x 3列						1圈 x 3列			
精度	C1X	C1Y	C3X	C3Y	C5X	C5Y	C5X	C5Y	C7Y	C7Z
軸向間隙	0	0.005	0	0.005	0	0.005	0	0.005	0.005	0.01
動態負荷Ca(N)	550						550			
靜態負荷Coa(N)	930						930			

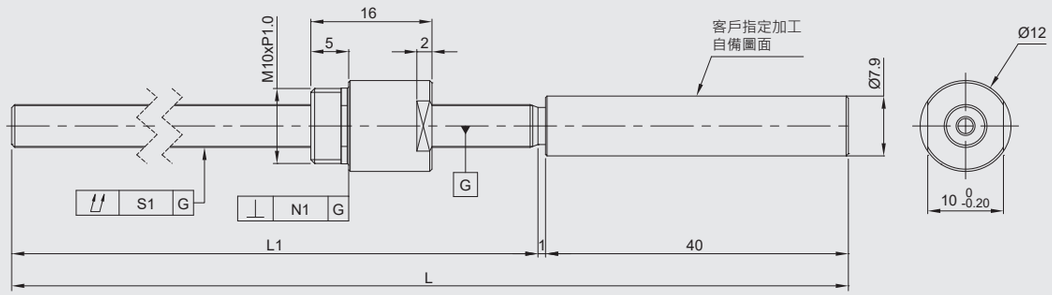

規格	行程	軸長		螺桿總偏轉公差	螺帽垂直度公差	導程精度	
		L1	L	S1	N1	代表移動量	變動
GOOBS0601KS-GC1□-65R106-M	40	65	106	0.035	0.01	0.018	0.018
GOOBS0601KS-GC1□-95R136-M	70	95	136	0.035	0.01	0.018	0.018
GOOBS0601KS-GC1□-125R166-M	100	125	166	0.035	0.01	0.02	0.018
GOOBS0601KS-GC3□-65R106-M	40	65	106	0.035	0.01	0.018	0.018
GOOBS0601KS-GC3□-95R136-M	70	95	136	0.035	0.01	0.018	0.018
GOOBS0601KS-GC3□-125R166-M	100	125	166	0.035	0.01	0.02	0.018
GOOBS0601KS-GC5□-65R106-M	40	65	106	0.035	0.01	0.018	0.018
GOOBS0601KS-GC5□-95R136-M	70	95	136	0.035	0.01	0.018	0.018
GOOBS0601KS-GC5□-125R166-M	100	125	166	0.035	0.01	0.02	0.018
GOOBS0601KS-RC5□-65R106-M	40	65	106	0.035	0.01	0.018	0.018
GOOBS0601KS-RC7□-65R106-M				0.045	0.014	運行距離：±0.05/300	
GOOBS0601KS-RC5□-95R136-M	70	95	136	0.035	0.01	0.018	0.018
GOOBS0601KS-RC7□-95R136-M				0.045	0.014	運行距離：±0.05/300	
GOOBS0601KS-RC5□-125R166-M	100	125	166	0.035	0.01	0.02	0.018
GOOBS0601KS-RC7□-125R166-M				0.045	0.014	運行距離：±0.05/300	

GOOBS0602-F

規格 \ 種類	研磨級規格						轉造級規格			
軸徑(mm)	6						6			
珠徑(mm)	0.8						0.8			
導程(mm)	2						2			
B.C.D(mm)	6.2						6.2			
螺紋旋向	右						右			
循環圈數	1圈 x 3列						1圈 x 3列			
精度	C1X	C1Y	C3X	C3Y	C5X	C5Y	C5X	C5Y	C7Y	C7Z
軸向間隙	0	0.005	0	0.005	0	0.005	0	0.005	0.005	0.01
動態負荷Ca(N)	550						550			
靜態負荷Coa(N)	930						930			

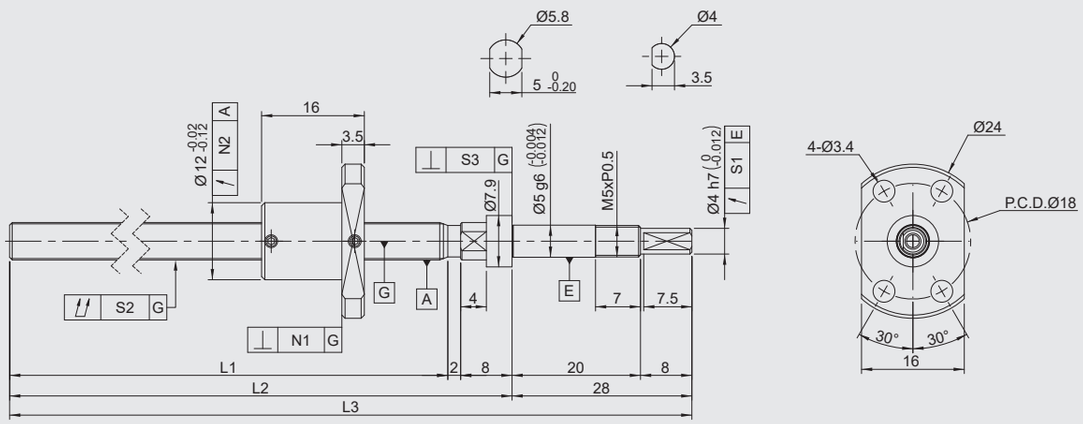

規格	行程	軸長			偏轉公差	螺桿總偏轉公差	軸承座垂直度公差	螺帽法蘭垂直度	螺帽偏轉公差	導程精度	
		L1	L2	L3	S1	S2	S3	N1	N2	代表移動量	變動
GOOBS0602KS-GC1□-65R103-F	40	65	75	103	0.01	0.035	0.005	0.01	0.012	0.018	0.018
GOOBS0602KS-GC1□-95R133-F	70	95	105	133	0.01	0.035	0.005	0.01	0.012	0.018	0.018
GOOBS0602KS-GC1□-125R163-F	100	125	132	163	0.01	0.035	0.005	0.01	0.012	0.02	0.018
GOOBS0602KS-GC5□-65R103-F	40	65	75	103	0.01	0.035	0.005	0.01	0.012	0.018	0.018
GOOBS0602KS-GC3□-95R133-F	70	95	105	133	0.01	0.035	0.005	0.01	0.012	0.018	0.018
GOOBS0602KS-GC3□-125R163-F	100	125	132	163	0.01	0.035	0.005	0.01	0.012	0.02	0.018
GOOBS0602KS-GC5□-65R103-F	40	65	75	103	0.01	0.035	0.005	0.01	0.012	0.018	0.018
GOOBS0602KS-GC5□-95R133-F	70	95	105	133	0.01	0.035	0.005	0.01	0.012	0.018	0.018
GOOBS0602KS-GC5□-125R163-F	100	125	132	163	0.01	0.035	0.005	0.01	0.012	0.02	0.018
GOOBS0602KS-RC5□-65R103-F	40	65	75	103	0.01	0.035	0.005	0.01	0.012	0.018	0.018
GOOBS0602KS-RC7□-65R103-F					0.014	0.045	0.007	0.014	0.02	運行距離：±0.05/300	
GOOBS0602KS-RC5□-95R133-F	70	95	105	133	0.01	0.035	0.005	0.01	0.012	0.018	0.018
GOOBS0602KS-RC7□-95R133-F					0.014	0.045	0.007	0.014	0.02	運行距離：±0.05/300	
GOOBS0602KS-RC5□-125R163-F	100	125	135	163	0.01	0.035	0.005	0.01	0.012	0.02	0.018
GOOBS0602KS-RC7□-125R163-F					0.014	0.045	0.007	0.014	0.02	運行距離：±0.05/300	

GOOBS0602-F 軸端未加工

規格 \ 種類	研磨級規格						轉造級規格			
軸徑(mm)	6						6			
珠徑(mm)	0.8						0.8			
導程(mm)	2						2			
B.C.D(mm)	6.2						6.2			
螺紋旋向	右						右			
循環圈數	1圈 x 3列						1圈 x 3列			
精度	C1X	C1Y	C3X	C3Y	C5X	C5Y	C5X	C5Y	C7Y	C7Z
軸向間隙	0	0.005	0	0.005	0	0.005	0	0.005	0.005	0.01
動態負荷Ca(N)	550						550			
靜態負荷Coa(N)	930						930			

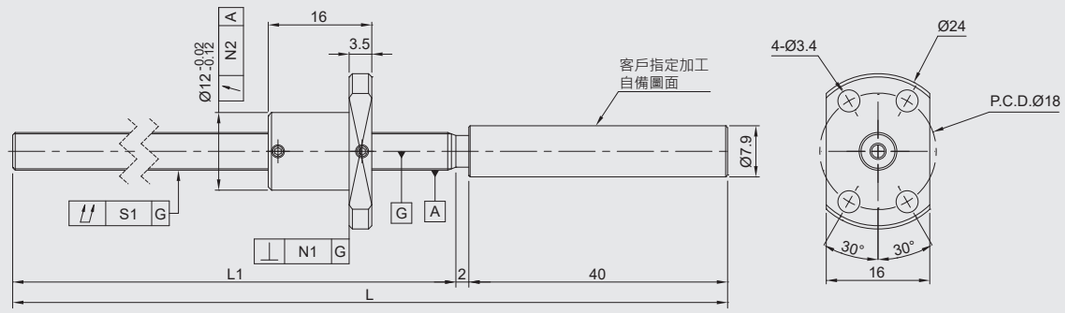

規格	行程	軸長		螺桿總偏轉公差	螺帽垂直度公差	螺帽偏轉公差	導程精度	
		L1	L	S1	N1	N2	代表移動量	變動
GOOBS0602KS-GC1□-65R107-F	40	65	107	0.035	0.01	0.012	0.018	0.018
GOOBS0602KS-GC1□-95R137-F	70	95	137	0.035	0.01	0.012	0.018	0.018
GOOBS0602KS-GC1□-125R167-F	100	125	167	0.035	0.01	0.012	0.02	0.018
GOOBS0602KS-GC3□-65R107-F	40	65	107	0.035	0.01	0.012	0.018	0.018
GOOBS0602KS-GC3□-95R137-F	70	95	137	0.035	0.01	0.012	0.018	0.018
GOOBS0602KS-GC3□-125R167-F	100	125	167	0.035	0.01	0.012	0.02	0.018
GOOBS0602KS-GC5□-65R107-F	40	65	107	0.035	0.01	0.012	0.018	0.018
GOOBS0602KS-GC5□-95R137-F	70	95	137	0.035	0.01	0.012	0.018	0.018
GOOBS0602KS-GC5□-125R167-F	100	125	167	0.035	0.01	0.012	0.02	0.018
GOOBS0602KS-RC5□-65R107-F	40	65	107	0.035	0.01	0.012	0.018	0.018
GOOBS0602KS-RC7□-65R107-F				0.045	0.014	0.02	運行距離：±0.05/300	
GOOBS0602KS-RC5□-95R137-F	70	95	137	0.035	0.01	0.012	0.018	0.018
GOOBS0602KS-RC7□-95R137-F				0.045	0.014	0.02	運行距離：±0.05/300	
GOOBS0602KS-RC5□-125R167-F	100	125	167	0.035	0.01	0.012	0.02	0.018
GOOBS0602KS-RC7□-125R167-F				0.045	0.014	0.02	運行距離：±0.05/300	

GOOBS0602-H

規格 \ 種類	研磨級規格						轉造級規格			
軸徑(mm)	6						6			
珠徑(mm)	0.8						0.8			
導程(mm)	2						2			
B.C.D(mm)	6.2						6.2			
螺紋旋向	右						右			
循環圈數	1圈 x 3列						1圈 x 3列			
精度	C1X	C1Y	C3X	C3Y	C5X	C5Y	C5X	C5Y	C7Y	C7Z
軸向間隙	0	0.005	0	0.005	0	0.005	0	0.005	0.005	0.01
動態負荷Ca(N)	550						550			
靜態負荷Coa(N)	930						930			

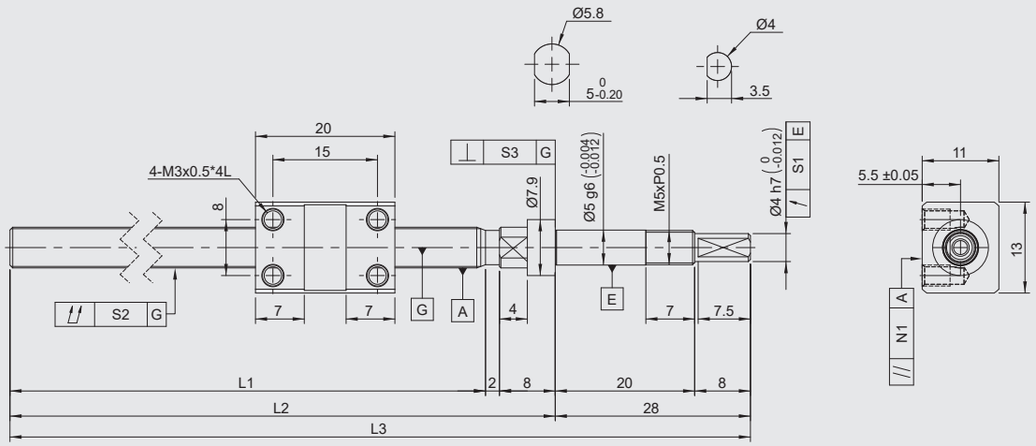

規格	行程	軸長			偏轉公差	螺桿總偏轉公差	軸承座垂直度公差	螺帽平行度公差	導程精度	
		L1	L2	L3	S1	S2	S3	N1	代表移動量	變動
GOOBS0602KS-GC1□-65R103-H	40	65	75	103	0.01	0.035	0.005	0.01	0.018	0.018
GOOBS0602KS-GC1□-95R133-H	70	95	105	133	0.01	0.035	0.005	0.01	0.018	0.018
GOOBS0602KS-GC1□-125R163-H	100	125	135	163	0.01	0.035	0.005	0.01	0.02	0.018
GOOBS0602KS-GC3□-65R103-H	40	65	75	103	0.01	0.035	0.005	0.01	0.018	0.018
GOOBS0602KS-GC3□-95R133-H	70	95	105	133	0.01	0.035	0.005	0.01	0.018	0.018
GOOBS0602KS-GC3□-125R163-H	100	125	135	163	0.01	0.035	0.005	0.01	0.02	0.018
GOOBS0602KS-GC5□-65R103-H	40	65	75	103	0.01	0.035	0.005	0.01	0.018	0.018
GOOBS0602KS-GC5□-95R133-H	70	95	105	133	0.01	0.035	0.005	0.01	0.018	0.018
GOOBS0602KS-GC5□-125R163-H	100	125	135	163	0.01	0.035	0.005	0.01	0.02	0.018
GOOBS0602KS-RC5□-65R103-H	40	65	75	103	0.01	0.035	0.005	0.01	0.018	0.018
GOOBS0602KS-RC7□-65R103-H					0.014	0.045	0.007	0.017	運行距離：±0.05/300	
GOOBS0602KS-RC5□-95R133-H	70	95	105	133	0.01	0.035	0.005	0.01	0.018	0.018
GOOBS0602KS-RC7□-95R133-H					0.014	0.045	0.007	0.017	運行距離：±0.05/300	
GOOBS0602KS-RC5□-125R163-H	100	125	135	163	0.01	0.035	0.005	0.01	0.02	0.018
GOOBS0602KS-RC7□-125R163-H					0.014	0.045	0.007	0.017	運行距離：±0.05/300	

GOOBS0602-H 軸端未加工

規格 \ 種類	研磨級規格						轉造級規格			
軸徑(mm)	6						6			
珠徑(mm)	0.8						0.8			
導程(mm)	2						2			
B.C.D(mm)	6.2						6.2			
螺紋旋向	右						右			
循環圈數	1圈 x 3列						1圈 x 3列			
精度	C1X	C1Y	C3X	C3Y	C5X	C5Y	C5X	C5Y	C7Y	C7Z
軸向間隙	0	0.005	0	0.005	0	0.005	0	0.005	0.005	0.01
動態負荷Ca(N)	550						550			
靜態負荷Coa(N)	930						930			

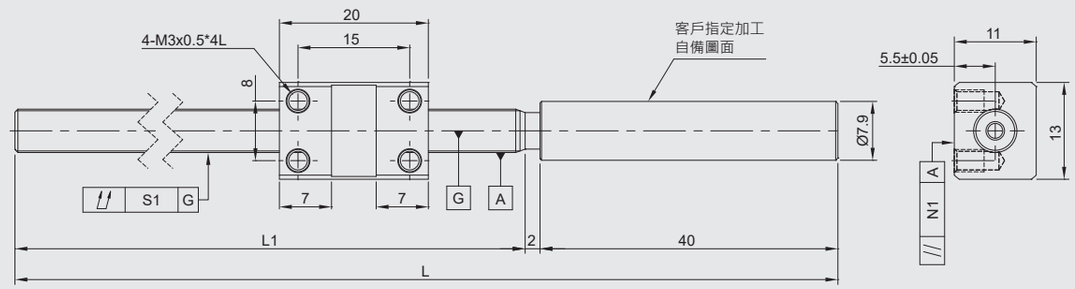

規格	行程	軸長		螺桿總偏轉公差	螺帽平行度公差	導程精度	
		L1	L	S1	N1	代表移動量	變動
GOOBS0602KS-GC1□-65R107-H	40	65	107	0.035	0.01	0.018	0.018
GOOBS0602KS-GC1□-95R137-H	70	95	137	0.035	0.01	0.018	0.018
GOOBS0602KS-GC1□-125R167-H	100	125	167	0.035	0.01	0.02	0.018
GOOBS0602KS-GC3□-65R107-H	40	65	107	0.035	0.01	0.018	0.018
GOOBS0602KS-GC3□-95R137-H	70	95	137	0.035	0.01	0.018	0.018
GOOBS0602KS-GC3□-125R167-H	100	125	167	0.035	0.01	0.02	0.018
GOOBS0602KS-GC5□-65R107-H	40	65	107	0.035	0.01	0.018	0.018
GOOBS0602KS-GC5□-95R137-H	70	95	137	0.035	0.01	0.018	0.018
GOOBS0602KS-GC5□-125R167-H	100	125	167	0.035	0.01	0.02	0.018
GOOBS0602KS-RC5□-65R107-H	40	65	107	0.035	0.01	0.018	0.018
GOOBS0602KS-RC7□-65R107-H				0.045	0.017	運行距離：±0.05/300	
GOOBS0602KS-RC5□-95R137-H	70	95	137	0.035	0.01	0.018	0.018
GOOBS0602KS-RC7□-95R133-H				0.045	0.017	運行距離：±0.05/300	
GOOBS0602KS-RC5□-125R167-H	100	125	167	0.035	0.01	0.02	0.18
GOOBS0602KS-RC7□-125R167-H				0.045	0.017	運行距離：±0.05/300	

GOOBS系列

GOOBS0602-M

規格 \ 種類	研磨級規格						轉造級規格			
軸徑(mm)	6						6			
珠徑(mm)	0.8						0.8			
導程(mm)	2						2			
B.C.D(mm)	6.2						6.2			
螺紋旋向	右						右			
循環圈數	1圈 x 3列						1圈 x 3列			
精度	C1X	C1Y	C3X	C3Y	C5X	C5Y	C5X	C5Y	C7Y	C7Z
軸向間隙	0	0.005	0	0.005	0	0.005	0	0.005	0.005	0.01
動態負荷Ca(N)	550						550			
靜態負荷Coa(N)	930						930			

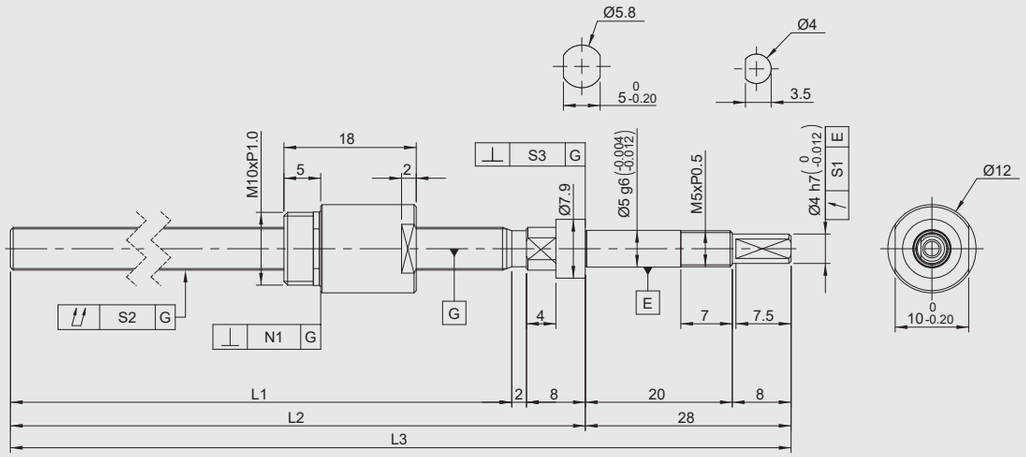

規格	行程	軸長			偏轉公差	螺桿總偏轉公差	軸承座垂直度公差	螺帽垂直度公差	導程精度	
		L1	L2	L3	S1	S2	S3	N1	代表移動量	變動
GOOBS0602KS-GC1□-65R103-M	40	65	75	103	0.01	0.035	0.005	0.01	0.018	0.018
GOOBS0602KS-GC1□-95R133-M	70	95	105	133	0.01	0.035	0.005	0.01	0.018	0.018
GOOBS0602KS-GC1□-125R163-M	100	125	135	163	0.01	0.035	0.005	0.01	0.02	0.018
GOOBS0602KS-GC3□-65R103-M	40	65	75	103	0.01	0.035	0.005	0.01	0.018	0.018
GOOBS0602KS-GC3□-95R133-M	70	95	105	133	0.01	0.035	0.005	0.01	0.018	0.018
GOOBS0602KS-GC3□-125R163-M	100	125	135	163	0.01	0.035	0.005	0.01	0.02	0.018
GOOBS0602KS-GC5□-65R103-M	40	65	75	103	0.01	0.035	0.005	0.01	0.018	0.018
GOOBS0602KS-GC5□-95R133-M	70	95	105	133	0.01	0.035	0.005	0.01	0.018	0.018
GOOBS0602KS-GC5□-125R163-M	100	125	135	163	0.01	0.035	0.005	0.01	0.02	0.018
GOOBS0602KS-RC5□-65R103-M	40	65	75	103	0.01	0.035	0.005	0.01	0.018	0.018
GOOBS0602KS-RC7□-65R103-M					0.014	0.045	0.007	0.014	運行距離：±0.05/300	
GOOBS0602KS-RC5□-95R133-M	70	95	105	133	0.01	0.035	0.005	0.01	0.018	0.018
GOOBS0602KS-RC7□-95R133-M					0.014	0.045	0.007	0.014	運行距離：±0.05/300	
GOOBS0602KS-RC5□-125R163-M	100	125	135	163	0.01	0.035	0.005	0.01	0.02	0.018
GOOBS0602KS-RC7□-125R163-M					0.014	0.045	0.007	0.014	運行距離：±0.05/300	

滾珠螺桿 GOOYii

規格介紹
滾珠螺桿

GOOBS系列

GOOBS0602-M 軸端未加工

規格 \ 種類	研磨級規格						轉造級規格			
軸徑(mm)	6						6			
珠徑(mm)	0.8						0.8			
導程(mm)	2						2			
B.C.D(mm)	6.2						6.2			
螺紋旋向	右						右			
循環圈數	1圈 x 3列						1圈 x 3列			
精度	C1X	C1Y	C3X	C3Y	C5X	C5Y	C5X	C5Y	C7Y	C7Z
軸向間隙	0	0.005	0	0.005	0	0.005	0	0.005	0.005	0.01
動態負荷Ca(N)	550						550			
靜態負荷Coa(N)	930						930			

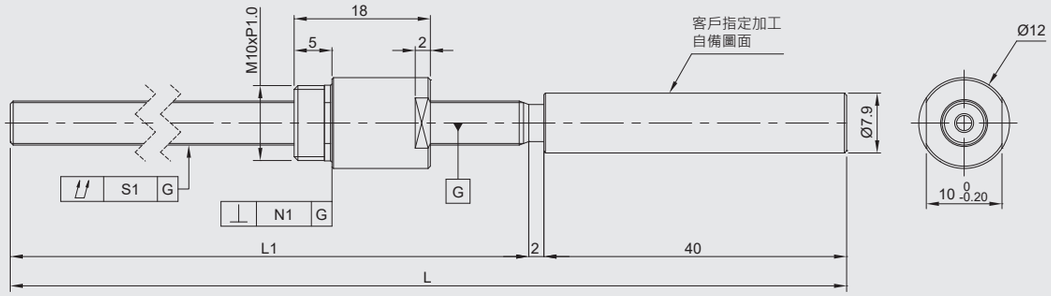

規格	行程	軸長		螺桿總偏轉公差	螺帽垂直度公差	導程精度	
		L1	L	S1	N1	代表移動量	變動
GOOBS0602KS-GC1□-65R107-M	40	65	107	0.035	0.01	0.018	0.018
GOOBS0602KS-GC1□-95R137-M	70	95	137	0.035	0.01	0.018	0.018
GOOBS0602KS-GC1□-125R167-M	100	125	167	0.035	0.01	0.02	0.018
GOOBS0602KS-GC3□-65R107-M	40	65	107	0.035	0.01	0.018	0.018
GOOBS0602KS-GC3□-95R137-M	70	95	137	0.035	0.01	0.018	0.018
GOOBS0602KS-GC3□-125R167-M	100	125	167	0.035	0.01	0.02	0.018
GOOBS0602KS-GC5□-65R107-M	40	65	107	0.035	0.01	0.018	0.018
GOOBS0602KS-GC5□-95R137-M	70	95	137	0.035	0.01	0.018	0.018
GOOBS0602KS-GC5□-125R167-M	100	125	167	0.035	0.01	0.02	0.018
GOOBS0602KS-RC5□-65R107-M	40	65	107	0.035	0.01	0.018	0.018
GOOBS0602KS-RC7□-65R107-M				0.045	0.014	運行距離：±0.05/300	
GOOBS0602KS-RC5□-95R137-M	70	95	137	0.035	0.01	0.018	0.018
GOOBS0602KS-RC7□-95R137-M				0.045	0.014	運行距離：±0.05/300	
GOOBS0602KS-RC5□-125R167-M	100	125	167	0.035	0.01	0.02	0.018
GOOBS0602KS-RC7□-125R167-M				0.045	0.014	運行距離：±0.05/300	

GOOBS系列

GOOBS0604-F

規格 \ 種類	研磨級規格						轉造級規格			
軸徑(mm)	6						6			
珠徑(mm)	1.2						1.2			
導程(mm)	4						4			
B.C.D(mm)	6.3						6.3			
螺紋旋向	右						右			
循環圈數	2.7圈 x 1列						2.7圈 x 1列			
精度	C1X	C1Y	C3X	C3Y	C5X	C5Y	C5X	C5Y	C7Y	C7Z
軸向間隙	0	0.005	0	0.005	0	0.005	0	0.005	0.005	0.01
動態負荷Ca(N)	1050						1050			
靜態負荷Coa(N)	1540						1540			

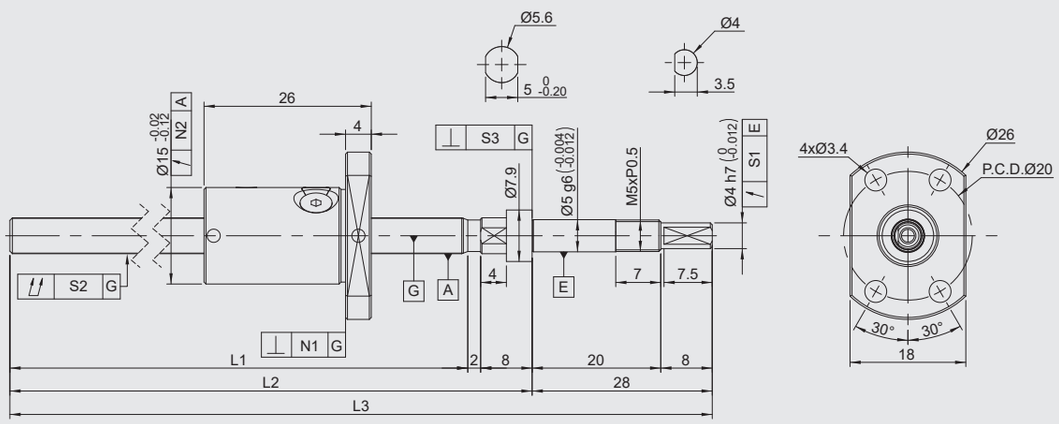

規格	行程	軸長			偏轉公差	螺桿總偏轉公差	軸承座垂直度公差	螺帽法蘭垂直度	螺帽偏轉公差	導程精度	
		L1	L2	L3	S1	S2	S3	N1	N2	代表移動量	變動
GOOBS0604D3-GC1□-75R113-F	45	75	85	113	0.01	0.035	0.005	0.01	0.012	0.018	0.018
GOOBS0604D3-GC1□-105R143-F	75	105	115	143	0.01	0.035	0.005	0.01	0.012	0.018	0.018
GOOBS0604D3-GC1□-130R168-F	100	130	140	168	0.01	0.035	0.005	0.01	0.012	0.02	0.018
GOOBS0604D3-GC3□-75R113-F	45	75	85	113	0.01	0.035	0.005	0.01	0.012	0.018	0.018
GOOBS0604D3-GC3□-105R143-F	75	105	115	143	0.01	0.035	0.005	0.01	0.012	0.018	0.018
GOOBS0604D3-GC3□-130R168-F	100	130	140	168	0.01	0.035	0.005	0.01	0.012	0.02	0.018
GOOBS0604D3-GC5□-75R113-F	45	75	85	113	0.01	0.035	0.005	0.01	0.012	0.018	0.018
GOOBS0604D3-GC5□-105R143-F	75	105	115	143	0.01	0.035	0.005	0.01	0.012	0.018	0.018
GOOBS0604D3-GC5□-130R168-F	100	130	140	168	0.01	0.035	0.005	0.01	0.012	0.02	0.018
GOOBS0604D3-RC5□-75R113-F	45	75	85	113	0.01	0.035	0.005	0.01	0.012	0.018	0.018
GOOBS0604D3-RC7□-75R113-F					0.014	0.045	0.007	0.014	0.02	運行距離：±0.05/300	
GOOBS0604D3-RC5□-105R143-F	75	105	115	143	0.01	0.035	0.005	0.01	0.012	0.018	0.018
GOOBS0604D3-RC7□-105R143-F					0.014	0.045	0.007	0.014	0.02	運行距離：±0.05/300	
GOOBS0604D3-RC5□-130R168-F	100	130	140	168	0.01	0.035	0.005	0.01	0.012	0.02	0.018
GOOBS0604D3-RC7□-130R168-F					0.014	0.045	0.007	0.014	0.02	運行距離：±0.05/300	

GOOBS系列

GOOBS0604-F 軸端未加工

規格 \ 種類	研磨級規格						轉造級規格			
軸徑(mm)	6						6			
珠徑(mm)	1.2						1.2			
導程(mm)	4						4			
B.C.D(mm)	6.3						6.3			
螺紋旋向	右						右			
循環圈數	2.7圈 x 1列						2.7圈 x 1列			
精度	C1X	C1Y	C3X	C3Y	C5X	C5Y	C5X	C5Y	C7Y	C7Z
軸向間隙	0	0.005	0	0.005	0	0.005	0	0.005以下	0.005以下	0.01
動態負荷Ca(N)	1050						1050			
靜態負荷Coa(N)	1540						1540			

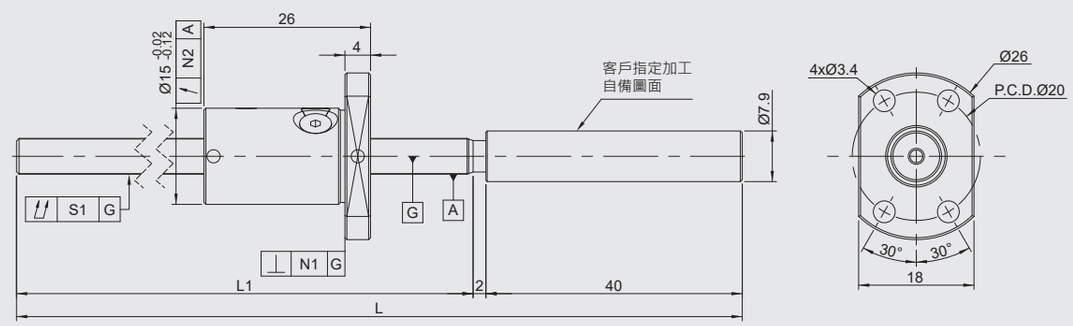

規格	行程	軸長		螺桿總偏轉公差	螺帽法蘭垂直度	螺帽偏轉公差	導程精度	
		L1	L	S1	N1	N2	代表移動量	變動
GOOBS0604D3-GC1□-75R117-F	45	75	117	0.035	0.01	0.012	0.018	0.018
GOOBS0604D3-GC1□-105R147-F	75	105	147	0.035	0.01	0.012	0.018	0.018
GOOBS0604D3-GC1□-130R172-F	100	130	172	0.035	0.01	0.012	0.02	0.018
GOOBS0604D3-GC3□-75R117-F	45	75	117	0.035	0.01	0.012	0.018	0.018
GOOBS0604D3-GC3□-105R147-F	75	105	147	0.035	0.01	0.012	0.018	0.018
GOOBS0604D3-GC3□-130R172-F	100	130	172	0.035	0.01	0.012	0.02	0.018
GOOBS0604D3-GC5□-75R117-F	45	75	117	0.035	0.01	0.012	0.018	0.018
GOOBS0604D3-GC5□-105R147-F	75	105	147	0.035	0.01	0.012	0.018	0.018
GOOBS0604D3-GC5□-130R172-F	100	130	172	0.035	0.01	0.012	0.02	0.018
GOOBS0604D3-RC5□-75R117-F	45	75	117	0.035	0.01	0.012	0.018	0.018
GOOBS0604D3-RC7□-75R117-F				0.045	0.014	0.02	運行距離：±0.05/300	
GOOBS0604D3-RC5□-105R147-F	75	105	147	0.035	0.01	0.012	0.018	0.018
GOOBS0604D3-RC7□-105R147-F				0.045	0.014	0.02	運行距離：±0.05/300	
GOOBS0604D3-RC5□-130R172-F	100	130	172	0.035	0.01	0.012	0.02	0.018
GOOBS0604D3-RC7□-130R172-F				0.045	0.014	0.02	運行距離：±0.05/300	

GOOBS0604-M

規格 \ 種類	研磨級規格						轉造級規格			
軸徑(mm)	6						6			
珠徑(mm)	1.2						1.2			
導程(mm)	4						4			
B.C.D(mm)	6.3						6.3			
螺紋旋向	右						右			
循環圈數	2.7圈 x 1列						2.7圈 x 1列			
精度	C1X	C1Y	C3X	C3Y	C5X	C5Y	C5X	C5Y	C7Y	C7Z
軸向間隙	0	0.005	0	0.005	0	0.005	0	0.005	0.005	0.01
動態負荷Ca(N)	1050						1050			
靜態負荷Coa(N)	1540						1540			

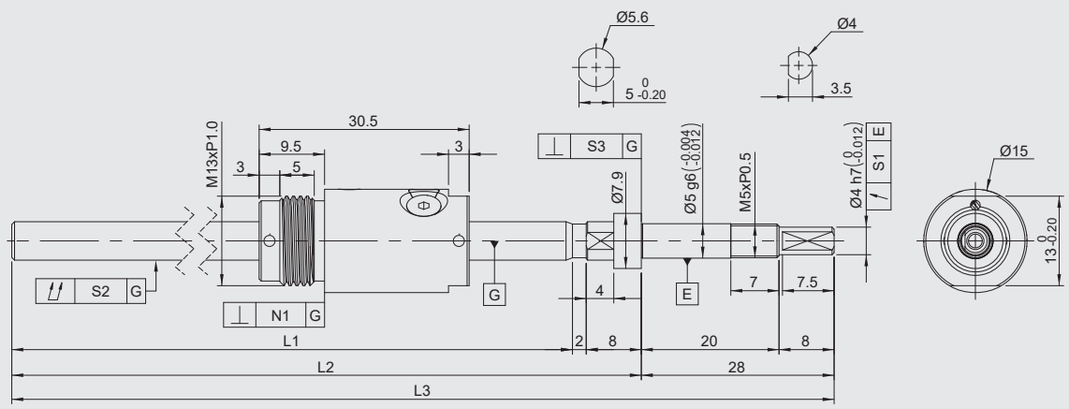

規格	行程	軸長			偏轉公差	螺桿總偏轉公差	軸承座垂直度公差	螺帽垂直度公差	導程精度	
		L1	L2	L3	S1	S2	S3	N1	代表移動量	變動
GOOBS0604D3-GC1□-75R113-M	40	75	85	113	0.01	0.035	0.005	0.01	0.018	0.018
GOOBS0604D3-GC1□-105R143-M	70	105	115	143	0.01	0.035	0.005	0.01	0.018	0.018
GOOBS0604D3-GC1□-130R168-M	95	130	140	168	0.01	0.035	0.005	0.01	0.02	0.018
GOOBS0604D3-GC3□-75R113-M	40	75	85	113	0.01	0.035	0.005	0.01	0.018	0.018
GOOBS0604D3-GC3□-105R143-M	70	105	115	143	0.01	0.035	0.005	0.01	0.018	0.018
GOOBS0604D3-GC3□-130R168-M	95	130	140	168	0.01	0.035	0.005	0.01	0.02	0.018
GOOBS0604D3-GC5□-75R113-M	40	75	85	113	0.01	0.035	0.005	0.01	0.018	0.018
GOOBS0604D3-GC5□-105R143-M	70	105	115	143	0.01	0.035	0.005	0.01	0.018	0.018
GOOBS0604D3-GC5□-130R168-M	95	130	140	168	0.01	0.035	0.005	0.01	0.02	0.018
GOOBS0604D3-RC5□-75R113-M	40	GOO 75	85	113	0.01	0.035	0.005	0.01	0.018	0.018
GOOBS0604D3-RC7□-75R113-M					0.014	0.045	0.007	0.014	運行距離：±0.05/300	
GOOBS0604D3-RC5□-105R143-M	70	105	115	143	0.01	0.035	0.005	0.01	0.018	0.018
GOOBS0604D3-RC7□-105R143-M					0.014	0.045	0.007	0.014	運行距離：±0.05/300	
GOOBS0604D3-RC5□-130R168-M	95	130	140	168	0.01	0.035	0.005	0.01	0.02	0.018
GOOBS0604D3-RC7□-130R168-M					0.014	0.045	0.007	0.014	運行距離：±0.05/300	

GOOBS0604-M 軸端未加工

規格 \ 種類	研磨級規格						轉造級規格			
軸徑(mm)	6						6			
珠徑(mm)	1.2						1.2			
導程(mm)	4						4			
B.C.D(mm)	6.3						6.3			
螺紋旋向	右						右			
循環圈數	2.7圈 x 1列						2.7圈 x 1列			
精度	C1X	C1Y	C3X	C3Y	C5X	C5Y	C5X	C5Y	C7Y	C7Z
軸向間隙	0	0.005	0	0.005	0	0.005	0	0.005	0.005	0.01
動態負荷Ca(N)	1050						1050			
靜態負荷Coa(N)	1540						1540			

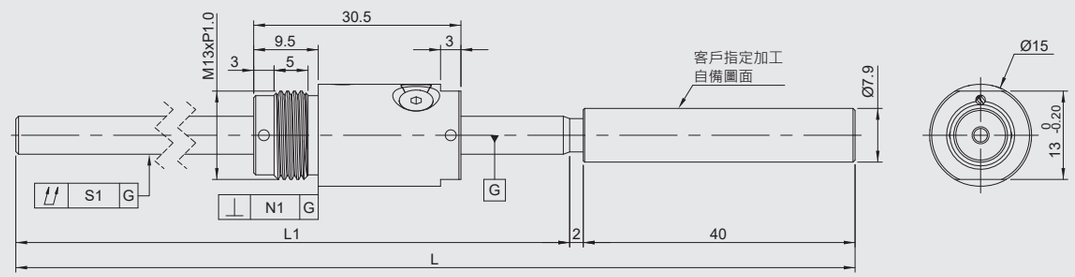

規格	行程	軸長		螺桿總偏轉公差	螺帽垂直度公差	導程精度	
		L1	L	S1	N1	代表移動量	變動
GOOBS0604D3-GC1□-75R117-M	40	75	117	0.035	0.01	0.018	0.018
GOOBS0604D3-GC1□-105R147-M	70	105	147	0.035	0.01	0.018	0.018
GOOBS0604D3-GC1□-130R172-M	95	130	172	0.035	0.01	0.02	0.018
GOOBS0604D3-GC3□-75R117-M	40	75	117	0.035	0.01	0.018	0.018
GOOBS0604D3-GC3□-105R147-M	70	105	147	0.035	0.01	0.018	0.018
GOOBS0604D3-GC3□-130R172-M	95	130	172	0.035	0.01	0.02	0.018
GOOBS0604D3-GC5□-75R117-M	40	75	117	0.035	0.01	0.018	0.018
GOOBS0604D3-GC5□-105R147-M	70	105	147	0.035	0.01	0.018	0.018
GOOBS0604D3-GC5□-130R172-M	95	130	172	0.035	0.01	0.02	0.018
GOOBS0604D3-RC5□-75R117-M	40	75	117	0.035	0.01	0.018	0.018
GOOBS0604D3-RC7□-75R117-M				0.045	0.014	運行距離：±0.05/300	
GOOBS0604D3-RC5□-105R147-M	70	105	147	0.035	0.01	0.018	0.018
GOOBS0604D3-RC7□-105R147-M				0.045	0.014	運行距離：±0.05/300	
GOOBS0604D3-RC5□-130R172-M	95	130	172	0.035	0.01	0.02	0.018
GOOBS0604D3-RC7□-130R172-M				0.045	0.014	運行距離：±0.05/300	

GOOBS系列

GOOBS0606-F

規格 \ 種類	研磨級規格						轉造級規格			
軸徑(mm)	6						6			
珠徑(mm)	1.2						1.2			
導程(mm)	6						6			
B.C.D(mm)	6.3						6.3			
螺紋旋向	右						右			
循環圈數	1.7圈 x 2列						1.7圈 x 2列			
精度	C1X	C1Y	C3X	C3Y	C5X	C5Y	C5X	C5Y	C7Y	C7Z
軸向間隙	0	0.005	0	0.005	0	0.005	0	0.005	0.005	0.01
動態負荷Ca(N)	1380						1380			
靜態負荷Coa(N)	1900						1900			

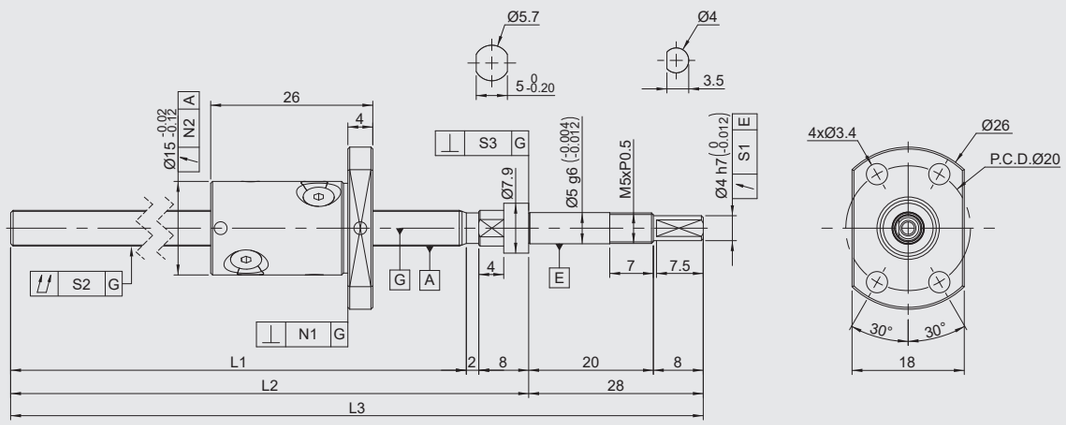

規格	行程	軸長			偏轉公差	螺桿總偏轉公差	軸承座垂直度公差	螺帽法蘭垂直度	螺帽偏轉公差	導程精度	
		L1	L2	L3	S1	S2	S3	N1	N2	代表移動量	變動
GOOBS0606D2-GC1□-75R113-F	45	75	85	113	0.01	0.035	0.005	0.01	0.012	0.018	0.018
GOOBS0606D2-GC1□-105R143-F	75	105	115	143	0.01	0.035	0.005	0.01	0.012	0.018	0.018
GOOBS0606D2-GC1□-130R168-F	100	130	140	168	0.01	0.035	0.005	0.01	0.012	0.02	0.018
GOOBS0606D2-GC3□-75R113-F	45	75	85	113	0.01	0.035	0.005	0.01	0.012	0.018	0.018
GOOBS0606D2-GC3□-105R143-F	75	105	115	143	0.01	0.035	0.005	0.01	0.012	0.018	0.018
GOOBS0606D2-GC3□-130R168-F	100	130	140	168	0.01	0.035	0.005	0.01	0.012	0.02	0.018
GOOBS0606D2-GC5□-75R113-F	45	75	85	113	0.01	0.035	0.005	0.01	0.012	0.018	0.018
GOOBS0606D2-GC5□-105R143-F	75	105	115	143	0.01	0.035	0.005	0.01	0.012	0.018	0.018
GOOBS0606D2-GC5□-130R168-F	100	130	140	168	0.01	0.035	0.005	0.01	0.012	0.02	0.018
GOOBS0606D2-RC5□-75R113-F	45	75	85	113	0.01	0.035	0.005	0.01	0.012	0.018	0.018
GOOBS0606D2-RC7□-75R113-F					0.014	0.045	0.007	0.014	0.02	運行距離：±0.05/300	
GOOBS0606D2-RC5□-105R143-F	75	105	115	143	0.01	0.035	0.005	0.01	0.012	0.018	0.018
GOOBS0606D2-RC7□-105R143-F					0.014	0.045	0.007	0.014	0.02	運行距離：±0.05/300	
GOOBS0606D2-RC5□-130R168-F	100	130	140	168	0.01	0.035	0.005	0.01	0.012	0.02	0.018
GOOBS0606D2-RC7□-130R168-F					0.014	0.045	0.007	0.014	0.02	運行距離：±0.05/300	

GOOBS系列

GOOBS0606-F 軸端未加工

規格 \ 種類	研磨級規格						轉造級規格			
軸徑(mm)	6						6			
珠徑(mm)	1.2						1.2			
導程(mm)	6						6			
B.C.D(mm)	6.3						6.3			
螺紋旋向	右						右			
循環圈數	1.7圈 x 2列						1.7圈 x 2列			
精度	C1X	C1Y	C3X	C3Y	C5X	C5Y	C5X	C5Y	C7Y	C7Z
軸向間隙	0	0.005	0	0.005	0	0.005	0	0.005	0.005	0.01
動態負荷Ca(N)	1380						1380			
靜態負荷Coa(N)	1900						1900			

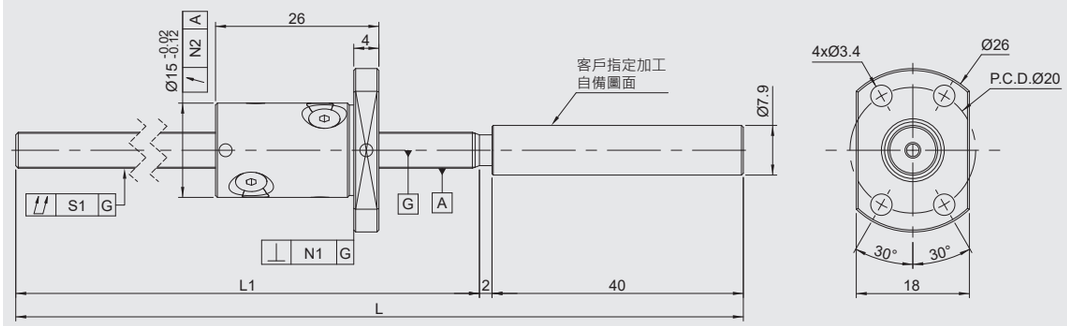

規格	行程	軸長		螺桿總偏轉公差	螺帽法蘭垂直度	螺帽偏轉公差	導程精度	
		L1	L	S1	N1	N2	代表移動量	變動
GOOBS0606D2-GC1□-75R117-F	45	75	117	0.035	0.01	0.012	0.018	0.018
GOOBS0606D2-GC1□-105R147-F	75	105	147	0.035	0.01	0.012	0.018	0.018
GOOBS0606D2-GC1□-130R172-F	100	130	172	0.035	0.01	0.012	0.02	0.018
GOOBS0606D2-GC3□-75R117-F	45	75	117	0.035	0.01	0.012	0.018	0.018
GOOBS0606D2-GC3□-105R147-F	75	105	147	0.035	0.01	0.012	0.018	0.018
GOOBS0606D2-GC3□-130R172-F	100	130	172	0.035	0.01	0.012	0.02	0.018
GOOBS0606D2-GC5□-75R117-F	45	75	117	0.035	0.01	0.012	0.018	0.018
GOOBS0606D2-GC5□-105R147-F	75	105	147	0.035	0.01	0.012	0.018	0.018
GOOBS0606D2-GC5□-130R172-F	100	130	172	0.035	0.01	0.012	0.02	0.018
GOOBS0606D2-RC5□-75R117-F	45	75	117	0.035	0.01	0.012	0.018	0.018
GOOBS0606D2-RC7□-75R117-F				0.045	0.014	0.02	運行距離：±0.05/300	
GOOBS0606D2-RC5□-105R147-F	75	105	147	0.035	0.01	0.012	0.018	0.018
GOOBS0606D2-RC7□-105R147-F				0.045	0.014	0.02	運行距離：±0.05/300	
GOOBS0606D2-RC5□-130R172-F	100	130	172	0.035	0.01	0.012	0.02	0.018
GOOBS0606D2-RC7□-130R172-F				0.045	0.014	0.02	運行距離：±0.05/300	

GOOBS0606-M

規格 \ 種類	研磨級規格						轉造級規格			
軸徑(mm)	6						6			
珠徑(mm)	1.2						1.2			
導程(mm)	6						6			
B.C.D(mm)	6.3						6.3			
螺紋旋向	右						右			
循環圈數	1.7圈 x 2列						1.7圈 x 2列			
精度	C1X	C1Y	C3X	C3Y	C5X	C5Y	C5X	C5Y	C7Y	C7Z
軸向間隙	0	0.005	0	0.005	0	0.005	0	0.005	0.005	0.01
動態負荷Ca(N)	1380						1380			
靜態負荷Coa(N)	1900						1900			

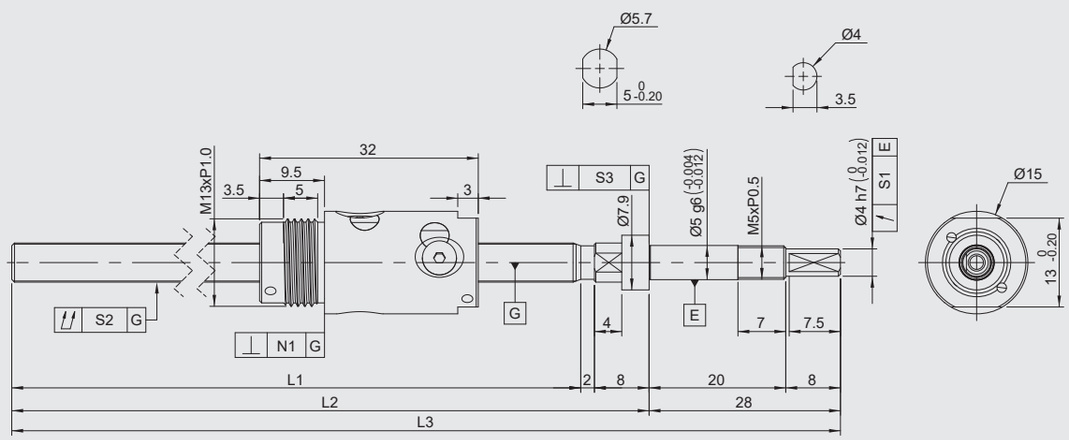

規格	行程	軸長			偏轉公差	螺桿總偏轉公差	軸承座垂直度公差	螺帽垂直度公差	導程精度	
		L1	L2	L3	S1	S2	S3	N1	代表移動量	變動
GOOBS0606D2-GC1□-75R113-M	40	75	85	113	0.01	0.035	0.005	0.01	0.018	0.018
GOOBS0606D2-GC1□-105R143-M	70	105	115	143	0.01	0.035	0.005	0.01	0.018	0.018
GOOBS0606D2-GC1□-130R168-M	95	130	140	168	0.01	0.035	0.005	0.01	0.02	0.018
GOOBS0606D2-GC3□-75R113-M	40	75	85	113	0.01	0.035	0.005	0.01	0.018	0.018
GOOBS0606D2-GC3□-105R143-M	70	105	115	143	0.01	0.035	0.005	0.01	0.018	0.018
GOOBS0606D2-GC3□-130R168-M	95	130	140	168	0.01	0.035	0.005	0.01	0.02	0.018
GOOBS0606D2-GC5□-75R113-M	40	75	85	113	0.01	0.035	0.005	0.01	0.018	0.018
GOOBS0606D2-GC5□-105R143-M	70	105	115	143	0.01	0.035	0.005	0.01	0.018	0.018
GOOBS0606D2-GC5□-130R168-M	95	130	140	168	0.01	0.035	0.005	0.01	0.02	0.018
GOOBS0606D2-RC5□-75R113-M	40	75	85	113	0.01	0.035	0.005	0.01	0.018	0.018
GOOBS0606D2-RC7□-75R113-M					0.014	0.045	0.007	0.014	運行距離：±0.05/300	
GOOBS0606D2-RC5□-105R143-M	70	105	115	143	0.01	0.035	0.005	0.01	0.018	0.018
GOOBS0606D2-RC7□-105R143-M					0.014	0.045	0.007	0.014	運行距離：±0.05/300	
GOOBS0606D2-RC5□-130R168-M	95	130	140	168	0.01	0.035	0.005	0.01	0.02	0.018
GOOBS0606D2-RC7□-130R168-M					0.014	0.045	0.007	0.014	運行距離：±0.05/300	

GOOBS0606-M 軸端未加工

規格 \ 種類	研磨級規格						轉造級規格			
軸徑(mm)	6						6			
珠徑(mm)	1.2						1.2			
導程(mm)	6						6			
B.C.D(mm)	6.3						6.3			
螺紋旋向	右						右			
循環圈數	1.7圈 x 2列						1.7圈 x 2列			
精度	C1X	C1Y	C3X	C3Y	C5X	C5Y	C5X	C5Y	C7Y	C7Z
軸向間隙	0	0.005	0	0.005	0	0.005	0	0.005	0.005	0.01
動態負荷Ca(N)	1380						1380			
靜態負荷Coa(N)	1900						1900			

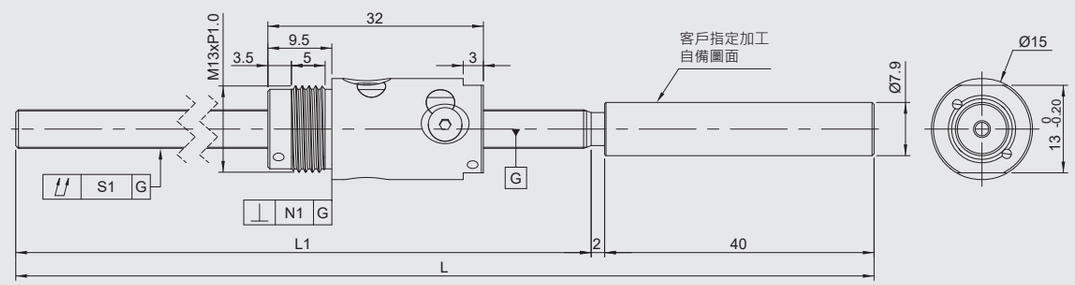

規格	行程	軸長		螺桿總偏轉公差	螺帽垂直度公差	導程精度	
		L1	L	S1	N1	代表移動量	變動
GOOBS0606D2-GC1□-75R117-M	40	75	117	0.035	0.01	0.018	0.018
GOOBS0606D2-GC1□-105R147-M	70	105	147	0.035	0.01	0.018	0.018
GOOBS0606D2-GC1□-130R172-M	95	130	172	0.035	0.01	0.02	0.018
GOOBS0606D2-GC3□-75R117-M	40	75	117	0.035	0.01	0.018	0.018
GOOBS0606D2-GC3□-105R147-M	70	105	147	0.035	0.01	0.018	0.018
GOOBS0606D2-GC3□-130R172-M	95	130	172	0.035	0.01	0.02	0.018
GOOBS0606D2-GC5□-75R117-M	40	75	117	0.035	0.01	0.018	0.018
GOOBS0606D2-GC5□-105R147-M	70	105	147	0.035	0.01	0.018	0.018
GOOBS0606D2-GC5□-130R172-M	95	130	172	0.035	0.01	0.02	0.018
GOOBS0606D2-RC5□-75R117-M	40	75	117	0.035	0.01	0.018	0.018
GOOBS0606D2-RC7□-75R117-M				0.045	0.014	運行距離：±0.05/300	
GOOBS0606D2-RC5□-105R147-M	70	105	147	0.035	0.01	0.018	0.018
GOOBS0606D2-RC7□-105R147-M				0.045	0.014	運行距離：±0.05/300	
GOOBS0606D2-RC5□-130R172-M	95	130	172	0.035	0.01	0.02	0.018
GOOBS0606D2-RC7□-130R172-M				0.045	0.014	運行距離：±0.05/300	

GOOBS0801-F

規格 \ 種類	研磨級規格						轉造級規格			
軸徑(mm)	8						8			
珠徑(mm)	0.8						0.8			
導程(mm)	1						1			
B.C.D(mm)	8.2						8.2			
螺紋旋向	右						右			
循環圈數	1圈 x 3列						1圈 x 3列			
精度	C1X	C1Y	C3X	C3Y	C5X	C5Y	C5X	C5Y	C7Y	C7Z
軸向間隙	0	0.005	0	0.005	0	0.005	0	0.005	0.005	0.01
動態負荷Ca(N)	700						700			
靜態負荷Coa(N)	1420						1420			

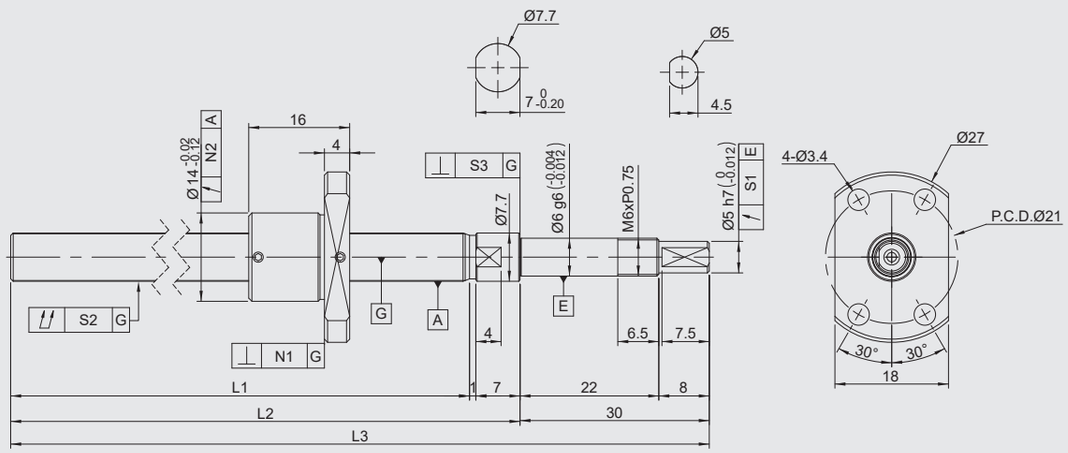

規格	行程	軸長			偏轉公差	螺桿總偏轉公差	軸承座垂直度公差	螺帽法蘭垂直度	螺帽偏轉公差	導程精度	
		L1	L2	L3	S1	S2	S3	N1	N2	代表移動量	變動
GOOBS0801KS-GC1□-65R103-F	40	65	73	103	0.01	0.035	0.005	0.01	0.012	0.018	0.018
GOOBS0801KS-GC1□-95R133-F	70	95	103	133	0.01	0.035	0.005	0.01	0.012	0.018	0.018
GOOBS0801KS-GC1□-125R163-F	100	125	133	163	0.01	0.035	0.005	0.01	0.012	0.02	0.018
GOOBS0801KS-GC3□-65R103-F	40	65	73	103	0.01	0.035	0.005	0.01	0.012	0.018	0.018
GOOBS0801KS-GC3□-95R133-F	70	95	103	133	0.01	0.035	0.005	0.01	0.012	0.018	0.018
GOOBS0801KS-GC3□-125R163-F	100	125	133	163	0.01	0.035	0.005	0.01	0.012	0.02	0.018
GOOBS0801KS-GC5□-65R103-F	40	65	73	103	0.01	0.035	0.005	0.01	0.012	0.018	0.018
GOOBS0801KS-GC5□-95R133-F	70	95	103	133	0.01	0.035	0.005	0.01	0.012	0.018	0.018
GOOBS0801KS-GC5□-125R163-F	100	125	133	163	0.01	0.035	0.005	0.01	0.012	0.02	0.018
GOOBS0801KS-RC5□-65R103-F	40	65	73	103	0.01	0.035	0.005	0.01	0.012	0.018	0.018
GOOBS0801KS-RC7□-65R103-F					0.014	0.045	0.007	0.014	0.02	運行距離：±0.05/300	
GOOBS0801KS-RC5□-95R133-F	70	95	103	133	0.01	0.035	0.005	0.01	0.012	0.018	0.018
GOOBS0801KS-RC7□-95R133-F					0.014	0.045	0.007	0.014	0.02	運行距離：±0.05/300	
GOOBS0801KS-RC5□-125R163-F	100	125	133	163	0.01	0.035	0.005	0.01	0.012	0.02	0.018
GOOBS0801KS-RC7□-125R163-F					0.014	0.045	0.007	0.014	0.02	運行距離：±0.05/300	

GOOBS0801-F 軸端未加工

規格 \ 種類	研磨級規格						轉造級規格			
軸徑(mm)	8						6			
珠徑(mm)	0.8						0.8			
導程(mm)	1						1			
B.C.D(mm)	8.2						8.2			
螺紋旋向	右						右			
循環圈數	1圈 x 3列						1圈 x 3列			
精度	C1X	C1Y	C3X	C3Y	C5X	C5Y	C5X	C5Y	C7Y	C7Z
軸向間隙	0	0.005	0	0.005	0	0.005	0	0.005	0.005	0.01
動態負荷Ca(N)	700						700			
靜態負荷Coa(N)	1420						1420			

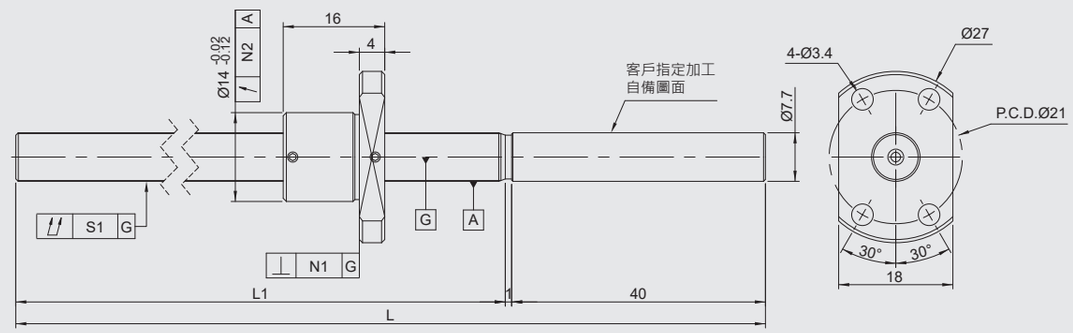

規格	行程	軸長		螺桿總偏轉公差	螺帽法蘭垂直度	螺帽偏轉公差	導程精度	
		L1	L	S1	N1	N2	代表移動量	變動
GOOBS0801KS-GC1□-65R106-F	40	65	106	0.035	0.01	0.012	0.018	0.018
GOOBS0801KS-GC1□-95R136-F	70	95	136	0.035	0.01	0.012	0.018	0.018
GOOBS0801KS-GC1□-125R166-F	100	125	166	0.035	0.01	0.012	0.02	0.018
GOOBS0801KS-GC3□-65R106-F	40	65	106	0.035	0.01	0.012	0.018	0.018
GOOBS0801KS-GC3□-95R136-F	70	95	136	0.035	0.01	0.012	0.018	0.018
GOOBS0801KS-GC3□-125R166-F	100	125	166	0.035	0.01	0.012	0.02	0.018
GOOBS0801KS-GC5□-65R106-F	40	65	106	0.035	0.01	0.012	0.018	0.018
GOOBS0801KS-GC5□-95R136-F	70	95	136	0.035	0.01	0.012	0.018	0.018
GOOBS0801KS-GC5□-125R166-F	100	125	166	0.035	0.01	0.012	0.02	0.018
GOOBS0801KS-RC5□-65R106-F	40	65	106	0.035	0.01	0.012	0.018	0.018
GOOBS0801KS-RC7□-65R106-F				0.045	0.014	0.02	運行距離：±0.05/300	
GOOBS0801KS-RC5□-95R136-F	70	95	136	0.035	0.01	0.012	0.018	0.018
GOOBS0801KS-RC7□-95R136-F				0.045	0.014	0.02	運行距離：±0.05/300	
GOOBS0801KS-RC5□-125R166-F	100	125	166	0.035	0.01	0.012	0.02	0.018
GOOBS0801KS-RC7□-125R166-F				0.045	0.014	0.02	運行距離：±0.05/300	

GOOBS0801-H

規格 \ 種類	研磨級規格						轉造級規格			
軸徑(mm)	8						8			
珠徑(mm)	0.8						0.8			
導程(mm)	1						1			
B.C.D(mm)	8.2						8.2			
螺紋旋向	右						右			
循環圈數	1圈 x 3列						1圈 x 3列			
精度	C1X	C1Y	C3X	C3Y	C5X	C5Y	C5X	C5Y	C7Y	C7Z
軸向間隙	0	0.005	0	0.005	0	0.005	0	0.005	0.005	0.01
動態負荷Ca(N)	700						700			
靜態負荷Coa(N)	1420						1420			

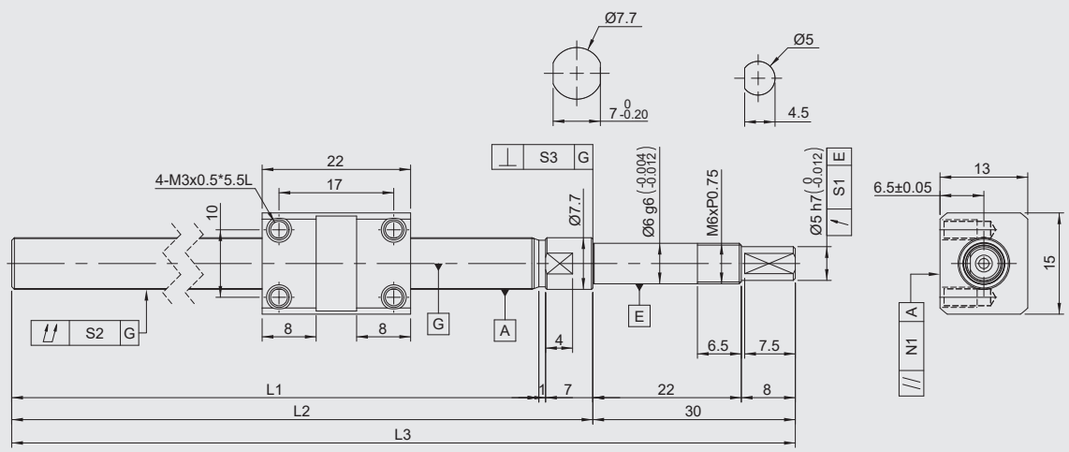

規格	行程	軸長			偏轉公差	螺桿總偏轉公差	軸承座垂直度公差	螺帽平行度公差	導程精度	
		L1	L2	L3	S1	S2	S3	N1	代表移動量	變動
GOOBS0801KS-GC1□-65R103-H	40	65	73	103	0.01	0.035	0.005	0.01	0.018	0.018
GOOBS0801KS-GC1□-95R133-H	70	95	103	133	0.01	0.035	0.005	0.01	0.018	0.018
GOOBS0801KS-GC1□-125R163-H	100	125	133	163	0.01	0.035	0.005	0.01	0.02	0.018
GOOBS0801KS-GC3□-65R103-H	40	65	73	103	0.01	0.035	0.005	0.01	0.018	0.018
GOOBS0801KS-GC3□-95R133-H	70	95	103	133	0.01	0.035	0.005	0.01	0.018	0.018
GOOBS0801KS-GC3□-125R163-H	100	125	133	163	0.01	0.035	0.005	0.01	0.02	0.018
GOOBS0801KS-GC5□-65R103-H	40	65	73	103	0.01	0.035	0.005	0.01	0.018	0.018
GOOBS0801KS-GC5□-95R133-H	70	95	103	133	0.01	0.035	0.005	0.01	0.018	0.018
GOOBS0801KS-GC5□-125R163-H	100	125	133	163	0.01	0.035	0.005	0.01	0.02	0.018
GOOBS0801KS-RC5□-65R103-H	40	65	73	103	0.01	0.035	0.005	0.01	0.018	0.018
GOOBS0801KS-RC7□-65R103-H					0.014	0.045	0.007	0.017	運行距離：±0.05/300	
GOOBS0801KS-RC5□-95R133-H	70	95	103	133	0.01	0.035	0.005	0.01	0.018	0.018
GOOBS0801KS-RC7□-95R133-H					0.014	0.045	0.007	0.017	運行距離：±0.05/300	
GOOBS0801KS-RC5□-125R163-H	100	125	133	163	0.01	0.035	0.005	0.01	0.02	0.018
GOOBS0801KS-RC7□-125R163-H					0.014	0.045	0.007	0.017	運行距離：±0.05/300	

GOOBS0801-H 軸端未加工

規格 \ 種類	研磨級規格						轉造級規格			
軸徑(mm)	8						6			
珠徑(mm)	0.8						0.8			
導程(mm)	1						1			
B.C.D(mm)	8.2						8.2			
螺紋旋向	右						右			
循環圈數	1圈 x 3列						1圈 x 3列			
精度	C1X	C1Y	C3X	C3Y	C5X	C5Y	C5X	C5Y	C7Y	C7Z
軸向間隙	0	0.005	0	0.005	0	0.005	0	0.005	0.005	0.01
動態負荷Ca(N)	700						700			
靜態負荷Coa(N)	1420						1420			

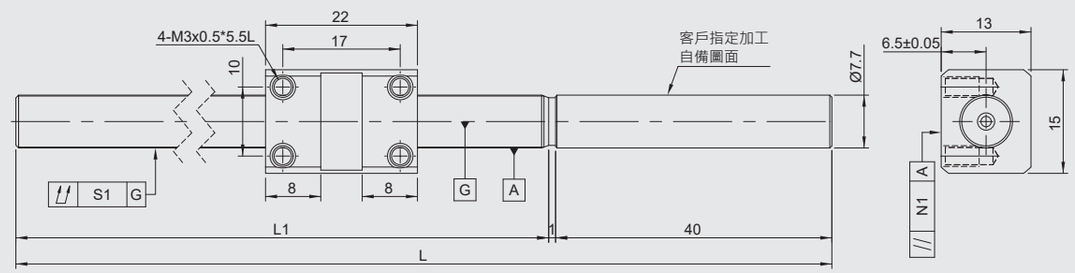

規格	行程	軸長		螺桿總偏轉公差	螺帽平行度公差	導程精度	
		L1	L	S1	N1	代表移動量	變動
GOOBS0801KS-GC1□-65R106-H	40	65	106	0.035	0.01	0.018	0.018
GOOBS0801KS-GC1□-95R136-H	70	95	136	0.035	0.01	0.018	0.018
GOOBS0801KS-GC1□-125R166-H	100	125	166	0.035	0.01	0.02	0.018
GOOBS0801KS-GC3□-65R106-H	40	65	106	0.035	0.01	0.018	0.018
GOOBS0801KS-GC3□-95R136-H	70	95	136	0.035	0.01	0.018	0.018
GOOBS0801KS-GC3□-125R166-H	100	125	166	0.035	0.01	0.02	0.018
GOOBS0801KS-GC5□-65R106-H	40	65	106	0.035	0.01	0.018	0.018
GOOBS0801KS-GC5□-95R136-H	70	95	136	0.035	0.01	0.018	0.018
GOOBS0801KS-GC5□-125R166-H	100	125	166	0.035	0.01	0.02	0.018
GOOBS0801KS-RC5□-65R106-H	40	65	106	0.035	0.01	0.018	0.018
GOOBS0801KS-RC7□-65R106-H				0.045	0.017	運行距離：±0.05/300	
GOOBS0801KS-RC5□-95R136-H	70	95	136	0.035	0.01	0.018	0.018
GOOBS0801KS-RC7□-95R136-H				0.045	0.017	運行距離：±0.05/300	
GOOBS0801KS-RC5□-125R166-H	100	125	166	0.035	0.01	0.02	0.018
GOOBS0801KS-RC7□-125R166-H				0.045	0.017	運行距離：±0.05/300	

GOOBS系列

GOOBS0801-M

規格 \ 種類	研磨級規格						轉造級規格			
軸徑(mm)	8						8			
珠徑(mm)	0.8						0.8			
導程(mm)	1						1			
B.C.D(mm)	8.2						8.2			
螺紋旋向	右						右			
循環圈數	1圈 x 3列						1圈 x 3列			
精度	C1X	C1Y	C3X	C3Y	C5X	C5Y	C5X	C5Y	C7Y	C7Z
軸向間隙	0	0.005	0	0.005	0	0.005	0	0.005以下	0.005以下	0.01以下
動態負荷Ca(N)	700						700			
靜態負荷Coa(N)	1420						1420			

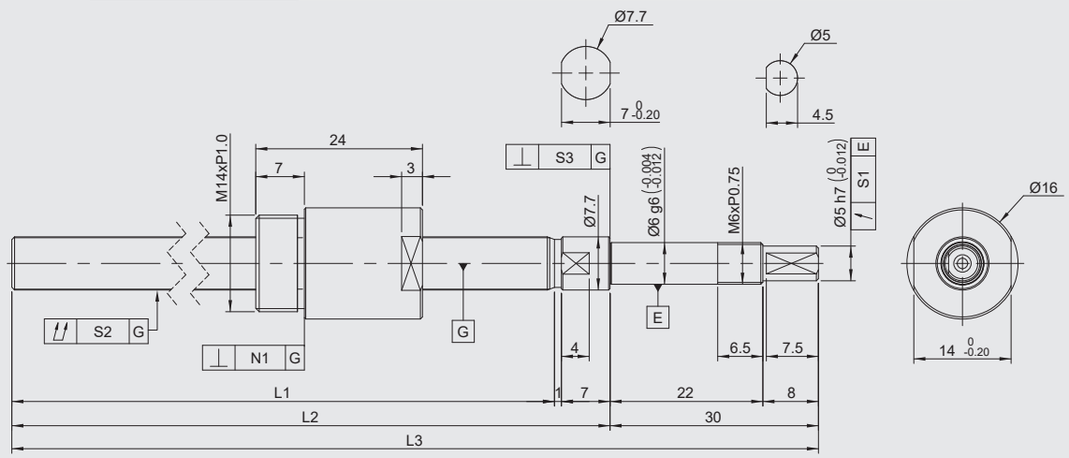

規格	行程	軸長			偏轉公差	螺桿總偏轉公差	軸承座垂直度公差	螺帽垂直度公差	導程精度	
		L1	L2	L3	S1	S2	S3	N1	代表移動量	變動
GOOBS0801KS-GC1□-65R103-M	40	65	73	103	0.01	0.035	0.005	0.01	0.018	0.018
GOOBS0801KS-GC1□-95R133-M	70	95	103	133	0.01	0.035	0.005	0.01	0.018	0.018
GOOBS0801KS-GC1□-125R163-M	100	125	133	163	0.01	0.035	0.005	0.01	0.02	0.018
GOOBS0801KS-GC3□-65R103-M	40	65	73	103	0.01	0.035	0.005	0.01	0.018	0.018
GOOBS0801KS-GC3□-95R133-M	70	95	103	133	0.01	0.035	0.005	0.01	0.018	0.018
GOOBS0801KS-GC3□-125R163-M	100	125	133	163	0.01	0.035	0.005	0.01	0.02	0.018
GOOBS0801KS-GC5□-65R103-M	40	65	73	103	0.01	0.035	0.005	0.01	0.018	0.018
GOOBS0801KS-GC5□-95R133-M	70	95	103	133	0.01	0.035	0.005	0.01	0.018	0.018
GOOBS0801KS-GC5□-125R163-M	100	125	133	163	0.01	0.035	0.005	0.01	0.02	0.018
GOOBS0801KS-RC5□-65R103-M	40	65	73	103	0.01	0.035	0.005	0.01	0.018	0.018
GOOBS0801KS-RC7□-65R103-M					0.014	0.045	0.007	0.014	運行距離：±0.05/300	
GOOBS0801KS-RC5□-95R133-M	70	95	103	133	0.01	0.035	0.005	0.01	0.018	0.018
GOOBS0801KS-RC7□-95R133-M					0.014	0.045	0.007	0.014	運行距離：±0.05/300	
GOOBS0801KS-RC5□-125R163-M	100	125	133	163	0.01	0.035	0.005	0.01	0.02	0.018
GOOBS0801KS-RC7□-125R163-M					0.014	0.045	0.007	0.014	運行距離：±0.05/300	

GOOBS系列

GOOBS0801-M 軸端未加工

規格 \ 種類	研磨級規格						轉造級規格			
軸徑(mm)	8						8			
珠徑(mm)	0.8						0.8			
導程(mm)	1						1			
B.C.D(mm)	8.2						8.2			
螺紋旋向	右						右			
循環圈數	1圈 x 3列						1圈 x 3列			
精度	C1X	C1Y	C3X	C3Y	C5X	C5Y	C5X	C5Y	C7Y	C7Z
軸向間隙	0	0.005	0	0.005	0	0.005	0	0.005	0.005	0.01
動態負荷Ca(N)	700						700			
靜態負荷Coa(N)	1420						1420			

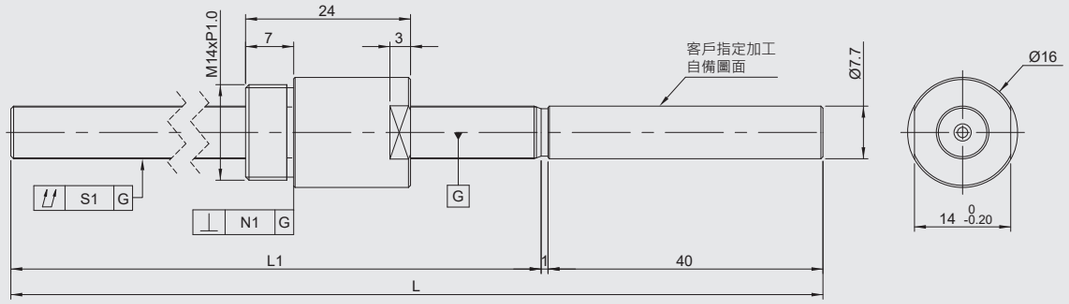

規格	行程	軸長		螺桿總偏轉公差	螺帽垂直度公差	導程精度	
		L1	L	S1	N1	代表移動量	變動
GOOBS0801KS-GC1□-65R106-M	40	65	106	0.035	0.01	0.018	0.018
GOOBS0801KS-GC1□-95R136-M	70	95	136	0.035	0.01	0.018	0.018
GOOBS0801KS-RC1□-125R166-M	100	125	166	0.035	0.01	0.02	0.018
GOOBS0801KS-GC3□-65R106-M	40	65	106	0.035	0.01	0.018	0.018
GOOBS0801KS-GC3□-95R136-M	70	95	136	0.035	0.01	0.018	0.018
GOOBS0801KS-RC3□-125R166-M	100	125	166	0.035	0.01	0.02	0.018
GOOBS0801KS-GC5□-65R106-M	40	65	106	0.035	0.01	0.018	0.018
GOOBS0801KS-GC5□-95R136-M	70	95	136	0.035	0.01	0.018	0.018
GOOBS0801KS-RC5□-125R166-M	100	125	166	0.035	0.01	0.02	0.018
GOOBS0801KS-RC5□-65R106-M	40	65	106	0.035	0.01	0.018	0.018
GOOBS0801KS-RC7□-65R106-M				0.045	0.014	運行距離：±0.05/300	
GOOBS0801KS-RC5□-95R136-M	70	95	136	0.035	0.01	0.018	0.018
GOOBS0801KS-RC7□-95R136-M				0.045	0.014	運行距離：±0.05/300	
GOOBS0801KS-RC5□-125R166-M	100	125	166	0.035	0.01	0.02	0.018
GOOBS0801KS-RC7□-125R166-M				0.045	0.014	運行距離：±0.05/300	

GOOBS系列

GOOBS0802-F

規格 \ 種類	研磨級規格						轉造級規格			
軸徑(mm)	8						8			
珠徑(mm)	1.2						1.2			
導程(mm)	2						2			
B.C.D(mm)	8.3						8.3			
螺紋旋向	右						右			
循環圈數	1圈 x 3列						1圈 x 3列			
精度	C1X	C1Y	C3X	C3Y	C5X	C5Y	C5X	C5Y	C7Y	C7Z
軸向間隙	0	0.005	0	0.005	0	0.005	0	0.005	0.005	0.01
動態負荷Ca(N)	1700						1700			
靜態負荷Coa(N)	3200						3200			

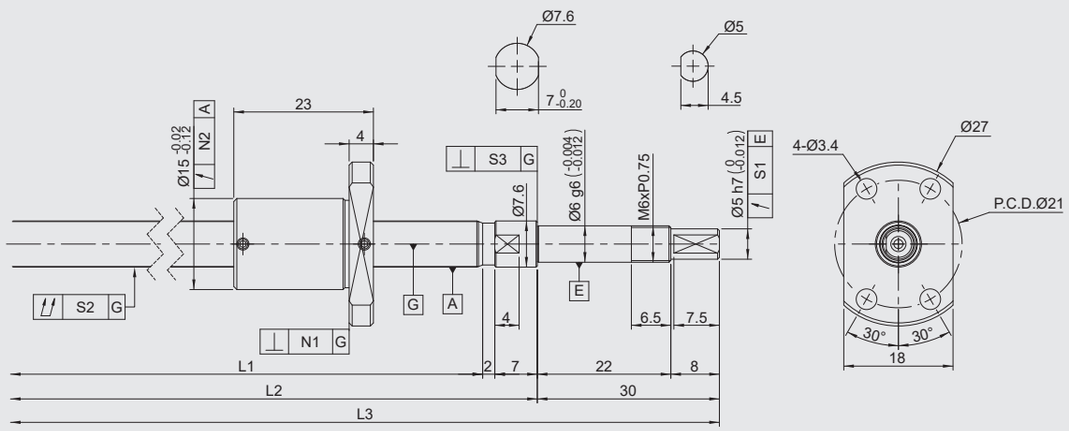

規格	行程	軸長			偏轉公差	螺桿總偏轉公差	軸承座垂直度公差	螺帽法蘭垂直度	螺帽偏轉公差	導程精度	
		L1	L2	L3	S1	S2	S3	N1	N2	代表移動量	變動
GOOBS0802KS-GC1□-65R104-F	40	65	74	104	0.01	0.035	0.005	0.01	0.012	0.018	0.018
GOOBS0802KS-GC1□-95R134-F	70	95	104	134	0.01	0.035	0.005	0.01	0.012	0.018	0.018
GOOBS0802KS-GC1□-125R164-F	100	125	134	164	0.01	0.035	0.005	0.01	0.012	0.02	0.018
GOOBS0802KS-GC3□-65R104-F	40	65	74	104	0.01	0.035	0.005	0.01	0.012	0.018	0.018
GOOBS0802KS-GC3□-95R134-F	70	95	104	134	0.01	0.035	0.005	0.01	0.012	0.018	0.018
GOOBS0802KS-GC3□-125R164-F	100	125	134	164	0.01	0.035	0.005	0.01	0.012	0.02	0.018
GOOBS0802KS-GC5□-65R104-F	40	65	74	104	0.01	0.035	0.005	0.01	0.012	0.018	0.018
GOOBS0802KS-GC5□-95R134-F	70	95	104	134	0.01	0.035	0.005	0.01	0.012	0.018	0.018
GOOBS0802KS-GC5□-125R164-F	100	125	134	164	0.01	0.035	0.005	0.01	0.012	0.02	0.018
GOOBS0802KS-RC5□-65R104-F	40	65	74	104	0.01	0.035	0.005	0.01	0.012	0.018	0.018
GOOBS0802KS-RC7□-65R104-F					0.014	0.045	0.007	0.014	0.02	運行距離：±0.05/300	
GOOBS0802KS-RC5□-95R134-F	70	95	104	134	0.01	0.035	0.005	0.01	0.012	0.018	0.018
GOOBS0802KS-RC7□-95R134-F					0.014	0.045	0.007	0.014	0.02	運行距離：±0.05/300	
GOOBS0802KS-RC5□-125R164-F	100	125	134	164	0.01	0.035	0.005	0.01	0.012	0.02	0.018
GOOBS0802KS-RC7□-125R164-F					0.014	0.045	0.007	0.014	0.02	運行距離：±0.05/300	

GOOBS系列

GOOBS0802-F 軸端未加工

規格 \ 種類	研磨級規格						轉造級規格			
軸徑(mm)	8						8			
珠徑(mm)	1.2						1.2			
導程(mm)	2						2			
B.C.D(mm)	8.3						8.3			
螺紋旋向	右						右			
循環圈數	1圈 x 3列						1圈 x 3列			
精度	C1X	C1Y	C3X	C3Y	C5X	C5Y	C5X	C5Y	C7Y	C7Z
軸向間隙	0	0.005	0	0.005	0	0.005	0	0.005	0.005	0.01
動態負荷Ca(N)	1700						1700			
靜態負荷Coa(N)	3200						3200			

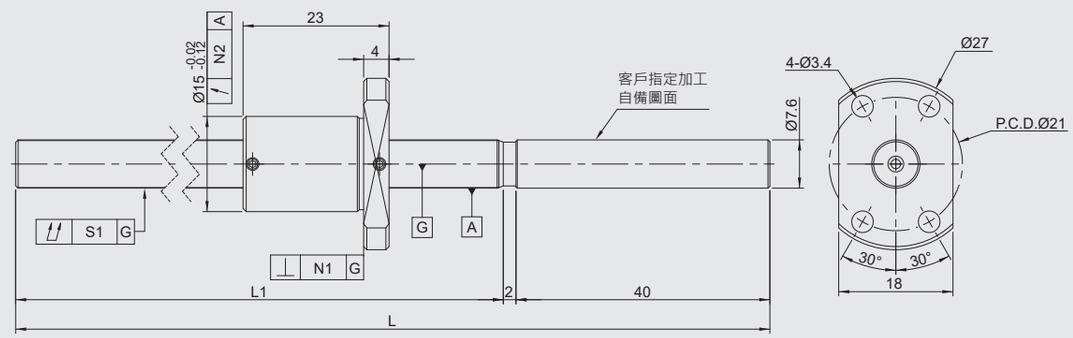

規格	行程	軸長		螺桿總偏轉公差	螺帽法蘭垂直度	螺帽偏轉公差	導程精度	
		L1	L	S1	N1	N2	代表移動量	變動
GOOBS0802KS-GC1□-65R107-F	40	65	107	0.035	0.01	0.012	0.018	0.018
GOOBS0802KS-GC1□-95R137-F	70	95	137	0.035	0.01	0.012	0.018	0.018
GOOBS0802KS-GC1□-125R167-F	100	125	167	0.035	0.01	0.012	0.02	0.018
GOOBS0802KS-GC3□-65R107-F	40	65	107	0.035	0.01	0.012	0.018	0.018
GOOBS0802KS-GC3□-95R137-F	70	95	137	0.035	0.01	0.012	0.018	0.018
GOOBS0802KS-GC3□-125R167-F	100	125	167	0.035	0.01	0.012	0.02	0.018
GOOBS0802KS-GC5□-65R107-F	40	65	107	0.035	0.01	0.012	0.018	0.018
GOOBS0802KS-GC5□-95R137-F	70	95	137	0.035	0.01	0.012	0.018	0.018
GOOBS0802KS-GC5□-125R167-F	100	125	167	0.035	0.01	0.012	0.02	0.018
GOOBS0802KS-RC5□-65R107-F	40	65	107	0.035	0.01	0.012	0.018	0.018
GOOBS0802KS-RC7□-65R107-F				0.045	0.014	0.02	運行距離：±0.05/300	
GOOBS0802KS-RC5□-95R137-F	70	95	137	0.035	0.01	0.012	0.018	0.018
GOOBS0802KS-RC7□-95R137-F				0.045	0.014	0.02	運行距離：±0.05/300	
GOOBS0802KS-RC5□-125R167-F	100	125	167	0.035	0.01	0.012	0.02	0.018
GOOBS0802KS-RC7□-125R167-F				0.045	0.014	0.02	運行距離：±0.05/300	

GOOBS系列

GOOBS0802-H

規格 \ 種類	研磨級規格						轉造級規格			
軸徑(mm)	8						8			
珠徑(mm)	1.2						1.2			
導程(mm)	2						2			
B.C.D(mm)	8.3						8.3			
螺紋旋向	右						右			
循環圈數	1圈 x 3列						1圈 x 3列			
精度	C1X	C1Y	C3X	C3Y	C5X	C5Y	C5X	C5Y	C7Y	C7Z
軸向間隙	0	0.005	0	0.005	0	0.005	0	0.005	0.005	0.01
動態負荷Ca(N)	1700						1700			
靜態負荷Coa(N)	3200						3200			

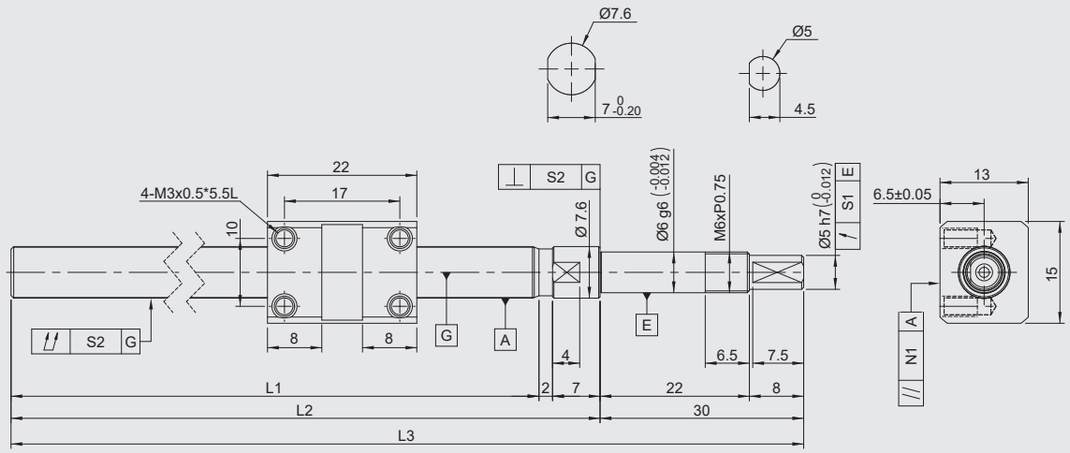

規格	行程	軸長			偏轉公差	螺桿總偏轉公差	軸承座垂直度公差	螺帽平行度公差	導程精度	
		L1	L2	L3	S1	S2	S3	N1	代表移動量	變動
GOOBS0802KS-GC1□-65R104-H	40	65	74	104	0.01	0.035	0.005	0.01	0.018	0.018
GOOBS0802KS-GC1□-95R134-H	70	95	104	134	0.01	0.035	0.005	0.01	0.018	0.018
GOOBS0802KS-GC1□-125R164-H	100	125	134	164	0.01	0.035	0.005	0.01	0.02	0.018
GOOBS0802KS-GC3□-65R104-H	40	65	74	104	0.01	0.035	0.005	0.01	0.018	0.018
GOOBS0802KS-GC3□-95R134-H	70	95	104	134	0.01	0.035	0.005	0.01	0.018	0.018
GOOBS0802KS-GC3□-125R164-H	100	125	134	164	0.01	0.035	0.005	0.01	0.02	0.018
GOOBS0802KS-GC5□-65R104-H	40	65	74	104	0.01	0.035	0.005	0.01	0.018	0.018
GOOBS0802KS-GC5□-95R134-H	70	95	104	134	0.01	0.035	0.005	0.01	0.018	0.018
GOOBS0802KS-GC5□-125R164-H	100	125	134	164	0.01	0.035	0.005	0.01	0.02	0.018
GOOBS0802KS-RC5□-65R104-H	40	65	74	104	0.01	0.035	0.005	0.01	0.018	0.018
GOOBS0802KS-RC7□-65R104-H					0.014	0.045	0.007	0.017	運行距離：±0.05/300	
GOOBS0802KS-RC5□-95R134-H	70	95	104	134	0.01	0.035	0.005	0.01	0.018	0.018
GOOBS0802KS-RC7□-95R134-H					0.014	0.045	0.007	0.017	運行距離：±0.05/300	
GOOBS0802KS-RC5□-125R164-H	100	125	134	164	0.01	0.035	0.005	0.01	0.02	0.018
GOOBS0802KS-RC7□-125R164-H					0.014	0.045	0.007	0.017	運行距離：±0.05/300	

GOOBS系列

GOOBS0802-H 軸端未加工

規格 \ 種類	研磨級規格						轉造級規格			
軸徑(mm)	8						8			
珠徑(mm)	1.2						1.2			
導程(mm)	2						2			
B.C.D(mm)	8.3						8.3			
螺紋旋向	右						右			
循環圈數	1圈 x 3列						1圈 x 3列			
精度	C1X	C1Y	C3X	C3Y	C5X	C5Y	C5X	C5Y	C7Y	C7Z
軸向間隙	0	0.005	0	0.005	0	0.005	0	0.005	0.005	0.01
動態負荷Ca(N)	1700						1700			
靜態負荷Coa(N)	3200						3200			

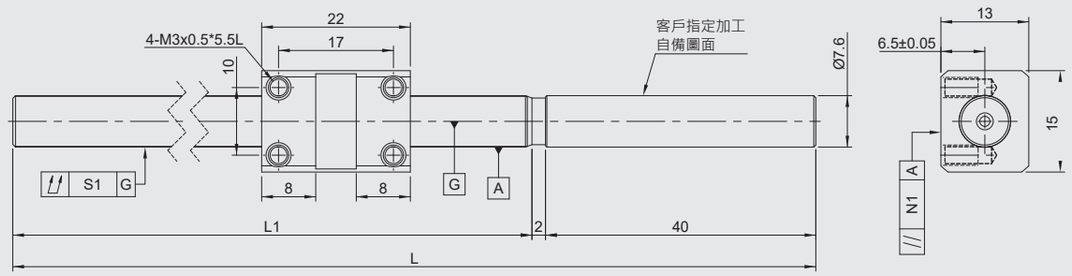

規格	行程	軸長		螺桿總偏轉公差	螺帽平行度公差	導程精度	
		L1	L	S1	N1	代表移動量	變動
GOOBS0802KS-GC1□-65R107-H	40	65	107	0.035	0.01	0.018	0.018
GOOBS0802KS-GC1□-95R137-H	70	95	137	0.035	0.01	0.018	0.018
GOOBS0802KS-GC1□-125R167-H	100	125	167	0.035	0.01	0.02	0.018
GOOBS0802KS-GC3□-65R107-H	40	65	107	0.035	0.01	0.018	0.018
GOOBS0802KS-GC3□-95R137-H	70	95	137	0.035	0.01	0.018	0.018
GOOBS0802KS-GC3□-125R167-H	100	125	167	0.035	0.01	0.02	0.018
GOOBS0802KS-GC5□-65R107-H	40	65	107	0.035	0.01	0.018	0.018
GOOBS0802KS-GC5□-95R137-H	70	95	137	0.035	0.01	0.018	0.018
GOOBS0802KS-GC5□-125R167-H	100	125	167	0.035	0.01	0.02	0.018
GOOBS0802KS-RC5□-65R107-H	40	65	107	0.035	0.01	0.018	0.018
GOOBS0802KS-RC7□-65R107-H				0.045	0.017	運行距離：±0.05/300	
GOOBS0802KS-RC5□-95R137-H	70	95	137	0.035	0.01	0.018	0.018
GOOBS0802KS-RC7□-95R137-H				0.045	0.017	運行距離：±0.05/300	
GOOBS0802KS-RC5□-125R167-H	100	125	167	0.035	0.01	0.02	0.018
GOOBS0802KS-RC7□-125R167-H				0.045	0.017	運行距離：±0.05/300	

GOOBS系列

GOOBS0802-M

規格 \ 種類	研磨級規格						轉造級規格			
軸徑(mm)	8						8			
珠徑(mm)	1.2						1.2			
導程(mm)	2						2			
B.C.D(mm)	8.3						8.3			
螺紋旋向	右						右			
循環圈數	1圈 x 3列						1圈 x 3列			
精度	C1X	C1Y	C3X	C3Y	C5X	C5Y	C5X	C5Y	C7Y	C7Z
軸向間隙	0	0.005	0	0.005	0	0.005	0	0.005	0.005	0.01
動態負荷Ca(N)	1700						1700			
靜態負荷Coa(N)	3200						3200			

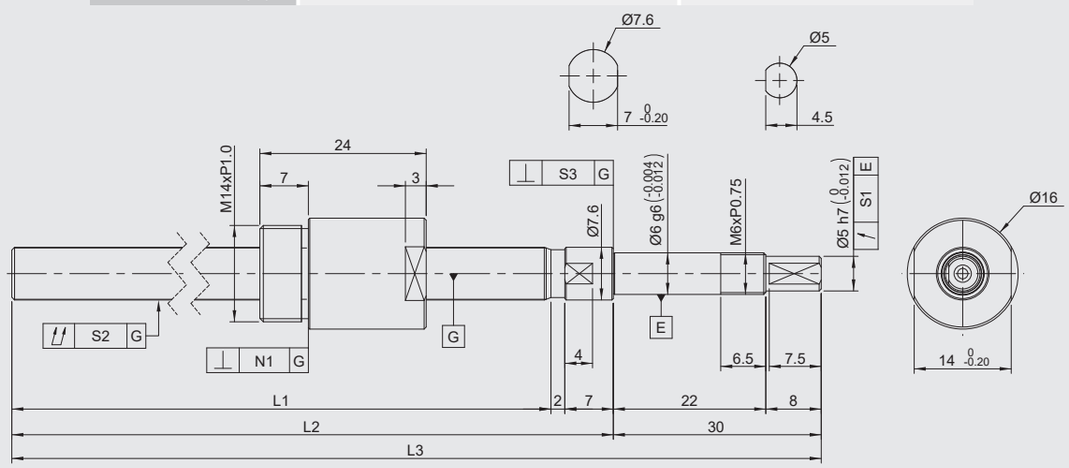

規格	行程	軸長			偏轉公差	螺桿總偏轉公差	軸承座垂直度公差	螺帽垂直度公差	導程精度	
		L1	L2	L3	S1	S2	S3	N1	代表移動量	變動
GOOBS0802KS-GC1□-65R104-M	40	65	74	104	0.01	0.035	0.005	0.01	0.018	0.018
GOOBS0802KS-GC1□-95R134-M	70	95	104	134	0.01	0.035	0.005	0.01	0.018	0.018
GOOBS0802KS-GC1□-125R164-M	100	125	134	164	0.01	0.035	0.005	0.01	0.02	0.018
GOOBS0802KS-GC3□-65R104-M	40	65	74	104	0.01	0.035	0.005	0.01	0.018	0.018
GOOBS0802KS-GC3□-95R134-M	70	95	104	134	0.01	0.035	0.005	0.01	0.018	0.018
GOOBS0802KS-GC3□-125R164-M	100	125	134	164	0.01	0.035	0.005	0.01	0.02	0.018
GOOBS0802KS-GC5□-65R104-M	40	65	74	104	0.01	0.035	0.005	0.01	0.018	0.018
GOOBS0802KS-GC5□-95R134-M	70	95	104	134	0.01	0.035	0.005	0.01	0.018	0.018
GOOBS0802KS-GC5□-125R164-M	100	125	134	164	0.01	0.035	0.005	0.01	0.02	0.018
GOOBS0802KS-RC5□-65R104-M	40	65	74	104	0.01	0.035	0.005	0.01	0.018	0.018
GOOBS0802KS-RC7□-65R104-M					0.014	0.045	0.007	0.014	運行距離：±0.05/300	
GOOBS0802KS-RC5□-95R134-M	70	95	104	134	0.01	0.035	0.005	0.01	0.018	0.018
GOOBS0802KS-RC7□-95R134-M					0.014	0.045	0.007	0.014	運行距離：±0.05/300	
GOOBS0802KS-RC5□-125R164-M	100	125	134	164	0.01	0.035	0.005	0.01	0.02	0.018
GOOBS0802KS-RC7□-125R164-M					0.014	0.045	0.007	0.014	運行距離：±0.05/300	

GOOBS系列

GOOBS0802-M 軸端未加工

規格 \ 種類	研磨級規格						轉造級規格			
軸徑(mm)	8						8			
珠徑(mm)	1.2						1.2			
導程(mm)	2						2			
B.C.D(mm)	8.3						8.3			
螺紋旋向	右						右			
循環圈數	1圈 x 3列						1圈 x 3列			
精度	C1X	C1Y	C3X	C3Y	C5X	C5Y	C5X	C5Y	C7Y	C7Z
軸向間隙	0	0.005	0	0.005	0	0.005	0	0.005	0.005	0.01
動態負荷Ca(N)	1700						1700			
靜態負荷Coa(N)	3200						3200			

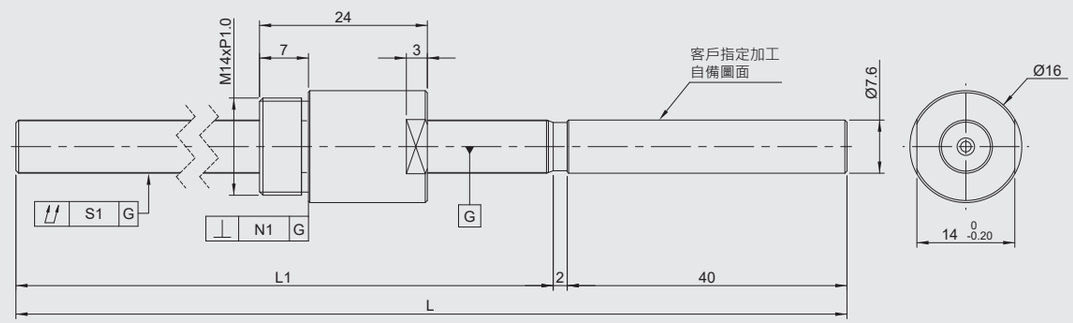

規格	行程	軸長		螺桿總偏轉公差	螺帽垂直度公差	導程精度	
		L1	L	S1	N1	代表移動量	變動
GOOBS0802KS-GC5□-65R107-M	40	65	107	0.035	0.01	0.018	0.018
GOOBS0802KS-GC1□-95R137-M	70	95	137	0.035	0.01	0.018	0.018
GOOBS0802KS-GC1□-125R167-M	100	125	167	0.035	0.01	0.02	0.018
GOOBS0802KS-GC3□-65R107-M	40	65	107	0.035	0.01	0.018	0.018
GOOBS0802KS-GC3□-95R137-M	70	95	137	0.035	0.01	0.018	0.018
GOOBS0802KS-GC3□-125R167-M	100	125	167	0.035	0.01	0.02	0.018
GOOBS0802KS-GC5□-65R107-M	40	65	107	0.035	0.01	0.018	0.018
GOOBS0802KS-GC5□-95R137-M	70	95	137	0.035	0.01	0.018	0.018
GOOBS0802KS-GC5□-125R167-M	100	125	167	0.035	0.01	0.02	0.018
GOOBS0802KS-RC5□-65R107-M	40	65	107	0.035	0.01	0.018	0.018
GOOBS0802KS-RC7□-65R107-M				0.045	0.014	運行距離：±0.05/300	
GOOBS0802KS-RC5□-95R137-M	70	95	137	0.035	0.01	0.018	0.018
GOOBS0802KS-RC7□-95R137-M				0.045	0.014	運行距離：±0.05/300	
GOOBS0802KS-RC5□-125R167-M	100	125	167	0.035	0.01	0.02	0.018
GOOBS0802KS-RC7□-125R167-M				0.045	0.014	運行距離：±0.05/300	

GOOBS0805-F

規格 \ 種類	研磨級規格						轉造級規格			
軸徑(mm)	8						8			
珠徑(mm)	2						2			
導程(mm)	5						5			
B.C.D(mm)	8.3						8.3			
螺紋旋向	右						右			
循環圈數	2.7圈 x 1列						2.7圈 x 1列			
精度	C1X	C1Y	C3X	C3Y	C5X	C5Y	C5X	C5Y	C7Y	C7Z
軸向間隙	0	0.005	0	0.005	0	0.005	0	0.005	0.005	0.01
動態負荷Ca(N)	2550						2550			
靜態負荷Coa(N)	3780						3780			

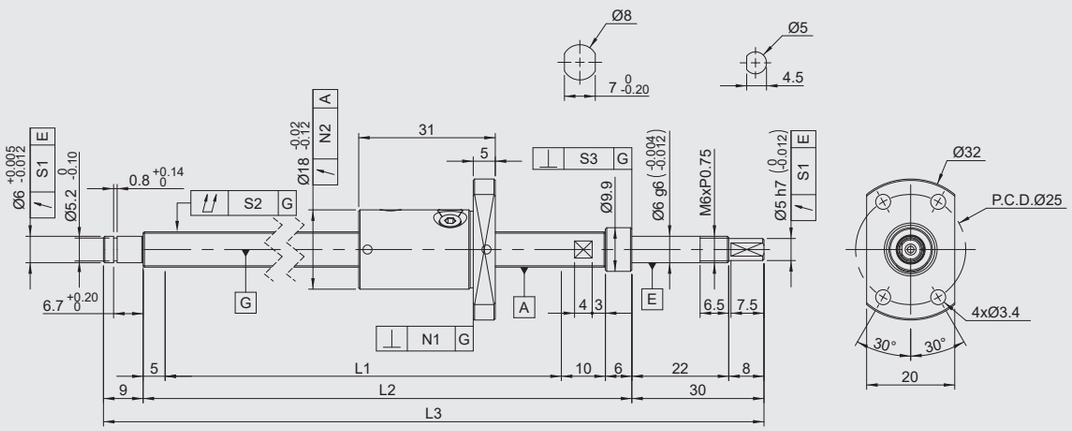

規格	行程	軸長			偏轉公差	螺桿總偏轉公差	軸承座垂直度公差	螺帽法蘭垂直度	螺帽偏轉公差	導程精度	
		L1	L2	L3	S1	S2	S3	N1	N2	代表移動量	變動
GOOBS0805D3-GC1□-190R250-F	150	190	211	250	0.01	0.05	0.005	0.01	0.012	0.02	0.018
GOOBS0805D3-GC1□-240R300-F	200	240	261	300	0.01	0.065	0.005	0.01	0.012	0.023	0.018
GOOBS0805D3-GC1□-290R350-F	250	290	311	350	0.01	0.065	0.005	0.01	0.012	0.023	0.018
GOOBS0805D3-GC3□-190R250-F	150	190	211	250	0.01	0.05	0.005	0.01	0.012	0.02	0.018
GOOBS0805D3-GC3□-240R300-F	200	240	261	300	0.01	0.065	0.005	0.01	0.012	0.023	0.018
GOOBS0805D3-GC3□-290R350-F	250	290	311	350	0.01	0.065	0.005	0.01	0.012	0.023	0.018
GOOBS0805D3-GC5□-190R250-F	150	190	211	250	0.01	0.05	0.005	0.01	0.012	0.02	0.018
GOOBS0805D3-GC5□-240R300-F	200	240	261	300	0.01	0.065	0.005	0.01	0.012	0.023	0.018
GOOBS0805D3-GC5□-290R350-F	250	290	311	350	0.01	0.065	0.005	0.01	0.012	0.023	0.018
GOOBS0805D3-RC5□-190R250-F	150	190	211	250	0.01	0.05	0.005	0.01	0.012	0.02	0.018
GOOBS0805D3-RC7□-190R250-F					0.014	0.065	0.007	0.014	0.02	運行距離：±0.05/300	
GOOBS0805D3-RC5□-240R300-F	200	240	261	300	0.01	0.065	0.005	0.01	0.012	0.023	0.018
GOOBS0805D3-RC7□-240R300-F					0.014	0.08	0.007	0.014	0.02	運行距離：±0.05/300	
GOOBS0805D3-RC5□-290R350-F	250	290	311	350	0.01	0.065	0.005	0.01	0.012	0.023	0.018
GOOBS0805D3-RC7□-290R350-F					0.014	0.08	0.007	0.014	0.02	運行距離：±0.05/300	

GOOBS0805-F 軸端未加工

規格 \ 種類	研磨級規格						轉造級規格			
軸徑(mm)	8						8			
珠徑(mm)	2						2			
導程(mm)	5						5			
B.C.D(mm)	8.3						8.3			
螺紋旋向	右						右			
循環圈數	2.7圈 x 1列						2.7圈 x 1列			
精度	C1X	C1Y	C3X	C3Y	C5X	C5Y	C5X	C5Y	C7Y	C7Z
軸向間隙	0	0.005	0	0.005	0	0.005	0	0.005	0.005	0.01
動態負荷Ca(N)	2550						2550			
靜態負荷Coa(N)	3780						3780			

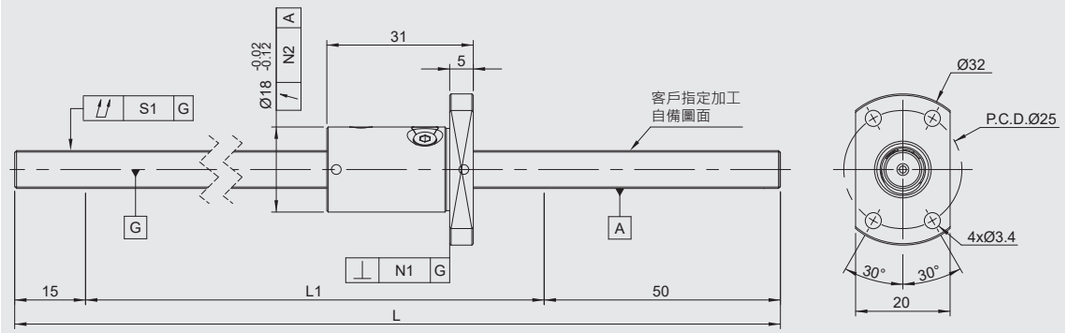

規格	行程	軸長		螺桿總偏轉公差	螺帽法蘭垂直度	螺帽偏轉公差	導程精度	
		L1	L	S1	N1	N2	代表移動量	變動
GOOBS0805D3-GC1□-190R255-F	150	190	255	0.05	0.01	0.012	0.02	0.018
GOOBS0805D3-GC1□-240R305-F	200	240	305	0.065	0.01	0.012	0.023	0.018
GOOBS0805D3-GC1□-290R355-F	250	290	355	0.065	0.01	0.012	0.023	0.018
GOOBS0805D3-GC3□-190R255-F	150	190	255	0.05	0.01	0.012	0.02	0.018
GOOBS0805D3-GC3□-240R305-F	200	240	305	0.065	0.01	0.012	0.023	0.018
GOOBS0805D3-GC3□-290R355-F	250	290	355	0.065	0.01	0.012	0.023	0.018
GOOBS0805D3-GC5□-190R255-F	150	190	255	0.05	0.01	0.012	0.02	0.018
GOOBS0805D3-GC5□-240R305-F	200	240	305	0.065	0.01	0.012	0.023	0.018
GOOBS0805D3-GC5□-290R355-F	250	290	355	0.065	0.01	0.012	0.023	0.018
GOOBS0805D3-RC5□-190R255-F	150	190	255	0.05	0.01	0.012	0.02	0.018
GOOBS0805D3-RC7□-190R255-F				0.065	0.014	0.02	運行距離：±0.05/300	
GOOBS0805D3-RC5□-240R305-F	200	240	305	0.065	0.01	0.012	0.023	0.018
GOOBS0805D3-RC7□-240R305-F				0.08	0.014	0.02	運行距離：±0.05/300	
GOOBS0805D3-RC5□-290R355-F	250	290	355	0.065	0.01	0.012	0.023	0.018
GOOBS0805D3-RC7□-290R355-F				0.08	0.014	0.02	運行距離：±0.05/300	

GOOBS系列

GOOBS0805-M

規格 \ 種類	研磨級規格						轉造級規格			
軸徑(mm)	8						8			
珠徑(mm)	2						2			
導程(mm)	5						5			
B.C.D(mm)	8.3						8.3			
螺紋旋向	右						右			
循環圈數	2.7圈 x 1列						2.7圈 x 1列			
精度	C1X	C1Y	C3X	C3Y	C5X	C5Y	C5X	C5Y	C7Y	C7Z
軸向間隙	0	0.005	0	0.005	0	0.005	0	0.005	0.005	0.01
動態負荷Ca(N)	2550						2550			
靜態負荷Coa(N)	3780						3780			

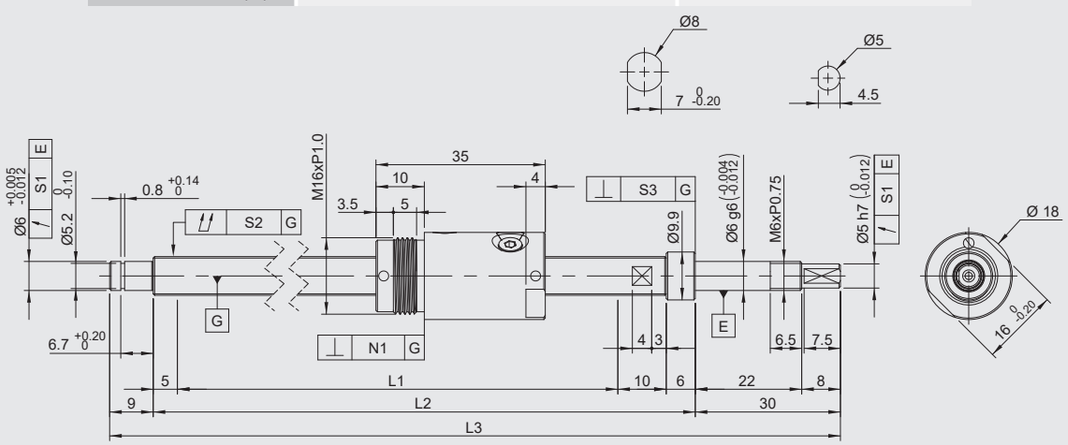

規格	行程	軸長			偏轉公差	螺桿總偏轉公差	軸承座垂直度公差	螺帽垂直度公差	導程精度	
		L1	L2	L3	S1	S2	S3	N1	代表移動量	變動
GOOBS0805D3-GC1□-190R250-M	150	190	211	250	0.01	0.05	0.005	0.01	0.02	0.018
GOOBS0805D3-GC1□-240R300-M	200	240	261	300	0.01	0.065	0.005	0.01	0.023	0.018
GOOBS0805D3-GC1□-290R350-M	250	290	311	350	0.01	0.065	0.005	0.01	0.023	0.018
GOOBS0805D3-GC3□-190R250-M	150	190	211	250	0.01	0.05	0.005	0.01	0.02	0.018
GOOBS0805D3-GC3□-240R300-M	200	240	261	300	0.01	0.065	0.005	0.01	0.023	0.018
GOOBS0805D3-GC3□-290R350-M	250	290	311	350	0.01	0.065	0.005	0.01	0.023	0.018
GOOBS0805D3-GC5□-190R250-M	150	190	211	250	0.01	0.05	0.005	0.01	0.02	0.018
GOOBS0805D3-GC5□-240R300-M	200	240	261	300	0.01	0.065	0.005	0.01	0.023	0.018
GOOBS0805D3-GC5□-290R350-M	250	290	311	350	0.01	0.065	0.005	0.01	0.023	0.018
GOOBS0805D3-RC5□-190R250-M	150	190	211	250	0.01	0.05	0.005	0.01	0.02	0.018
GOOBS0805D3-RC7□-190R250-M					0.014	0.065	0.007	0.014	運行距離：±0.05/300	
GOOBS0805D3-RC5□-240R300-M	200	240	261	300	0.01	0.065	0.005	0.01	0.023	0.018
GOOBS0805D3-RC7□-240R300-M					0.014	0.08	0.007	0.014	運行距離：±0.05/300	
GOOBS0805D3-RC5□-290R350-M	250	290	311	350	0.01	0.065	0.005	0.01	0.023	0.018
GOOBS0805D3-RC7□-290R350-M					0.014	0.08	0.007	0.014	運行距離：±0.05/300	

GOOBS系列

GOOBS0805-M 軸端未加工

規格 \ 種類	研磨級規格						轉造級規格			
軸徑(mm)	8						8			
珠徑(mm)	2						2			
導程(mm)	5						5			
B.C.D(mm)	8.3						8.3			
螺紋旋向	右						右			
循環圈數	2.7圈 x 1列						2.7圈 x 1列			
精度	C1X	C1Y	C3X	C3Y	C5X	C5Y	C5X	C5Y	C7Y	C7Z
軸向間隙	0	0.005	0	0.005	0	0.005	0	0.005	0.005	0.01
動態負荷Ca(N)	2550						2550			
靜態負荷Coa(N)	3780						3780			

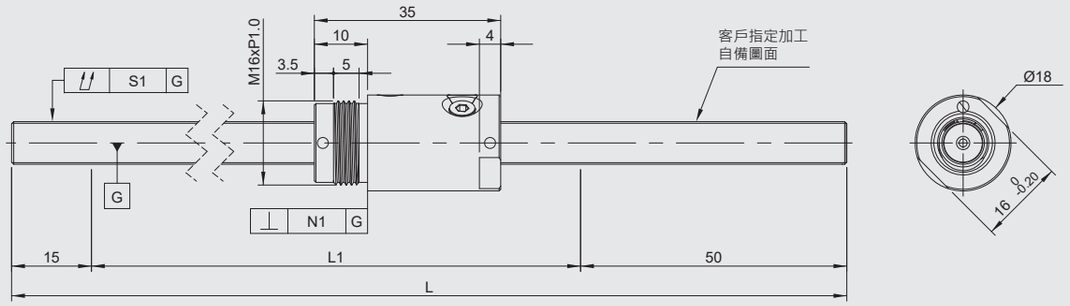

規格	行程	軸長		螺桿總偏轉公差	螺帽垂直度公差	導程精度	
		L1	L	S1	N1	代表移動量	變動
GOOBS0805D3-GC1□-190R255-M	150	190	255	0.05	0.01	0.02	0.018
GOOBS0805D3-GC1□-240R305-M	200	240	305	0.065	0.01	0.023	0.018
GOOBS0805D3-GC1□-290R355-M	250	290	355	0.065	0.01	0.023	0.018
GOOBS0805D3-GC3□-190R255-M	150	190	255	0.05	0.01	0.02	0.018
GOOBS0805D3-GC3□-240R305-M	200	240	305	0.065	0.01	0.023	0.018
GOOBS0805D3-GC3□-290R355-M	250	290	355	0.065	0.01	0.023	0.018
GOOBS0805D3-GC5□-190R255-M	150	190	255	0.05	0.01	0.02	0.018
GOOBS0805D3-GC5□-240R305-M	200	240	305	0.065	0.01	0.023	0.018
GOOBS0805D3-GC5□-290R355-M	250	290	355	0.065	0.01	0.023	0.018
GOOBS0805D3-RC5□-190R255-M	150	190	255	0.05	0.01	0.02	0.018
GOOBS0805D3-RC7□-190R255-M				0.065	0.014	運行距離：±0.05/300	
GOOBS0805D3-RC5□-240R305-M	200	240	305	0.065	0.01	0.023	0.018
GOOBS0805D3-RC7□-240R305-M				0.08	0.014	運行距離：±0.05/300	
GOOBS0805D3-RC5□-290R355-M	250	290	355	0.065	0.01	0.023	0.018
GOOBS0805D3-RC7□-290R355-M				0.08	0.014	運行距離：±0.05/300	

GOOBS系列

GOOBS0808-F

規格 \ 種類	研磨級規格						轉造級規格			
軸徑(mm)	8						8			
珠徑(mm)	2						2			
導程(mm)	8						8			
B.C.D(mm)	8.3						8.3			
螺紋旋向	右						右			
循環圈數	1.7圈 x 1列						1.7圈 x 1列			
精度	C1X	C1Y	C3X	C3Y	C5X	C5Y	C5X	C5Y	C7Y	C7Z
軸向間隙	0	0.005	0	0.005	0	0.005	0	0.005	0.005	0.01
動態負荷Ca(N)	1680						1680			
靜態負荷Coa(N)	2320						2320			

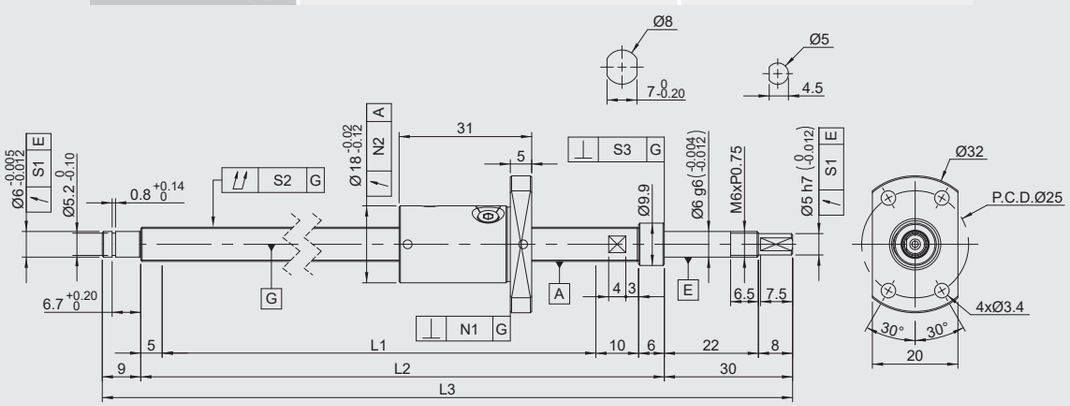

規格	行程	軸長			偏轉公差	螺桿總偏轉公差	軸承座垂直度公差	螺帽法蘭垂直度	螺帽偏轉公差	導程精度	
		L1	L2	L3	S1	S2	S3	N1	N2	代表移動量	變動
GOOBS0808D1-GC1□-190R250-F	150	190	211	250	0.01	0.05	0.005	0.01	0.012	0.02	0.018
GOOBS0808D1-GC1□-240R300-F	200	240	261	300	0.01	0.065	0.005	0.01	0.012	0.023	0.018
GOOBS0808D1-GC1□-290R350-F	250	290	311	350	0.01	0.065	0.005	0.01	0.012	0.023	0.018
GOOBS0808D1-GC3□-190R250-F	150	190	211	250	0.01	0.05	0.005	0.01	0.012	0.02	0.018
GOOBS0808D1-GC3□-240R300-F	200	240	261	300	0.014	0.065	0.005	0.01	0.012	0.023	0.018
GOOBS0808D1-GC3□-290R350-F	250	290	311	350	0.01	0.065	0.005	0.01	0.012	0.023	0.018
GOOBS0808D1-GC5□-190R250-F	150	190	211	250	0.014	0.05	0.005	0.01	0.012	0.02	0.018
GOOBS0808D1-GC5□-240R300-F	200	240	261	300	0.01	0.065	0.005	0.01	0.012	0.023	0.018
GOOBS0808D1-GC5□-290R350-F	250	290	311	350	0.014	0.065	0.005	0.01	0.012	0.023	0.018
GOOBS0808D1-RC5□-190R250-F	150	190	211	250		0.05	0.005	0.01	0.012	0.02	0.018
GOOBS0808D1-RC7□-190R250-F						0.065	0.007	0.014	0.02	運行距離：±0.05/300	
GOOBS0808D1-RC5□-240R300-F	200	240	261	300		0.065	0.005	0.01	0.012	0.023	0.018
GOOBS0808D1-RC7□-240R300-F						0.08	0.007	0.014	0.02	運行距離：±0.05/300	
GOOBS0808D1-RC5□-290R350-F	250	290	311	350		0.065	0.005	0.01	0.012	0.023	0.018
GOOBS0808D1-RC7□-290R350-F						0.08	0.007	0.014	0.02	運行距離：±0.05/300	

GOOBS系列

GOOBS0808-F 軸端未加工

規格 \ 種類	研磨級規格						轉造級規格			
軸徑(mm)	8						8			
珠徑(mm)	2						2			
導程(mm)	8						8			
B.C.D(mm)	8.3						8.3			
螺紋旋向	右						右			
循環圈數	1.7圈 x 1列						1.7圈 x 1列			
精度	C1X	C1Y	C3X	C3Y	C5X	C5Y	C5X	C5Y	C7Y	C7Z
軸向間隙	0	0.005	0	0.005	0	0.005	0	0.005	0.005	0.01
動態負荷Ca(N)	1680						1680			
靜態負荷Coa(N)	2320						2320			

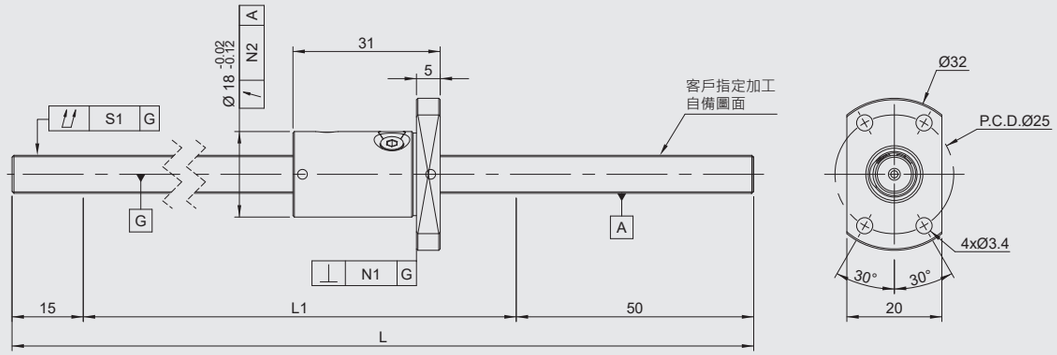

規格	行程	軸長		螺桿總偏轉公差	螺帽法蘭垂直度	螺帽偏轉公差	導程精度	
		L1	L	S1	N1	N2	代表移動量	變動
GOOBS0808D1-GC1□-190R255-F	150	190	255	0.05	0.01	0.012	0.02	0.018
GOOBS0808D1-GC1□-240R305-F	200	240	305	0.065	0.01	0.012	0.023	0.018
GOOBS0808D1-GC1□-290R355-F	250	290	355	0.065	0.01	0.012	0.023	0.018
GOOBS0808D1-GC3□-190R255-F	150	190	255	0.05	0.01	0.012	0.02	0.018
GOOBS0808D1-GC3□-240R305-F	200	240	305	0.065	0.01	0.012	0.023	0.018
GOOBS0808D1-GC3□-290R355-F	250	290	355	0.065	0.01	0.012	0.023	0.018
GOOBS0808D1-GC5□-190R255-F	150	190	255	0.05	0.01	0.012	0.02	0.018
GOOBS0808D1-GC5□-240R305-F	200	240	305	0.065	0.01	0.012	0.023	0.018
GOOBS0808D1-GC5□-290R355-F	250	290	355	0.065	0.01	0.012	0.023	0.018
GOOBS0808D1-RC5□-190R255-F	150	190	255	0.05	0.01	0.012	0.02	0.018
GOOBS0808D1-RC7□-190R255-F				0.065	0.014	0.02	運行距離：±0.05/300	
GOOBS0808D1-RC5□-240R305-F	200	240	305	0.065	0.01	0.012	0.023	0.018
GOOBS0808D1-RC7□-240R305-F				0.08	0.014	0.02	運行距離：±0.05/300	
GOOBS0808D1-RC5□-290R355-F	250	290	355	0.065	0.01	0.012	0.023	0.018
GOOBS0808D1-RC7□-290R355-F				0.08	0.014	0.02	運行距離：±0.05/300	

GOOBS系列

GOOBS0808-M

規格 \ 種類	研磨級規格						轉造級規格			
軸徑(mm)	8						8			
珠徑(mm)	2						2			
導程(mm)	8						8			
B.C.D(mm)	8.3						8.3			
螺紋旋向	右						右			
循環圈數	1.7圈 x 1列						1.7圈 x 1列			
精度	C1X	C1Y	C3X	C3Y	C5X	C5Y	C5X	C5Y	C7Y	C7Z
軸向間隙	0	0.005	0	0.005	0	0.005	0	0.005	0.005	0.01
動態負荷Ca(N)	1680						1680			
靜態負荷Coa(N)	2320						2320			

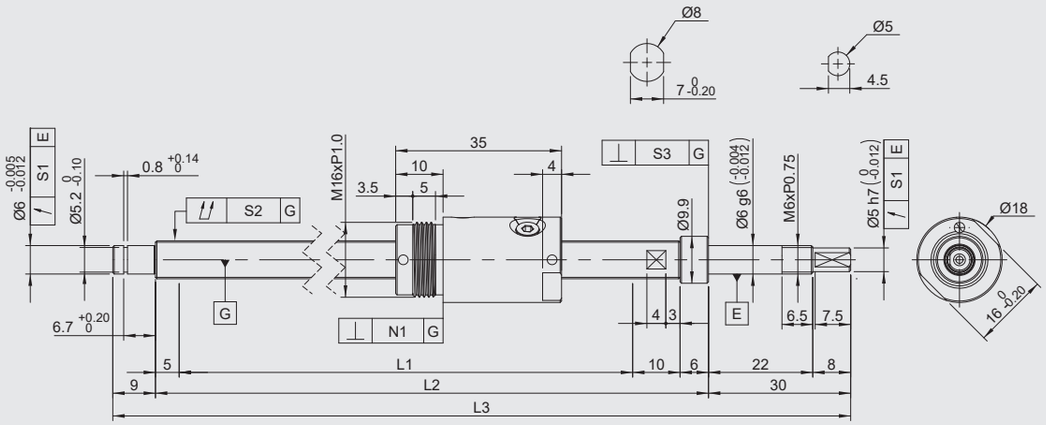

規格	行程	軸長			偏轉公差	螺桿總偏轉公差	軸承座垂直度公差	螺帽垂直度公差	導程精度	
		L1	L2	L3	S1	S2	S3	N1	代表移動量	變動
GOOBS0808D1-GC1□-190R250-M	150	190	211	250	0.01	0.05	0.005	0.01	0.02	0.018
GOOBS0808D1-GC1□-240R300-M	200	240	261	300	0.01	0.065	0.005	0.01	0.023	0.018
GOOBS0808D1-GC1□-290R350-M	250	290	311	350	0.01	0.065	0.005	0.01	0.023	0.018
GOOBS0808D1-GC3□-190R250-M	150	190	211	250	0.01	0.05	0.005	0.01	0.02	0.018
GOOBS0808D1-GC3□-240R300-M	200	240	261	300	0.01	0.065	0.005	0.01	0.023	0.018
GOOBS0808D1-GC3□-290R350-M	250	290	311	350	0.01	0.065	0.005	0.01	0.023	0.018
GOOBS0808D1-GC5□-190R250-M	150	190	211	250	0.01	0.05	0.005	0.01	0.02	0.018
GOOBS0808D1-GC5□-240R300-M	200	240	261	300	0.01	0.065	0.005	0.01	0.023	0.018
GOOBS0808D1-GC5□-290R350-M	250	290	311	350	0.01	0.065	0.005	0.01	0.023	0.018
GOOBS0808D1-RC5□-190R250-M	150	190	211	250	0.01	0.05	0.005	0.01	0.02	0.018
GOOBS0808D1-RC7□-190R250-M					0.014	0.065	0.007	0.014	運行距離：±0.05/300	
GOOBS0808D1-RC5□-240R300-M	200	240	261	300	0.01	0.065	0.005	0.01	0.023	0.018
GOOBS0808D1-RC7□-240R300-M					0.014	0.08	0.007	0.014	運行距離：±0.05/300	
GOOBS0808D1-RC5□-290R350-M	250	290	311	350	0.01	0.065	0.005	0.01	0.023	0.018
GOOBS0808D1-RC7□-290R350-M					0.014	0.08	0.007	0.014	運行距離：±0.05/300	

GOOBS系列

GOOBS0808-M 軸端未加工

規格 \ 種類	研磨級規格						轉造級規格			
軸徑(mm)	8						8			
珠徑(mm)	2						2			
導程(mm)	8						8			
B.C.D(mm)	8.3						8.3			
螺紋旋向	右						右			
循環圈數	1.7圈 x 1列						1.7圈 x 1列			
精度	C1X	C1Y	C3X	C3Y	C5X	C5Y	C5X	C5Y	C7Y	C7Z
軸向間隙	0	0.005	0	0.005	0	0.005	0	0.005	0.005	0.01
動態負荷Ca(N)	1680						1680			
靜態負荷Coa(N)	2320						2320			

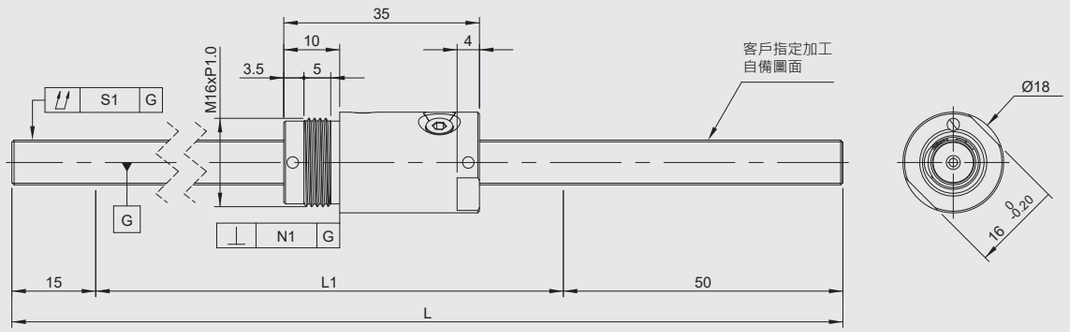

規格	行程	軸長		螺桿總偏轉公差	螺帽垂直度公差	導程精度	
		L1	L	S1	N1	代表移動量	變動
GOOBS0808D1-GC1□-190R255-M	150	190	255	0.05	0.01	0.02	0.018
GOOBS0808D1-GC1□-240R305-M	200	240	305	0.065	0.01	0.023	0.018
GOOBS0808D1-GC1□-290R355-M	250	290	355	0.065	0.01	0.023	0.018
GOOBS0808D1-GC3□-190R255-M	150	190	255	0.05	0.01	0.02	0.018
GOOBS0808D1-GC3□-240R305-M	200	240	305	0.065	0.01	0.023	0.018
GOOBS0808D1-GC3□-290R355-M	250	290	355	0.065	0.01	0.023	0.018
GOOBS0808D1-GC5□-190R255-M	150	190	255	0.05	0.01	0.02	0.018
GOOBS0808D1-GC5□-240R305-M	200	240	305	0.065	0.01	0.023	0.018
GOOBS0808D1-GC5□-290R355-M	250	290	355	0.065	0.01	0.023	0.018
GOOBS0808D1-RC5□-190R255-M	150	190	255	0.05	0.01	0.02	0.018
GOOBS0808D1-RC7□-190R255-M				0.065	0.014	運行距離：±0.05/300	
GOOBS0808D1-RC5□-240R305-M	200	240	305	0.065	0.01	0.023	0.018
GOOBS0808D1-RC7□-240R305-M				0.08	0.014	運行距離：±0.05/300	
GOOBS0808D1-RC5□-290R355-M	250	290	355	0.065	0.01	0.023	0.018
GOOBS0808D1-RC7□-290R355-M				0.08	0.014	運行距離：±0.05/300	

GOOBS1003-F

規格 \ 種類	轉造級規格	
軸徑(mm)	10	
珠徑(mm)	2	
導程(mm)	3	
B.C.D(mm)	10.7	
螺紋旋向	右	
循環圈數	3圈 x 1列	
精度	C7Z	C7W
軸向間隙	0.01	0.03
動態負荷Ca(N)	3240	
靜態負荷Coa(N)	6450	

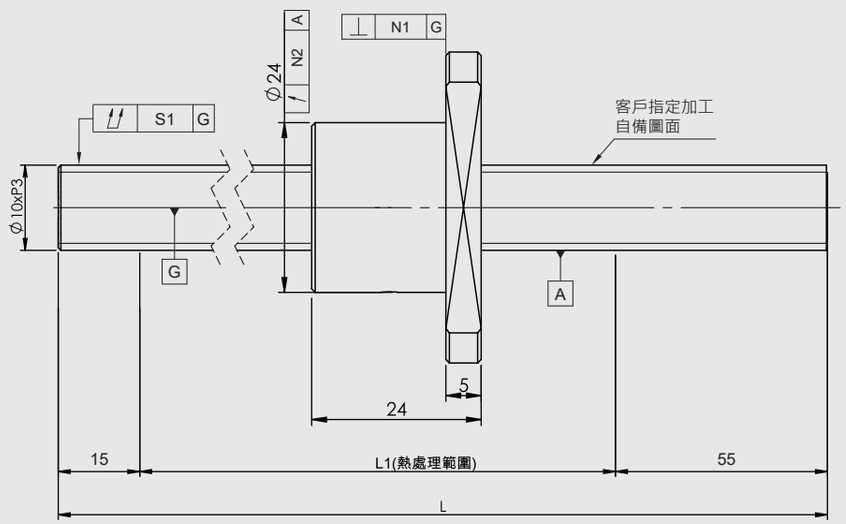

規格	行程	軸長		螺桿總偏轉公差	螺帽法蘭垂直度	螺帽偏轉公差	導程精度	
		L1	L	S1	N1	N2	代表移動量	變動
GOOBS1003-RC7□-52R122-F	28	52	122	0.045	0.014	0.02	運行距離：±0.05/300	
GOOBS1003-RC7□-102R172-F	78	102	172					
GOOBS1003-RC7□-152R222-F	128	152	222	0.07				
GOOBS1003-RC7□-228R298-F	204	228	298					
GOOBS1003-RC7□-278R348-F	254	278	348	0.08				
GOOBS1003-RC7□-328R398-F	304	328	398					
GOOBS1003-RC7□-378R448-F	354	378	448	0.095				
GOOBS1003-RC7□-428R498-F	404	428	398					

GOOBS1003-M

規格 \ 種類	轉造級規格	
軸徑(mm)	10	
珠徑(mm)	2	
導程(mm)	3	
B.C.D(mm)	10.7	
螺紋旋向	右	
循環圈數	3圈 x 1列	
精度	C7Z	C7W
軸向間隙	0.01	0.03
動態負荷Ca(N)	3240	
靜態負荷Coa(N)	6450	

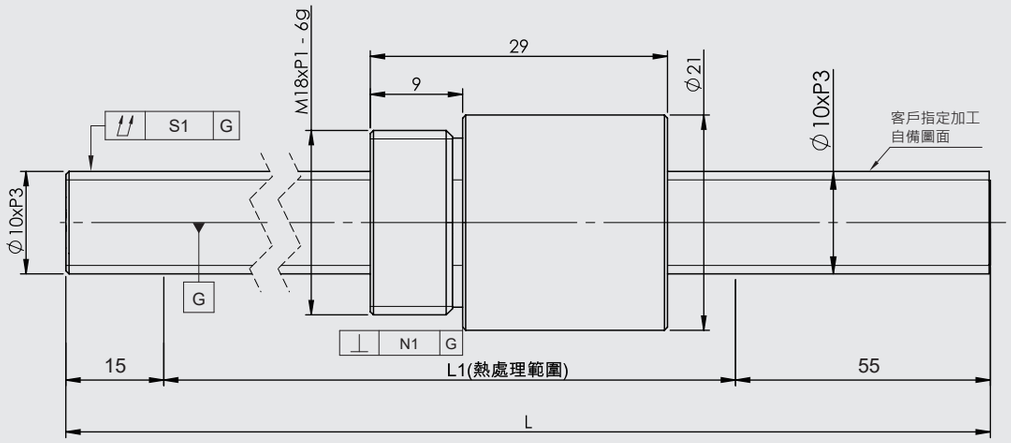

規格	行程	軸長		螺桿總偏轉公差	螺帽垂直度公差	導程精度	
		L1	L	S1	N1	代表移動量	變動
GOOBS1003-RC7□-52R122-M	23	52	122	0.045	0.014	運行距離：±0.05/300	
GOOBS1003-RC7□-102R172-M	73	102	172				
GOOBS1003-RC7□-152R222-M	123	152	222	0.07			
GOOBS1003-RC7□-228R298-M	199	228	298				
GOOBS1003-RC7□-278R348-M	249	278	348	0.08			
GOOBS1003-RC7□-328R398-M	299	328	398				
GOOBS1003-RC7□-378R448-M	349	378	448	0.095			
GOOBS1003-RC7□-428R498-M	399	428	398				

GOOBS系列

GOOBS1005-F

規格 \ 種類	研磨級規格						轉造級規格			
軸徑(mm)	10						10			
珠徑(mm)	2						2			
導程(mm)	5						5			
B.C.D(mm)	10.5						10.5			
螺紋旋向	右						右			
循環圈數	2.7圈 x 1列						2.7圈 x 1列			
精度	C1X	C1Y	C3X	C3Y	C5X	C5Y	C5X	C5Y	C7Y	C7Z
軸向間隙	0	0.005	0	0.005	0	0.005	0	0.005	0.005	0.01
動態負荷Ca(N)	2920						2920			
靜態負荷Coa(N)	4920						4920			

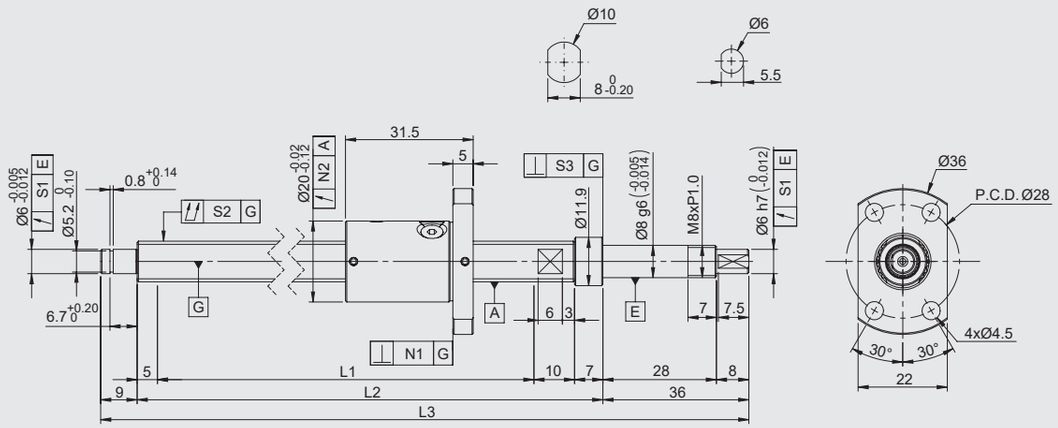

規格	行程	軸長			偏轉公差	螺桿總偏轉公差	軸承座垂直度公差	螺帽法蘭垂直度	螺帽偏轉公差	導程精度	
		L1	L2	L3	S1	S2	S3	N1	N2	代表移動量	變動
GOOBS1005D3-GC1□-190R257-F	150	190	212	257	0.011	0.04	0.005	0.01	0.012	0.02	0.018
GOOBS1005D3-GC1□-340R407-F	300	340	362	407	0.011	0.065	0.005	0.01	0.012	0.025	0.020
GOOBS1005D3-GC1□-490R557-F	450	490	512	557	0.011	0.08	0.005	0.01	0.012	0.027	0.020
GOOBS1005D3-GC3□-190R257-F	150	190	212	257	0.011	0.04	0.005	0.01	0.012	0.02	0.018
GOOBS1005D3-GC3□-340R407-F	300	340	362	407	0.011	0.065	0.005	0.01	0.012	0.025	0.020
GOOBS1005D3-GC3□-490R557-F	450	490	512	557	0.011	0.08	0.005	0.01	0.012	0.027	0.020
GOOBS1005D3-GC5□-190R257-F	150	190	212	257	0.011	0.04	0.005	0.01	0.012	0.02	0.018
GOOBS1005D3-GC5□-340R407-F	300	340	362	407	0.011	0.065	0.005	0.01	0.012	0.025	0.020
GOOBS1005D3-GC5□-490R557-F	450	490	512	557	0.011	0.08	0.005	0.01	0.012	0.027	0.020
GOOBS1005D3-RC5□-190R257-F	150	190	212	257	0.011	0.04	0.005	0.01	0.012	0.02	0.018
GOOBS1005D3-RC7□-190R257-F					0.014	0.045	0.007	0.014	0.02	運行距離：±0.05/300	
GOOBS1005D3-RC5□-340R407-F	300	340	362	407	0.011	0.065	0.005	0.01	0.012	0.025	0.020
GOOBS1005D3-RC7□-340R407-F					0.014	0.08	0.007	0.014	0.02	運行距離：±0.05/300	
GOOBS1005D3-RC5□-490R557-F	450	490	512	557	0.011	0.08	0.005	0.01	0.012	0.027	0.020
GOOBS1005D3-RC7□-490R557-F					0.014	0.095	0.007	0.014	0.02	運行距離：±0.05/300	

GOOBS系列

GOOBS1005-F 軸端未加工

規格 \ 種類	研磨級規格						轉造級規格			
軸徑(mm)	10						10			
珠徑(mm)	2						2			
導程(mm)	5						5			
B.C.D(mm)	10.5						10.5			
螺紋旋向	右						右			
循環圈數	2.7圈 x 1列						2.7圈 x 1列			
精度	C1X	C1Y	C3X	C3Y	C5X	C5Y	C5X	C5Y	C7Y	C7Z
軸向間隙	0	0.005	0	0.005	0	0.005	0	0.005	0.005	0.01
動態負荷Ca(N)	2920						2920			
靜態負荷Coa(N)	4920						4920			

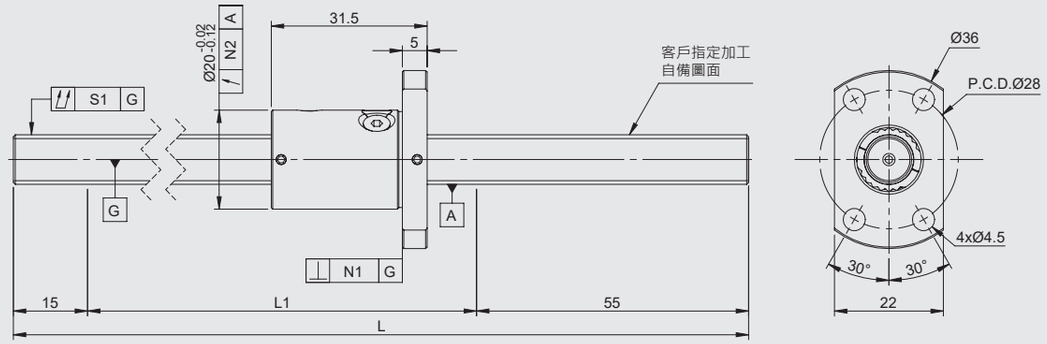

規格	行程	軸長		螺桿總偏轉公差	螺帽法蘭垂直度	螺帽偏轉公差	導程精度	
		L1	L	S1	N1	N2	代表移動量	變動
GOOBS1005D3-GC1□-190R260-F	150	190	260	0.04	0.01	0.012	0.02	0.018
GOOBS1005D3-GC1□-340R410-F	300	340	410	0.065	0.01	0.012	0.025	0.018
GOOBS1005D3-GC1□-490R560-F	450	490	560	0.08	0.01	0.012	0.027	0.018
GOOBS1005D3-GC3□-190R260-F	150	190	260	0.04	0.01	0.012	0.02	0.018
GOOBS1005D3-GC3□-340R410-F	300	340	410	0.065	0.01	0.012	0.025	0.018
GOOBS1005D3-GC31□-490R560-F	450	490	560	0.08	0.01	0.012	0.027	0.018
GOOBS1005D3-GC5□-190R260-F	150	190	260	0.04	0.01	0.012	0.02	0.018
GOOBS1005D3-GC5□-340R410-F	300	340	410	0.065	0.01	0.012	0.025	0.018
GOOBS1005D3-GC5□-490R560-F	450	490	560	0.08	0.01	0.012	0.027	0.018
GOOBS1005D3-RC5□-190R260-F	150	190	260	0.04	0.01	0.012	0.02	0.018
GOOBS1005D3-RC7□-190R260-F				0.045	0.014	0.02	運行距離：±0.05/300	
GOOBS1005D3-RC5□-340R410-F	300	340	410	0.065	0.01	0.012	0.025	0.018
GOOBS1005D3-RC7□-340R410-F				0.08	0.014	0.02	運行距離：±0.05/300	
GOOBS1005D3-RC5□-490R560-F	450	490	560	0.08	0.01	0.012	0.027	0.018
GOOBS1005D3-RC7□-490R560-F				0.09	0.014	0.02	運行距離：±0.05/300	

GOOBS系列

GOOBS1005-M

規格 \ 種類	研磨級規格						轉造級規格			
軸徑(mm)	10						10			
珠徑(mm)	2						2			
導程(mm)	5						5			
B.C.D(mm)	10.5						10.5			
螺紋旋向	右						右			
循環圈數	2.7圈 x 1列						2.7圈 x 1列			
精度	C1X	C1Y	C3X	C3Y	C5X	C5Y	C5X	C5Y	C7Y	C7Z
軸向間隙	0	0.005	0	0.005	0	0.005	0	0.005	0.005	0.01
動態負荷Ca(N)	2920						2920			
靜態負荷Coa(N)	4920						4920			

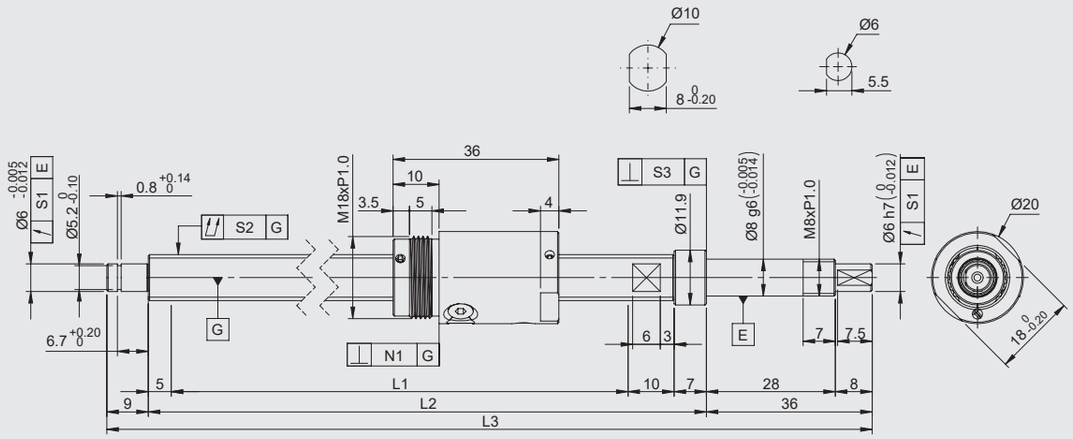

規格	行程	軸長			偏轉公差	螺桿總偏轉公差	軸承座垂直度公差	螺帽垂直度公差	導程精度	
		L1	L2	L3	S1	S2	S3	N1	代表移動量	變動
GOOBS1005D3-GC1□-190R257-M	150	190	212	257	0.011	0.04	0.005	0.01	0.02	0.018
GOOBS1005D3-GC1□-340R407-M	300	340	362	407	0.011	0.065	0.005	0.01	0.025	0.020
GOOBS1005D3-GC1□-490R557-M	450	490	512	557	0.011	0.08	0.005	0.01	0.027	0.020
GOOBS1005D3-GC3□-190R257-M	150	190	212	257	0.011	0.04	0.005	0.01	0.02	0.018
GOOBS1005D3-GC3□-340R407-M	300	340	362	407	0.011	0.065	0.005	0.01	0.025	0.020
GOOBS1005D3-GC3□-490R557-M	450	490	512	557	0.011	0.08	0.005	0.01	0.027	0.020
GOOBS1005D3-GC5□-190R257-M	150	190	212	257	0.011	0.04	0.005	0.01	0.02	0.018
GOOBS1005D3-GC5□-340R407-M	300	340	362	407	0.011	0.065	0.005	0.01	0.025	0.020
GOOBS1005D3-GC5□-490R557-M	450	490	512	557	0.011	0.08	0.005	0.01	0.027	0.020
GOOBS1005D3-RC5□-190R257-M	150	190	212	257	0.011	0.04	0.005	0.01	0.02	0.018
GOOBS1005D3-RC7□-190R257-M					0.014	0.045	0.007	0.014	運行距離：±0.05/300	
GOOBS1005D3-RC5□-340R407-M	300	340	362	407	0.011	0.065	0.005	0.01	0.025	0.020
GOOBS1005D3-RC7□-340R407-M					0.014	0.08	0.007	0.014	運行距離：±0.05/300	
GOOBS1005D3-RC5□-490R557-M	450	490	512	557	0.011	0.08	0.005	0.01	0.027	0.020
GOOBS1005D3-RC7□-490R557-M					0.014	0.095	0.007	0.014	運行距離：±0.05/300	

GOOBS系列

GOOBS1005-M 軸端未加工

規格 \ 種類	研磨級規格						轉造級規格			
軸徑(mm)	10						10			
珠徑(mm)	2						2			
導程(mm)	5						5			
B.C.D(mm)	10.5						10.5			
螺紋旋向	右						右			
循環圈數	1圈 x 3列						1圈 x 3列			
精度	C1X	C1Y	C3X	C3Y	C5X	C5Y	C5X	C5Y	C7Y	C7Z
軸向間隙	0	0.005	0	0.005	0	0.005	0	0.005	0.005	0.01
動態負荷Ca(N)	2920						2920			
靜態負荷Coa(N)	4920						4920			

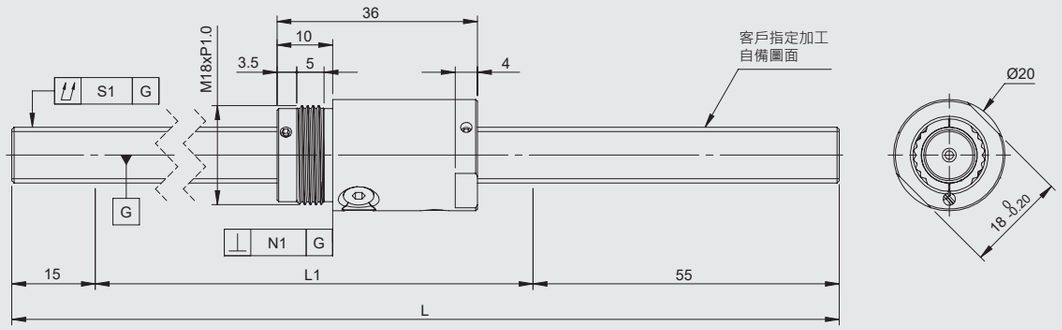

規格	行程	軸長		螺桿總偏轉公差	螺帽垂直度公差	導程精度	
		L1	L	S1	N1	代表移動量	變動
GOOBS1005D3-GC1□-190R260-M	150	190	260	0.04	0.01	0.02	0.018
GOOBS1005D3-GC1□-340R410-M	300	340	410	0.065	0.01	0.025	0.018
GOOBS1005D3-GC1□-490R560-M	450	490	560	0.08	0.01	0.027	0.018
GOOBS1005D3-GC3□-190R260-M	150	190	260	0.04	0.01	0.02	0.018
GOOBS1005D3-GC3□-340R410-M	300	340	410	0.065	0.01	0.025	0.018
GOOBS1005D3-GC3□-490R560-M	450	490	560	0.08	0.01	0.027	0.018
GOOBS1005D3-GC5□-190R260-M	150	190	260	0.04	0.01	0.02	0.018
GOOBS1005D3-GC5□-340R410-M	300	340	410	0.065	0.01	0.025	0.018
GOOBS1005D3-GC5□-490R560-M	450	490	560	0.08	0.01	0.027	0.018
GOOBS1005D3-RC5□-190R260-M	150	190	260	0.04	0.01	0.02	0.018
GOOBS1005D3-RC7□-190R260-M				0.045	0.014	運行距離：±0.05/300	
GOOBS1005D3-RC5□-340R410-M	300	340	410	0.065	0.01	0.025	0.018
GOOBS1005D3-RC7□-340R410-M				0.08	0.014	運行距離：±0.05/300	
GOOBS1005D3-RC5□-490R560-M	450	490	560	0.08	0.01	0.027	0.018
GOOBS1005D3-RC7□-490R560-M				0.09	0.014	運行距離：±0.05/300	

GOOBS1010-F

規格 \ 種類	研磨級規格						轉造級規格			
軸徑(mm)	10						10			
珠徑(mm)	2						2			
導程(mm)	10						10			
B.C.D(mm)	10.5						10.5			
螺紋旋向	右						右			
循環圈數	1.7圈 x 2列						1.7圈 x 2列			
精度	C1X	C1Y	C3X	C3Y	C5X	C5Y	C5X	C5Y	C7Y	C7Z
軸向間隙	0	0.005	0	0.005	0	0.005	0	0.005	0.005	0.01
動態負荷Ca(N)	3860						3860			
靜態負荷Coa(N)	6000						6000			

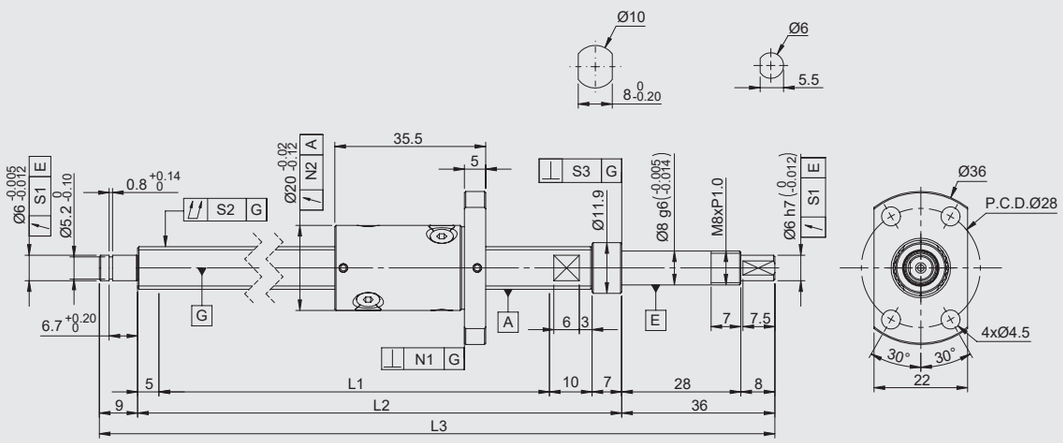

規格	行程	軸長			偏轉公差	螺桿總偏轉公差	軸承座垂直度公差	螺帽法蘭垂直度	螺帽偏轉公差	導程精度	
		L1	L2	L3	S1	S2	S3	N1	N2	代表移動量	變動
GOOBS1010D2-GC1□-190R257-F	150	190	212	257	0.011	0.04	0.005	0.01	0.012	0.02	0.018
GOOBS1010D2-GC1□-340R407-F	300	340	362	407	0.011	0.065	0.005	0.01	0.012	0.025	0.020
GOOBS1010D2-GC1□-490R557-F	450	490	512	557	0.011	0.08	0.005	0.01	0.012	0.027	0.020
GOOBS1010D2-GC3□-190R257-F	150	190	212	257	0.011	0.04	0.005	0.01	0.012	0.02	0.018
GOOBS1010D2-GC3□-340R407-F	300	340	362	407	0.011	0.065	0.005	0.01	0.012	0.025	0.020
GOOBS1010D2-GC3□-490R557-F	450	490	512	557	0.011	0.08	0.005	0.01	0.012	0.027	0.020
GOOBS1010D2-GC5□-190R257-F	150	190	212	257	0.011	0.04	0.005	0.01	0.012	0.02	0.018
GOOBS1010D2-GC5□-340R407-F	300	340	362	407	0.011	0.065	0.005	0.01	0.012	0.025	0.020
GOOBS1010D2-GC5□-490R557-F	450	490	512	557	0.011	0.08	0.005	0.01	0.012	0.027	0.020
GOOBS1010D2-RC5□-190R257-F	150	190	212	257	0.011	0.04	0.005	0.01	0.012	0.02	0.018
GOOBS1010D2-RC7□-190R257-F					0.014	0.045	0.007	0.014	0.02	運行距離：±0.05/300	
GOOBS1010D2-RC5□-340R407-F	300	340	362	407	0.011	0.065	0.005	0.01	0.012	0.025	0.020
GOOBS1010D2-RC7□-340R407-F					0.014	0.08	0.007	0.014	0.02	運行距離：±0.05/300	
GOOBS1010D2-RC5□-490R557-F	450	490	512	557	0.011	0.08	0.005	0.01	0.012	0.027	0.020
GOOBS1010D2-RC7□-490R557-F					0.014	0.095	0.007	0.014	0.02	運行距離：±0.05/300	

GOOBS1010-F 軸端未加工

規格 \ 種類	研磨級規格						轉造級規格			
軸徑(mm)	10						10			
珠徑(mm)	2						2			
導程(mm)	10						10			
B.C.D(mm)	10.5						10.5			
螺紋旋向	右						右			
循環圈數	1.7圈 x 2列						1.7圈 x 2列			
精度	C1X	C1Y	C3X	C3Y	C5X	C5Y	C5X	C5Y	C7Y	C7Z
軸向間隙	0	0.005	0	0.005	0	0.005	0	0.005	0.005	0.01
動態負荷Ca(N)	3860						3860			
靜態負荷Coa(N)	6000						6000			

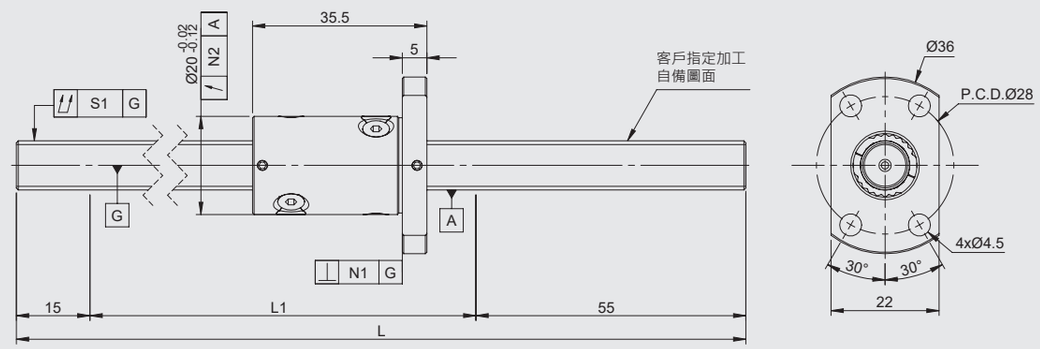

規格	行程	軸長		螺桿總偏轉公差	螺帽法蘭垂直度	螺帽偏轉公差	導程精度	
		L1	L	S1	N1	N2	代表移動量	變動
GOOBS1010D2-GC1□-190R260-F	150	190	260	0.04	0.01	0.012	0.02	0.018
GOOBS1010D2-GC1□-340R410-F	300	340	410	0.065	0.01	0.012	0.025	0.018
GOOBS1010D2-GC1□-490R560-F	450	490	560	0.08	0.01	0.012	0.027	0.018
GOOBS1010D2-GC3□-190R260-F	150	190	260	0.04	0.01	0.012	0.02	0.018
GOOBS1010D2-GC3□-340R410-F	300	340	410	0.065	0.01	0.012	0.025	0.018
GOOBS1010D2-GC3□-490R560-F	450	490	560	0.08	0.01	0.012	0.027	0.018
GOOBS1010D2-GC5□-190R260-F	150	190	260	0.04	0.01	0.012	0.02	0.018
GOOBS1010D2-GC5□-340R410-F	300	340	410	0.065	0.01	0.012	0.025	0.018
GOOBS1010D2-GC5□-490R560-F	450	490	560	0.08	0.01	0.012	0.027	0.018
GOOBS1010D2-RC5□-190R260-F	150	190	260	0.04	0.01	0.012	0.02	0.018
GOOBS1010D2-RC7□-190R260-F				0.045	0.014	0.02	運行距離：±0.05/300	
GOOBS1010D2-RC5□-340R410-F	300	340	410	0.065	0.01	0.012	0.025	0.018
GOOBS1010D2-RC7□-340R410-F				0.08	0.014	0.02	運行距離：±0.05/300	
GOOBS1010D2-RC5□-490R560-F	450	490	560	0.08	0.01	0.012	0.027	0.018
GOOBS1010D2-RC7□-490R560-F				0.09	0.014	0.02	運行距離：±0.05/300	

GOOBS系列

GOOBS1010-M

規格 \ 種類	研磨級規格						轉造級規格			
軸徑(mm)	10						10			
珠徑(mm)	2						2			
導程(mm)	10						10			
B.C.D(mm)	10.5						10.5			
螺紋旋向	右						右			
循環圈數	1.7圈 x 2列						1.7圈 x 2列			
精度	C1X	C1Y	C3X	C3Y	C5X	C5Y	C5X	C5Y	C7Y	C7Z
軸向間隙	0	0.005	0	0.005	0	0.005	0	0.005	0.005	0.01
動態負荷Ca(N)	3860						3860			
靜態負荷Coa(N)	6000						6000			

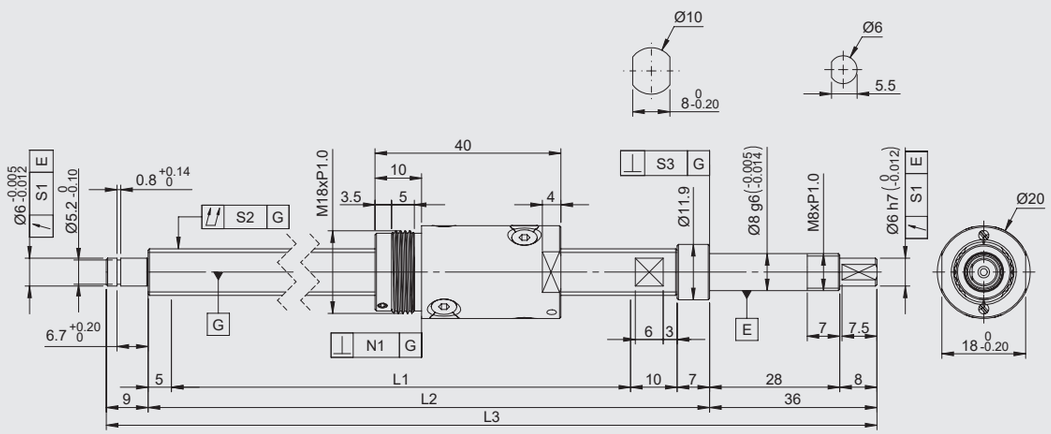

規格	行程	軸長			偏轉公差	螺桿總偏轉公差	軸承座垂直度公差	螺帽垂直度公差	導程精度	
		L1	L2	L3	S1	S2	S3	N1	代表移動量	變動
GOOBS1010D2-GC1□-190R257-M	150	190	212	257	0.011	0.04	0.005	0.01	0.02	0.018
GOOBS1010D2-GC1□-340R407-M	300	340	362	407	0.011	0.065	0.005	0.01	0.025	0.020
GOOBS1010D2-GC1□-490R557-M	450	490	512	557	0.011	0.08	0.005	0.01	0.027	0.020
GOOBS1010D2-GC3□-190R257-M	150	190	212	257	0.011	0.04	0.005	0.01	0.02	0.018
GOOBS1010D2-GC3□-340R407-M	300	340	362	407	0.011	0.065	0.005	0.01	0.025	0.020
GOOBS1010D2-GC3□-490R557-M	450	490	512	557	0.011	0.08	0.005	0.01	0.027	0.020
GOOBS1010D2-GC5□-190R257-M	150	190	212	257	0.011	0.04	0.005	0.01	0.02	0.018
GOOBS1010D2-GC5□-340R407-M	300	340	362	407	0.011	0.065	0.005	0.01	0.025	0.020
GOOBS1010D2-GC5□-490R557-M	450	490	512	557	0.011	0.08	0.005	0.01	0.027	0.020
GOOBS1010D2-RC5□-190R257-M	150	190	212	257	0.011	0.04	0.005	0.01	0.02	0.018
GOOBS1010D2-RC7□-190R257-M					0.014	0.045	0.007	0.014	運行距離：±0.05/300	
GOOBS1010D2-RC5□-340R407-M	300	340	362	407	0.011	0.065	0.005	0.01	0.025	0.020
GOOBS1010D2-RC7□-340R407-M					0.014	0.08	0.007	0.014	運行距離：±0.05/300	
GOOBS1010D2-RC5□-490R557-M	450	490	512	557	0.011	0.08	0.005	0.01	0.027	0.020
GOOBS1010D2-RC7□-490R557-M					0.014	0.095	0.007	0.014	運行距離：±0.05/300	

GOOBS系列

GOOBS1010-M 軸端未加工

規格 \ 種類	研磨級規格						轉造級規格			
軸徑(mm)	10						10			
珠徑(mm)	2						2			
導程(mm)	10						10			
B.C.D(mm)	10.5						10.5			
螺紋旋向	右						右			
循環圈數	1.7圈 x 2列						1.7圈 x 2列			
精度	C1X	C1Y	C3X	C3Y	C5X	C5Y	C5X	C5Y	C7Y	C7Z
軸向間隙	0	0.005	0	0.005	0	0.005	0	0.005	0.005	0.01
動態負荷Ca(N)	3860						3860			
靜態負荷Coa(N)	6000						6000			

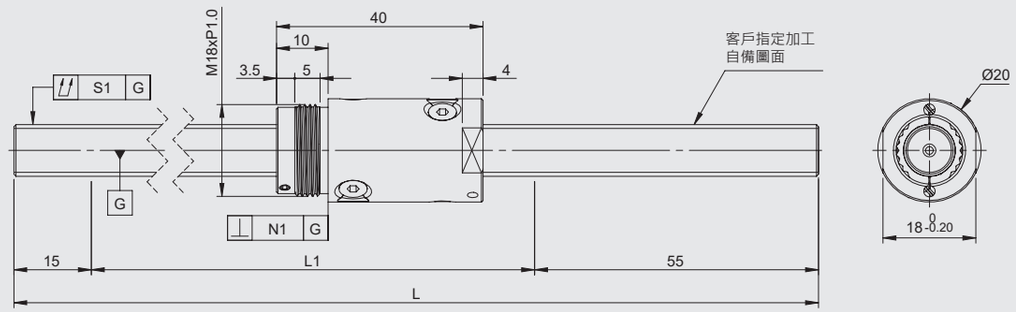

規格	行程	軸長		螺桿總偏轉公差	螺帽垂直度公差	導程精度	
		L1	L	S1	N1	代表移動量	變動
GOOBS1010D2-GC1□-190R260-M	150	190	260	0.04	0.01	0.02	0.018
GOOBS1010D2-GC1□-340R410-M	300	340	410	0.065	0.01	0.025	0.018
GOOBS1010D2-GC1□-490R560-M	450	490	560	0.08	0.01	0.027	0.018
GOOBS1010D2-GC3□-190R260-M	150	190	260	0.04	0.01	0.02	0.018
GOOBS1010D2-GC3□-340R410-M	300	340	410	0.065	0.01	0.025	0.018
GOOBS1010D2-GC3□-490R560-M	450	490	560	0.08	0.01	0.027	0.018
GOOBS1010D2-GC5□-190R260-M	150	190	260	0.04	0.01	0.02	0.018
GOOBS1010D2-GC5□-340R410-M	300	340	410	0.065	0.01	0.025	0.018
GOOBS1010D2-GC5□-490R560-M	450	490	560	0.08	0.01	0.027	0.018
GOOBS1010D2-RC5□-190R260-M	150	190	260	0.04	0.01	0.02	0.018
GOOBS1010D2-RC7□-190R260-M				0.045	0.014	運行距離：±0.05/300	
GOOBS1010D2-RC5□-340R410-M	300	340	410	0.065	0.01	0.025	0.018
GOOBS1010D2-RC7□-340R410-M				0.08	0.014	運行距離：±0.05/300	
GOOBS1010D2-RC5□-490R560-M	450	490	560	0.08	0.01	0.027	0.018
GOOBS1010D2-RC7□-490R560-M				0.09	0.014	運行距離：±0.05/300	

GOOMS系列型號說明

GOOMS 2P28 Z - 12 05 KS

代號定義	
GOOMS	步進馬達+滾珠螺桿

電機型式	
2P28	兩相28框
2P42	兩相42框

馬達軸向間隙	
Z	(0mm)預壓
N	(Xmm)無預壓

直徑
06
08

導程
01
02
04
05

循環器種類	
D1	內循環端塞式=1.7圈x1列
D2	內循環端塞式=1.7圈x2列
D3	內循環端塞式=2.7圈x1列
KS	內循環鍵槽式=1圈x3列

GOOMS系列型號說明

R C7 X - 900 R 1000 - M

成型方式	
G	研磨級
R	轉造級

精度等級
C5
C7

軸向間隙	
X	(0mm) 預壓
Y	(0.005mm) 以下
Z	(0.01mm) 以下

牙長

螺紋旋向	
R	右旋
L	左旋
RL	左右旋

全長

螺帽型式	
M	鎖牙型
F	法蘭型
H	方型

◎型式介紹

鎖牙型

法蘭型

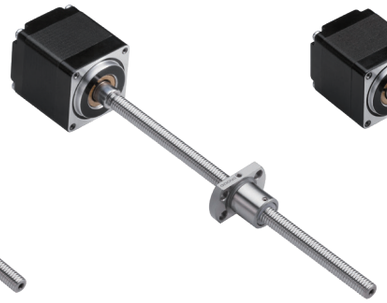

方型

GOOMS2P28Z-0601-F

轉造級滾珠螺桿規格				
軸徑(mm)	6			
珠徑(mm)	0.8			
導程(mm)	1			
B.C.D(mm)	6.2			
螺紋旋向	右			
循環圈數	1圈 x 3列			
精度	C5X	C5Y	C7Y	C7Z
軸向間隙	0	0.005以下	0.005以下	0.01以下
動態負荷Ca(N)	550			
靜態負荷Coa(N)	930			

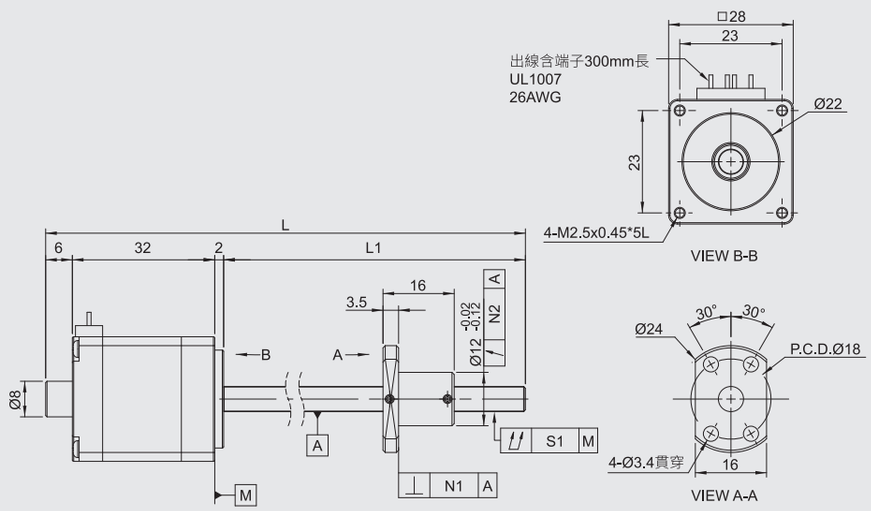

規格	行程	軸長		螺桿總偏轉公差	螺帽法蘭垂直度	螺帽偏轉公差	導程精度	
		L1	L	S1	N1	N2	代表移動量	變動
GOOMS2P28Z-0601KS-RC5□-65R105-F	40	65	105	0.035	0.01	0.012	0.018	0.018
GOOMS2P28Z-0601KS-RC7□-65R105-F				0.045	0.014	0.02	運行距離:±0.05/300	
GOOMS2P28Z-0601KS-RC5□-95R135-F	70	95	135	0.035	0.01	0.012	0.018	0.018
GOOMS2P28Z-0601KS-RC7□-95R135-F				0.045	0.014	0.02	運行距離:±0.05/300	
GOOMS2P28Z-0601KS-RC5□-125R165-F	100	125	165	0.035	0.01	0.012	0.02	0.018
GOOMS2P28Z-0601KS-RC7□-125R165-F				0.045	0.014	0.02	運行距離:±0.05/300	

馬達規格表	
相數	2
步距角	1.8˚±5%(整步,空載)
額定電壓(V)	3.8
電流/相(A)	0.67
電阻/相(Ω)	5.6±10%
電感/相(mH)	3.4±15%
轉動慣量(kg·m^2)	9x10^{-7}
保持轉矩(g·cm)	600

速度-轉矩特性曲線圖

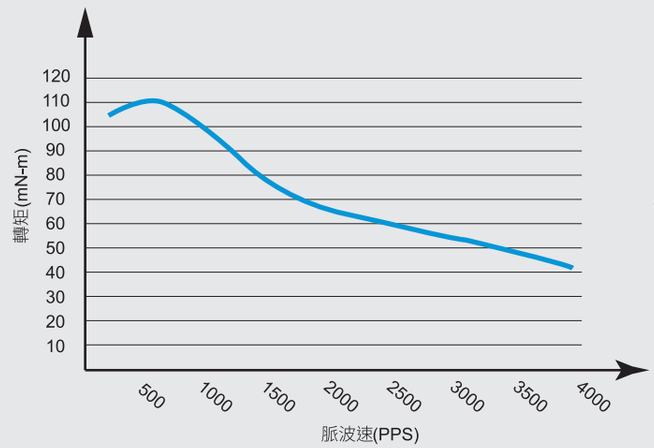

接線圖

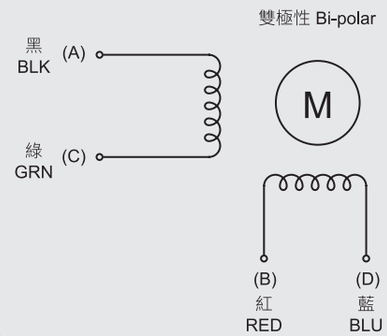

GOOMS2P28Z系列

GOOMS2P28Z-0601-H

轉造級滾珠螺桿規格				
軸徑(mm)	6			
珠徑(mm)	0.8			
導程(mm)	1			
B.C.D(mm)	6.2			
螺紋旋向	右			
循環圈數	1圈 x 3列			
精度	C5X	C5Y	C7Y	C7Z
軸向間隙	0	0.005以下	0.005以下	0.01以下
動態負荷Ca(N)	550			
靜態負荷Coa(N)	930			

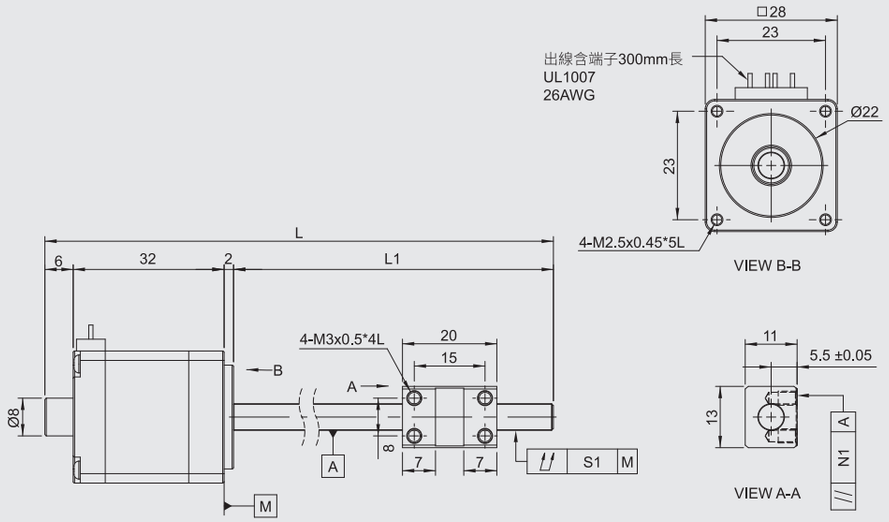

規格	行程	軸長		螺桿總偏轉公差	螺帽平行度公差	導程精度	
		L1	L	S1	N1	代表移動量	變動
GOOMS2P28Z-0601KS-RC5□-65R105-H	40	65	105	0.035	0.01	0.018	0.018
GOOMS2P28Z-0601KS-RC7□-65R105-H				0.045	0.017	運行距離:±0.05/300	
GOOMS2P28Z-0601KS-RC5□-95R135-H	70	95	135	0.035	0.01	0.018	0.018
GOOMS2P28Z-0601KS-RC7□-95R135-H				0.045	0.017	運行距離:±0.05/300	
GOOMS2P28Z-0601KS-RC5□-125R165-H	100	125	165	0.035	0.01	0.02	0.018
GOOMS2P28Z-0601KS-RC7□-125R165-H				0.045	0.017	運行距離:±0.05/300	

GOOMS2P28Z系列

馬達規格表	
相數	2
步距角	1.8˚±5%(整步,空載)
額定電壓(V)	3.8
電流/相(A)	0.67
電阻/相(Ω)	5.6±10%
電感/相(mH)	3.4±15%
轉動慣量(kg·m^2)	9x10^{-7}
保持轉矩(g·cm)	600

速度-轉矩特性曲線圖

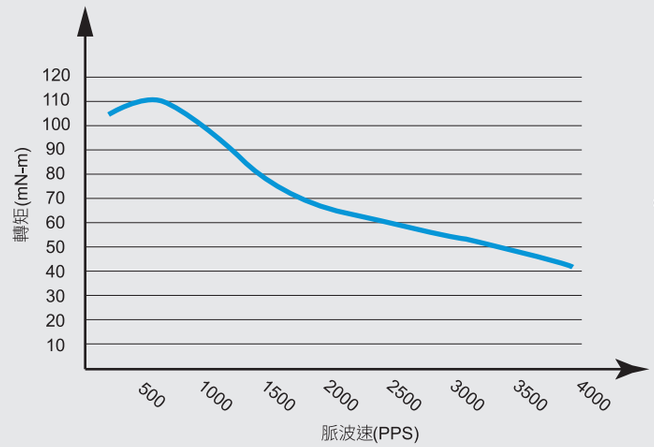

接線圖

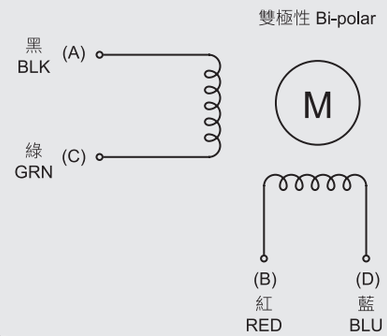

GOOMS2P28Z系列

GOOMS2P28Z-0601-M

轉造級滾珠螺桿規格				
軸徑(mm)	6			
珠徑(mm)	0.8			
導程(mm)	1			
B.C.D(mm)	6.2			
螺紋旋向	右			
循環圈數	1圈 x 3列			
精度	C5X	C5Y	C7Y	C7Z
軸向間隙	0	0.005以下	0.005以下	0.01以下
動態負荷Ca(N)	550			
靜態負荷Coa(N)	930			

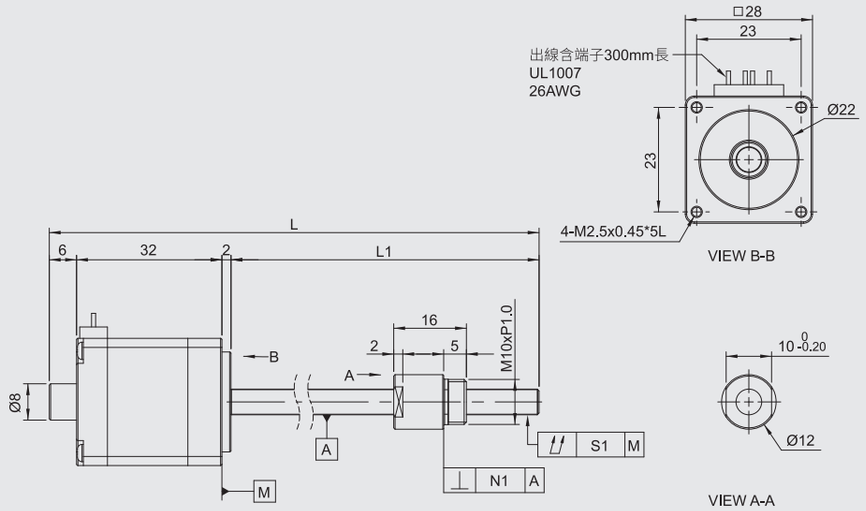

規格	行程	軸長		螺桿總偏轉公差	螺帽垂直度公差	導程精度	
		L1	L	S1	N1	代表移動量	變動
GOOMS2P28Z-0601KS-RC5□-65R105-M	40	65	105	0.035	0.01	0.018	0.018
GOOMS2P28Z-0601KS-RC7□-65R105-M				0.045	0.014	運行距離:±0.05/300	
GOOMS2P28Z-0601KS-RC5□-95R135-M	70	95	135	0.035	0.01	0.018	0.018
GOOMS2P28Z-0601KS-RC7□-95R135-M				0.045	0.014	運行距離:±0.05/300	
GOOMS2P28Z-0601KS-RC5□-125R165-M	100	125	165	0.035	0.01	0.02	0.018
GOOMS2P28Z-0601KS-RC7□-125R165-M				0.045	0.014	運行距離:±0.05/300	

GOOMS2P28Z系列

馬達規格表	
相數	2
步距角	1.8˚±5%(整步,空載)
額定電壓(V)	3.8
電流/相(A)	0.67
電阻/相(Ω)	5.6±10%
電感/相(mH)	3.4±15%
轉動慣量(kg·m^2)	9x10^{-7}
保持轉矩(g·cm)	600

速度-轉矩特性曲線圖

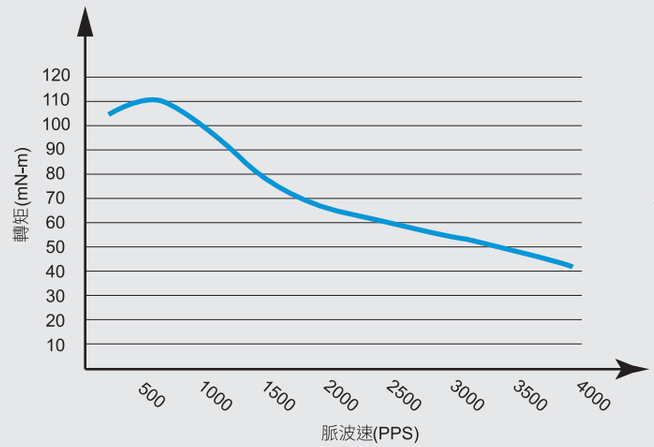

接線圖

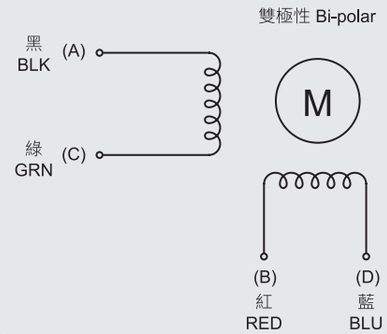

GOOMS2P28Z系列

GOOMS2P28Z-0602-F

轉造級滾珠螺桿規格				
軸徑(mm)	6			
珠徑(mm)	0.8			
導程(mm)	2			
B.C.D(mm)	6.2			
螺紋旋向	右			
循環圈數	1圈 x 3列			
精度	C5X	C5Y	C7Y	C7Z
軸向間隙	0	0.005以下	0.005以下	0.01以下
動態負荷Ca(N)	550			
靜態負荷Coa(N)	930			

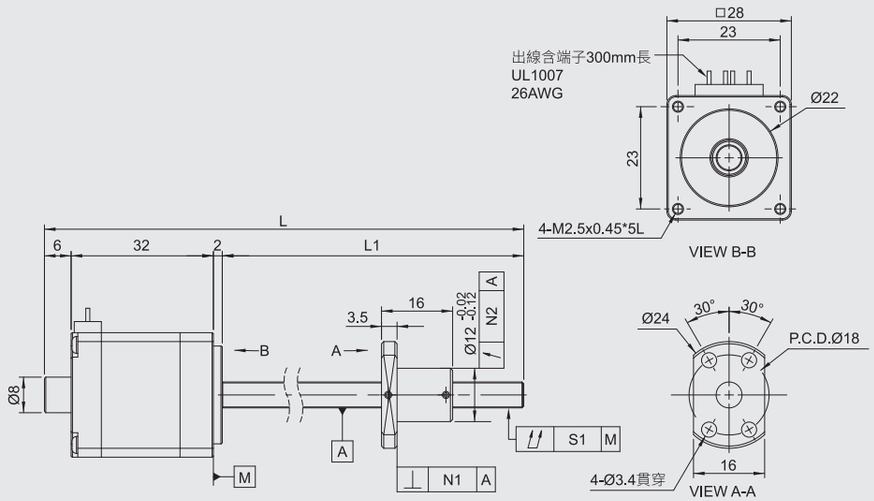

規格	行程	軸長		螺桿總偏轉公差	螺帽法蘭垂直度	螺帽偏轉公差	導程精度	
		L1	L	S1	N1	N2	代表移動量	變動
GOOMS2P28Z-0602KS-RC5□-65R105-F	40	65	105	0.035	0.01	0.012	0.018	0.018
GOOMS2P28Z-0602KS-RC7□-65R105-F				0.045	0.014	0.02	運行距離:±0.05/300	
GOOMS2P28Z-0602KS-RC5□-95R135-F	70	95	135	0.035	0.01	0.012	0.018	0.018
GOOMS2P28Z-0602KS-RC7□-95R135-F				0.045	0.014	0.02	運行距離:±0.05/300	
GOOMS2P28Z-0602KS-RC5□-125R165-F	100	125	165	0.035	0.01	0.012	0.02	0.018
GOOMS2P28Z-0602KS-RC7□-125R165-F				0.045	0.014	0.02	運行距離:±0.05/300	

GOOMS2P28Z系列

馬達規格表	
相數	2
步距角	1.8˚±5%(整步,空載)
額定電壓(V)	3.8
電流/相(A)	0.67
電阻/相(Ω)	5.6±10%
電感/相(mH)	3.4±15%
轉動慣量(kg·m^2)	9x10^{-7}
保持轉矩(g·cm)	600

速度-轉矩特性曲線圖

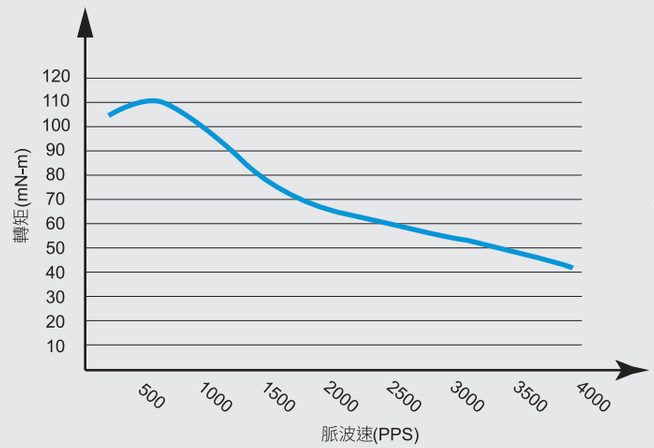

接線圖

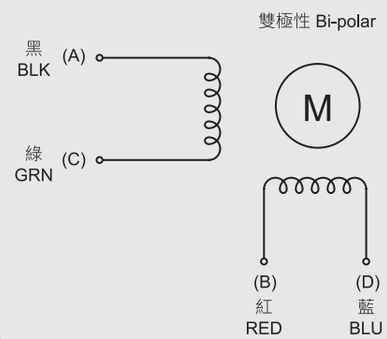

GOOMS2P28Z系列

GOOMS2P28Z-0602-H

轉造級滾珠螺桿規格				
軸徑(mm)	6			
珠徑(mm)	0.8			
導程(mm)	2			
B.C.D(mm)	6.2			
螺紋旋向	右			
循環圈數	1圈 x 3列			
精度	C5X	C5Y	C7Y	C7Z
軸向間隙	0	0.005以下	0.005以下	0.01以下
動態負荷Ca(N)	550			
靜態負荷Coa(N)	930			

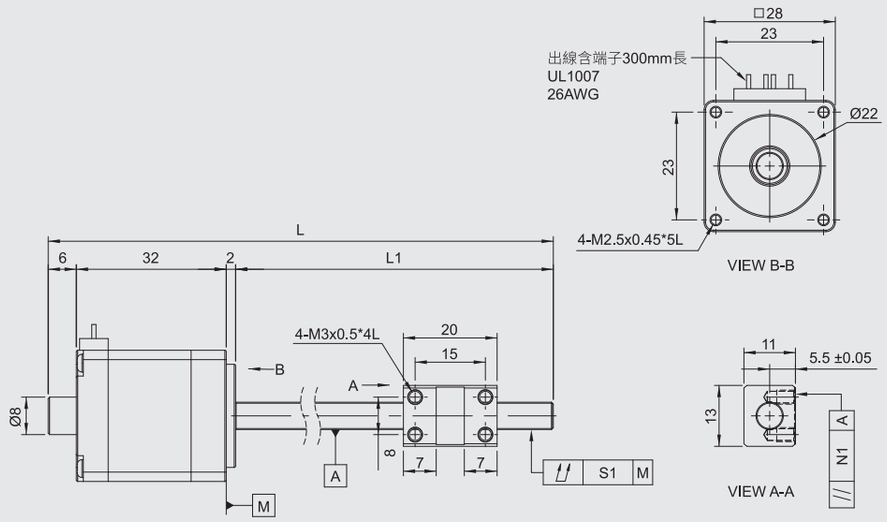

規格	行程	軸長		螺桿 總偏轉公差	螺帽 平行度公差	導程精度	
		L1	L	S1	N1	代表移動量	變動
GOOMS2P28Z-0602KS-RC5□-65R105-H	40	65	105	0.035	0.01	0.018	0.018
GOOMS2P28Z-0602KS-RC7□-65R105-H				0.045	0.017	運行距離:±0.05/300	
GOOMS2P28Z-0602KS-RC5□-95R135-H	70	95	135	0.035	0.01	0.018	0.018
GOOMS2P28Z-0602KS-RC7□-95R135-H				0.045	0.017	運行距離:±0.05/300	
GOOMS2P28Z-0602KS-RC5□-125R165-H	100	125	165	0.035	0.01	0.02	0.018
GOOMS2P28Z-0602KS-RC7□-125R165-H				0.045	0.017	運行距離:±0.05/300	

GOOMS2P28Z系列

馬達規格表	
相數	2
步距角	1.8˚±5%(整步,空載)
額定電壓(V)	3.8
電流/相(A)	0.67
電阻/相(Ω)	5.6±10%
電感/相(mH)	3.4±15%
轉動慣量(kg·m^2)	9x10^{-7}
保持轉矩(g·cm)	600

速度-轉矩特性曲線圖

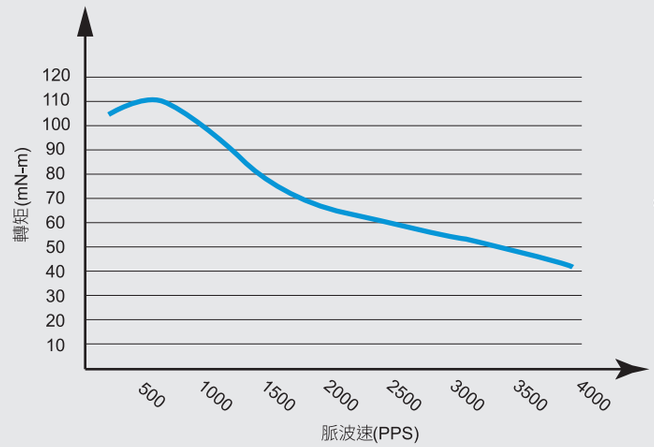

接線圖

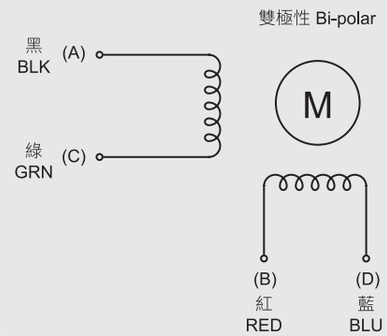

GOOMS2P28Z-0602-M

轉造級滾珠螺桿規格				
軸徑(mm)	6			
珠徑(mm)	0.8			
導程(mm)	2			
B.C.D(mm)	6.2			
螺紋旋向	右			
循環圈數	1圈 x 3列			
精度	C5X	C5Y	C7Y	C7Z
軸向間隙	0	0.005以下	0.005以下	0.01以下
動態負荷Ca(N)	550			
靜態負荷Coa(N)	930			

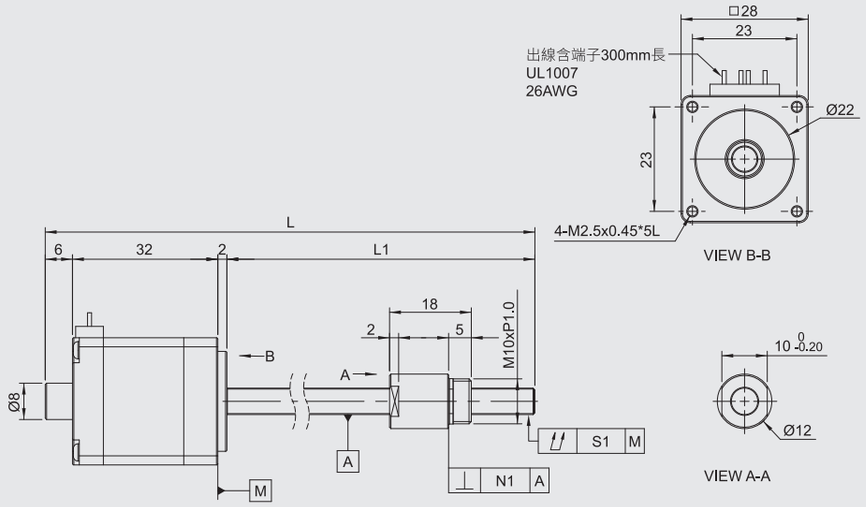

規格	行程	軸長		螺桿總偏轉公差	螺帽垂直度公差	導程精度	
		L1	L	S1	N1	代表移動量	變動
GOOMS2P28Z-0602KS-RC5□-65R105-M	40	65	105	0.035	0.01	0.018	0.018
GOOMS2P28Z-0602KS-RC7□-65R105-M				0.045	0.014	運行距離:±0.05/300	
GOOMS2P28Z-0602KS-RC5□-95R135-M	70	95	135	0.035	0.01	0.018	0.018
GOOMS2P28Z-0602KS-RC7□-95R135-M				0.045	0.014	運行距離:±0.05/300	
GOOMS2P28Z-0602KS-RC5□-125R165-M	100	125	165	0.035	0.01	0.02	0.018
GOOMS2P28Z-0602KS-RC7□-125R165-M				0.045	0.014	運行距離:±0.05/300	

馬達規格表	
相數	2
步距角	1.8˚±5%(整步,空載)
額定電壓(V)	3.8
電流/相(A)	0.67
電阻/相(Ω)	5.6±10%
電感/相(mH)	3.4±15%
轉動慣量(kg·m^2)	9x10^{-7}
保持轉矩(g·cm)	600

速度-轉矩特性曲線圖

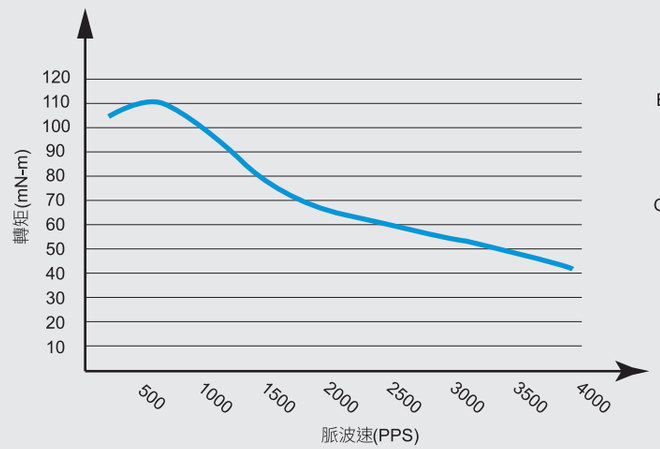

接線圖

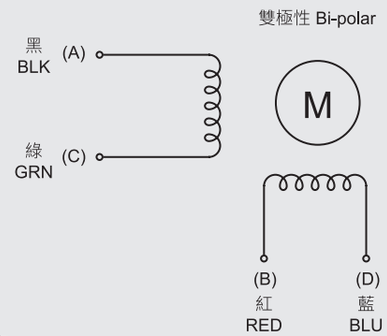

GOOMS2P42Z系列

GOOMS2P42Z-0801-F

轉造級滾珠螺桿規格				
軸徑(mm)	8			
珠徑(mm)	0.8			
導程(mm)	1			
B.C.D(mm)	8.3			
螺紋旋向	右			
循環圈數	1圈 x 3列			
精度	C5X	C5Y	C7Y	C7Z
軸向間隙	0	0.005以下	0.005以下	0.01以下
動態負荷Ca(N)	700			
靜態負荷Coa(N)	1420			

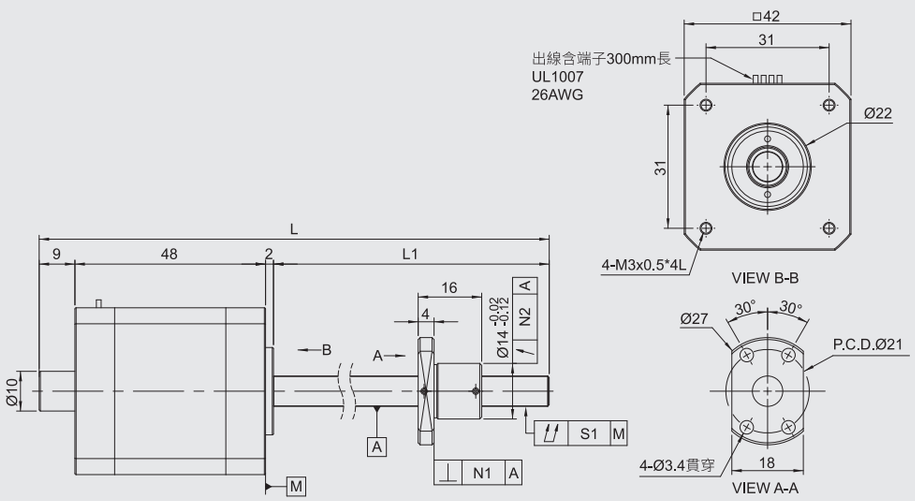

規格	行程	軸長		螺桿總偏轉公差	螺帽法蘭垂直度	螺帽偏轉公差	導程精度	
		L1	L	S1	N1	N2	代表移動量	變動
GOOMS2P42Z-0801KS-RC5□-65R124-F	40	65	124	0.035	0.01	0.012	0.018	0.018
GOOMS2P42Z-0801KS-RC7□-65R124-F				0.045	0.014	0.02	運行距離:±0.05/300	
GOOMS2P42Z-0801KS-RC5□-95R154-F	70	95	154	0.035	0.01	0.012	0.018	0.018
GOOMS2P42Z-0801KS-RC7□-95R154-F				0.045	0.014	0.02	運行距離:±0.05/300	
GOOMS2P42Z-0801KS-RC5□-125R184-F	100	125	184	0.035	0.01	0.012	0.02	0.018
GOOMS2P42Z-0801KS-RC7□-125R184-F				0.045	0.014	0.02	運行距離:±0.05/300	

GOOMS2P42Z系列

馬達規格表	
相數	2
步距角	1.8˚±5%(整步,空載)
額定電壓(V)	4.4
電流/相(A)	0.8
電阻/相(Ω)	5.5±10%
電感/相(mH)	1.5±15%
轉動慣量(g·cm^2)	50
保持轉矩(mg·cm)	450

速度-轉矩特性曲線圖

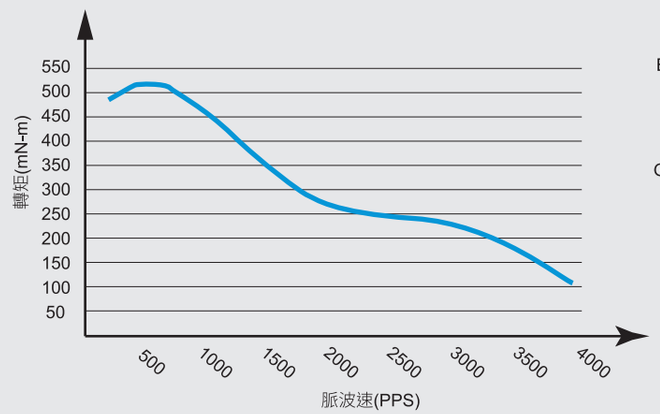

接線圖

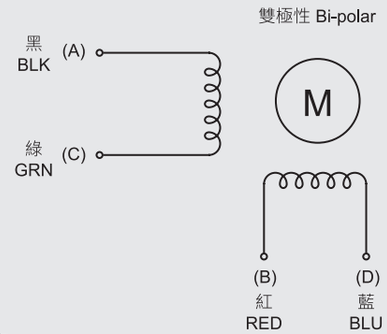

GOOMS2P42Z系列

GOOMS2P42Z-0801-H

轉造級滾珠螺桿規格				
軸徑(mm)	8			
珠徑(mm)	0.8			
導程(mm)	1			
B.C.D(mm)	8.3			
螺紋旋向	右			
循環圈數	1圈 x 3列			
精度	C5X	C5Y	C7Y	C7Z
軸向間隙	0	0.005以下	0.005以下	0.01以下
動態負荷Ca(N)	700			
靜態負荷Coa(N)	1420			

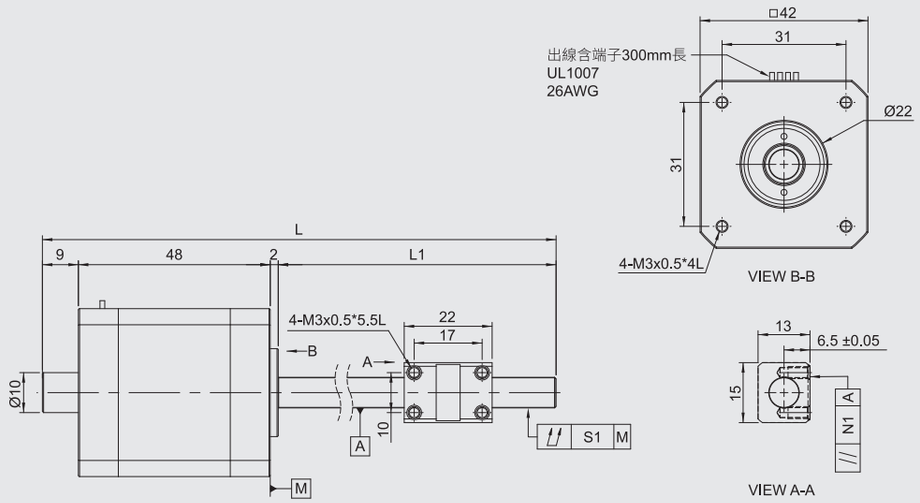

規格	行程	軸長		螺桿 總偏轉公差	螺帽 平行度公差	導程精度	
		L1	L	S1	N1	代表移動量	變動
GOOMS2P42Z-0801KS-RC5□-65R124-H	40	65	124	0.035	0.01	0.018	0.018
GOOMS2P42Z-0801KS-RC7□-65R124-H				0.045	0.014	運行距離:±0.05/300	
GOOMS2P42Z-0801KS-RC5□-95R154-H	70	95	154	0.035	0.01	0.018	0.018
GOOMS2P42Z-0801KS-RC7□-95R154-H				0.045	0.014	運行距離:±0.05/300	
GOOMS2P42Z-0801KS-RC5□-125R184-H	100	125	184	0.035	0.01	0.02	0.018
GOOMS2P42Z-0801KS-RC7□-125R184-H				0.045	0.014	運行距離:±0.05/300	

GOOMS2P42Z系列

馬達規格表	
相數	2
步距角	1.8˚±5%(整步,空載)
額定電壓(V)	4.4
電流/相(A)	0.8
電阻/相(Ω)	5.5±10%
電感/相(mH)	1.5±15%
轉動慣量(g·cm^2)	50
保持轉矩(mg·cm)	450

速度-轉矩特性曲線圖

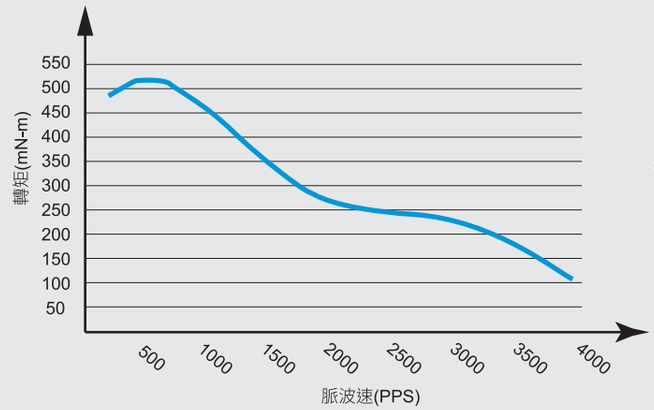

接線圖

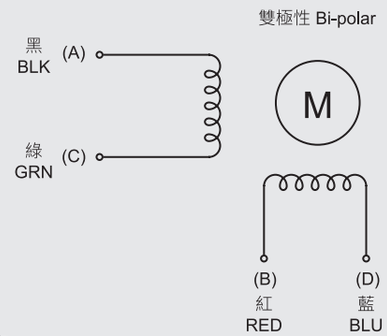

GOOMS2P42Z系列

GOOMS2P42Z-0801-M

轉造級滾珠螺桿規格				
軸徑(mm)	8			
珠徑(mm)	0.8			
導程(mm)	1			
B.C.D(mm)	8.3			
螺紋旋向	右			
循環圈數	1圈 x 3列			
精度	C5X	C5Y	C7Y	C7Z
軸向間隙	0	0.005以下	0.005以下	0.01以下
動態負荷Ca(N)	700			
靜態負荷Coa(N)	1420			

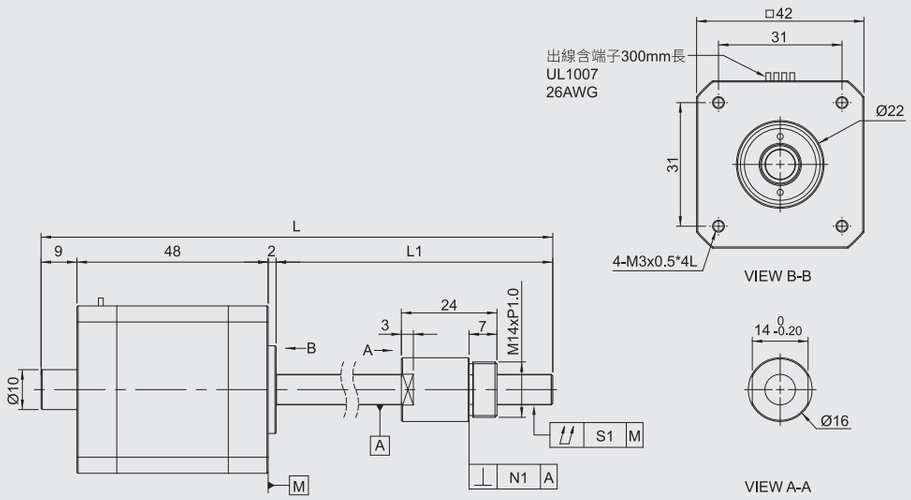

規格	行程	軸長		螺桿總偏轉公差	螺帽垂直度公差	導程精度	
		L1	L	S1	N1	代表移動量	變動
GOOMS2P42Z-0801KS-RC5□-65R124-M	40	65	124	0.035	0.01	0.018	0.018
GOOMS2P42Z-0801KS-RC7□-65R124-M				0.045	0.014	運行距離:±0.05/300	
GOOMS2P42Z-0801KS-RC5□-95R154-M	70	95	154	0.035	0.01	0.018	0.018
GOOMS2P42Z-0801KS-RC7□-95R154-M				0.045	0.014	運行距離:±0.05/300	
GOOMS2P42Z-0801KS-RC5□-125R184-M	100	125	184	0.035	0.01	0.02	0.018
GOOMS2P42Z-0801KS-RC7□-125R184-M				0.045	0.014	運行距離:±0.05/300	

GOOMS2P42Z系列

馬達規格表	
相數	2
步距角	1.8˚±5%(整步,空載)
額定電壓(V)	4.4
電流/相(A)	0.8
電阻/相(Ω)	5.5±10%
電感/相(mH)	1.5±15%
轉動慣量(g·cm^2)	50
保持轉矩(mg·cm)	450

速度-轉矩特性曲線圖

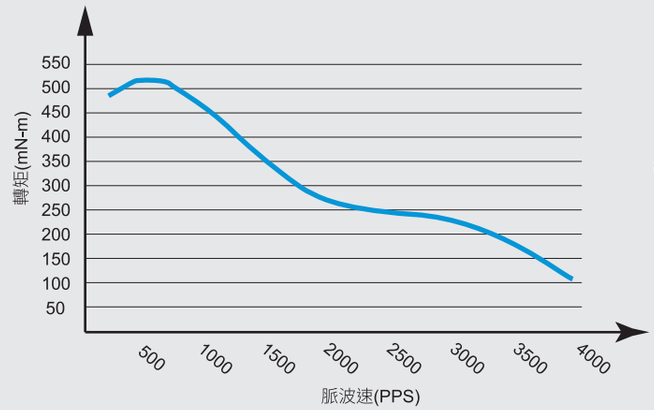

接線圖

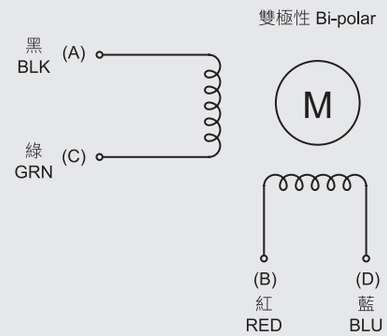

GOOMS2P42Z系列

GOOMS2P42Z-0802-F

轉造級滾珠螺桿規格				
軸徑(mm)	8			
珠徑(mm)	1.2			
導程(mm)	2			
B.C.D(mm)	8.3			
螺紋旋向	右			
循環圈數	1圈 x 3列			
精度	C5X	C5Y	C7Y	C7Z
軸向間隙	0	0.005以下	0.005以下	0.01以下
動態負荷Ca(N)	1700			
靜態負荷Coa(N)	3200			

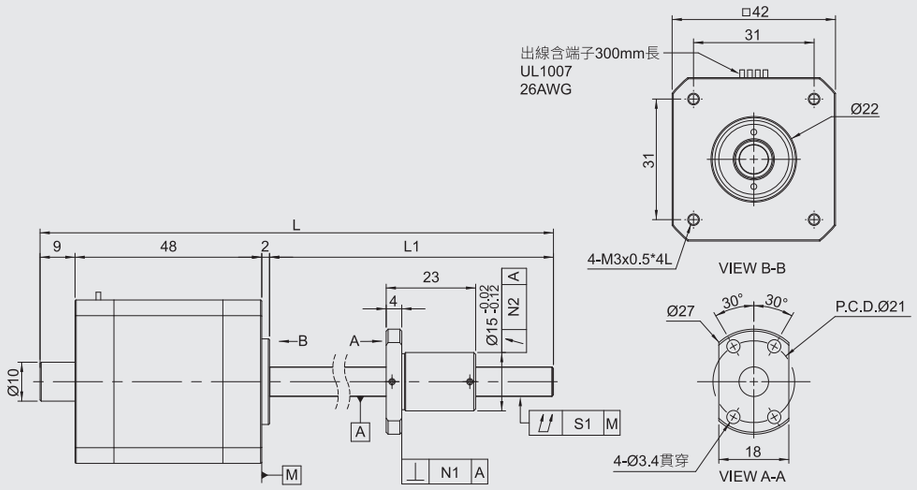

規格	行程	軸長		螺桿總偏轉公差	螺帽法蘭垂直度	螺帽偏轉公差	導程精度	
		L1	L	S1	N1	N2	代表移動量	變動
GOOMS2P42Z-0802KS-RC5□-65R124-F	40	65	124	0.035	0.01	0.012	0.018	0.018
GOOMS2P42Z-0802KS-RC7□-65R124-F				0.045	0.014	0.02	運行距離:±0.05/300	
GOOMS2P42Z-0802KS-RC5□-95R154-F	70	95	154	0.035	0.01	0.012	0.018	0.018
GOOMS2P42Z-0802KS-RC7□-95R154-F				0.045	0.014	0.02	運行距離:±0.05/300	
GOOMS2P42Z-0802KS-RC5□-125R184-F	100	125	184	0.035	0.01	0.012	0.02	0.018
GOOMS2P42Z-0802KS-RC7□-125R184-F				0.045	0.014	0.02	運行距離:±0.05/300	

GOOMS2P42Z系列

馬達規格表	
相數	2
步距角	1.8˚±5%(整步,空載)
額定電壓(V)	4.4
電流/相(A)	0.8
電阻/相(Ω)	5.5±10%
電感/相(mH)	1.5±15%
轉動慣量(g·cm^2)	50
保持轉矩(mg·cm)	450

速度-轉矩特性曲線圖

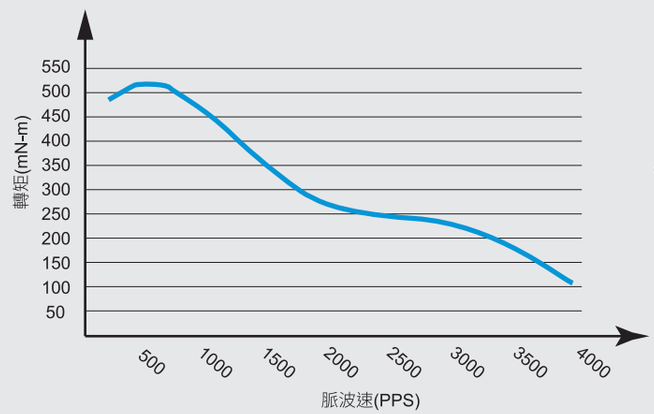

接線圖

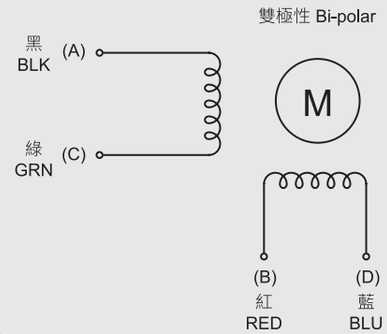

GOOMS2P42Z系列

GOOMS2P42Z-0802-H

轉造級滾珠螺桿規格				
軸徑(mm)	8			
珠徑(mm)	1.2			
導程(mm)	2			
B.C.D(mm)	8.3			
螺紋旋向	右			
循環圈數	1圈 x 3列			
精度	C5X	C5Y	C7Y	C7Z
軸向間隙	0	0.005以下	0.005以下	0.01以下
動態負荷Ca(N)	1700			
靜態負荷Coa(N)	3200			

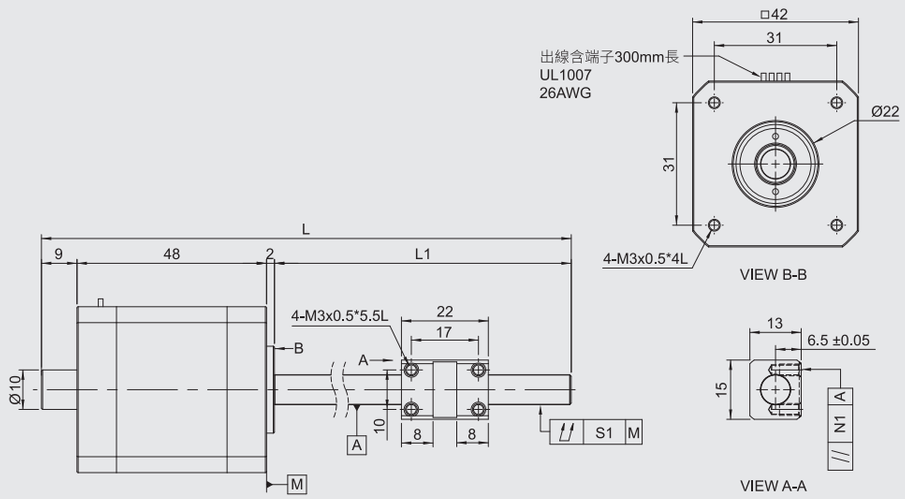

規格	行程	軸長		螺桿 總偏轉公差	螺帽 平行度公差	導程精度	
		L1	L	S1	N1	代表移動量	變動
GOOMS2P42Z-0802KS-RC5□-65R124-H	40	65	124	0.035	0.01	0.018	0.018
GOOMS2P42Z-0802KS-RC7□-65R124-H				0.045	0.014	運行距離:±0.05/300	
GOOMS2P42Z-0802KS-RC5□-95R154-H	70	95	154	0.035	0.01	0.018	0.018
GOOMS2P42Z-0802KS-RC7□-95R154-H				0.045	0.014	運行距離:±0.05/300	
GOOMS2P42Z-0802KS-RC5□-125R184-H	100	125	184	0.035	0.01	0.02	0.018
GOOMS2P42Z-0802KS-RC7□-125R184-H				0.045	0.014	運行距離:±0.05/300	

GOOMS2P42Z系列

馬達規格表	
相數	2
步距角	1.8˚±5%(整步,空載)
額定電壓(V)	4.4
電流/相(A)	0.8
電阻/相(Ω)	5.5±10%
電感/相(mH)	1.5±15%
轉動慣量(g·cm^2)	50
保持轉矩(mg·cm)	450

速度-轉矩特性曲線圖

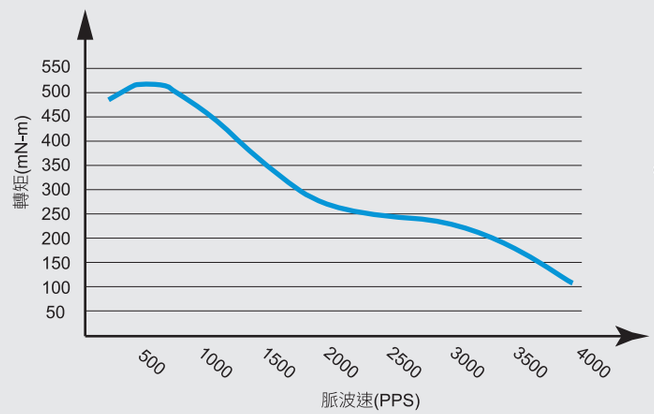

接線圖

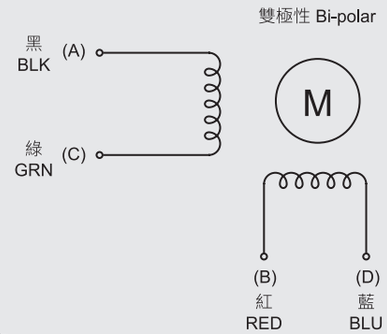

GOOMS2P42Z系列

GOOMS2P42Z-0802-M

轉造級滾珠螺桿規格				
軸徑(mm)	8			
珠徑(mm)	1.2			
導程(mm)	2			
B.C.D(mm)	8.3			
螺紋旋向	右			
循環圈數	1圈 x 3列			
精度	C5X	C5Y	C7Y	C7Z
軸向間隙	0	0.005以下	0.005以下	0.01以下
動態負荷Ca(N)	1700			
靜態負荷Coa(N)	3200			

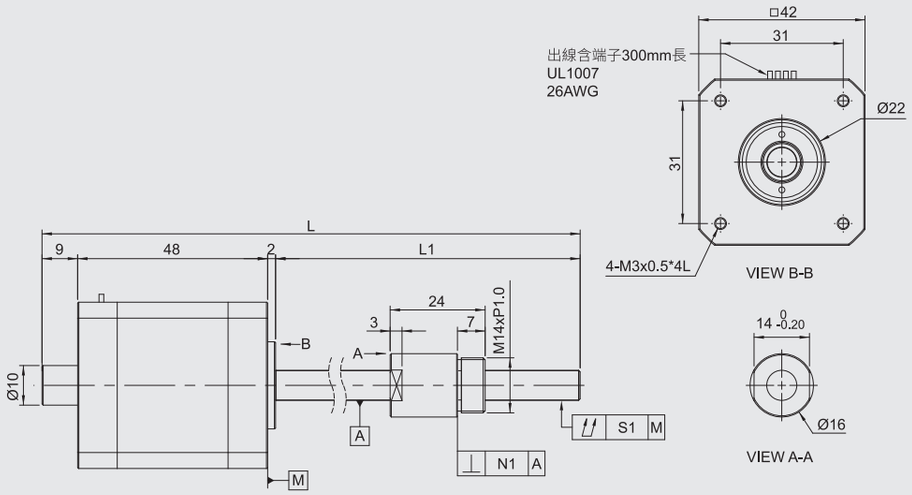

規格	行程	軸長		螺桿 總偏轉公差	螺帽 垂直度公差	導程精度	
		L1	L	S1	N1	代表移動量	變動
GOOMS2P42Z-0802KS-RC5□-65R124-M	40	65	124	0.035	0.01	0.018	0.018
GOOMS2P42Z-0802KS-RC7□-65R124-M				0.045	0.014	運行距離:±0.05/300	
GOOMS2P42Z-0802KS-RC5□-95R154-M	70	95	154	0.035	0.01	0.018	0.018
GOOMS2P42Z-0802KS-RC7□-95R154-M				0.045	0.014	運行距離:±0.05/300	
GOOMS2P42Z-0802KS-RC5□-125R184-M	100	125	184	0.035	0.01	0.02	0.018
GOOMS2P42Z-0802KS-RC7□-125R184-M				0.045	0.014	運行距離:±0.05/300	

GOOMS2P42Z系列

馬達規格表	
相數	2
步距角	1.8˚±5%(整步,空載)
額定電壓(V)	4.4
電流/相(A)	0.8
電阻/相(Ω)	5.5±10%
電感/相(mH)	1.5±15%
轉動慣量(g·cm^2)	50
保持轉矩(mg·cm)	450

速度-轉矩特性曲線圖

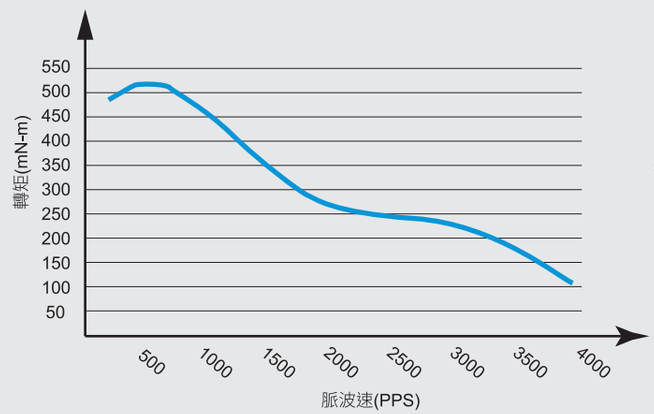

接線圖

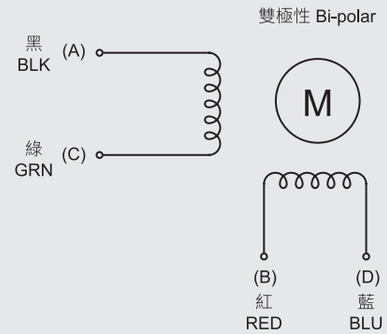

GOOBSM系列型號說明

型號說明 GOOBSM□□ Series

驅動系列
滚珠螺桿(中型)

成型方式	
G	研磨級
R	轉造級

精度等級
C3
C5
C7

牙長

全長

螺帽型式	
H	方型
M	鎖牙型
F	法蘭型

表面處理	
無	
F	低溫黑鉻

GOOBSM 08 02 G1 - R C3 □ - 900 R □ - H - □ - UN

直徑
08
10
12
15
16
20
25

導程
02
04
05
10
16
20
25

循環器種類	
G0	內循環端蓋式=0.8卷x2列
G1	內循環端蓋式=1.8卷x1列
G2	內循環端蓋式=2.8卷x1列
G3	內循環端蓋式=3卷x1列
G4	內循環端蓋式=3.8卷x1列
G5	內循環端蓋式=4卷x1列
A1	外循環導流管=1.5卷x1列
B1	外循環導流管=2.5卷x1列

軸向間隙	
X	(0mm)預壓
Z	(0.01mm) 以下
W	(0.03mm) 以下
V	(-0.002mm) 以下

螺紋旋向	
R	右旋

軸端未加工

◎型式介紹

法蘭型-轉造級

法蘭型-研磨級

法蘭型-轉造級-軸端未加工

法蘭型-研磨級-軸端未加工

螺桿軸端追加工項目

代碼	MC	EC	FC	NC	RLC
加工內容	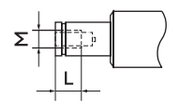	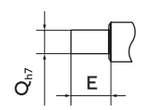	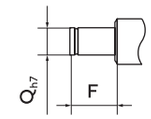	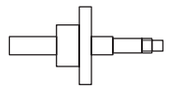	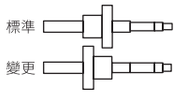
說明	支持側軸端螺牙孔加工 (指定單位：1mm) 表示方式：MC15	支持側軸端指定加工但不加工扣環溝 表示方式：EG-Q10-E20	支持側軸端指定加工並加工扣環溝 表示方式：FC-Q10-E20	不加工支撐側 表示方式：NC	螺帽組裝方向改變 表示方式：RLC

代碼	KC	KLC	SC	SWC & SGC	SZC
加工內容	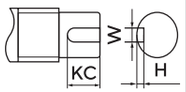	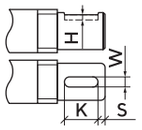	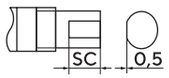	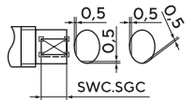	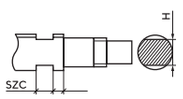
說明	固定端進行鍵槽加工 表示方式：KC15	固定端進行鍵槽加工 表示方式：KLC-K10-S2	於固定側軸端進行平面加工 表示方式：SC5	於固定側軸端做 2 處平面加工 表示方式：SWC6, SGC6	於固定端側進行板手槽加工。 表示方式 :SZC 見圖 ※ 限轉造級螺桿使用

KC & KLC 加工設定

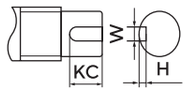

加工軸徑	W -0.004 -0.029	H +0.1 0
6~7	2	1.2
8~10	3	1.8
11~12	4	2.5
13~17	5	3
18~20	6	3.5

SZC 加工設定

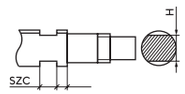

加工軸徑	SZC ±0.1	S ±0.1	H 0 -0.2
8	4	4	5
10	5	5	8
12	5	5	8
15	7	5	10
20	9	6	16
25	10	7	18

MC 加工設定

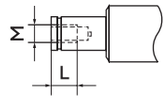

螺桿外徑	MxP * 有效牙
8	M2.5xP0.45 * 6L
10	M3XP0.5 * 8L
12	M3xP0.5 * 8L
15	M5xP0.8 * 12L
16	M5xP0.8 * 12L
20	M6xP1.0 * 15L
25	M8xP0.25 * 20L

GOOBSM軸端精度標準

轉造級滾珠螺桿

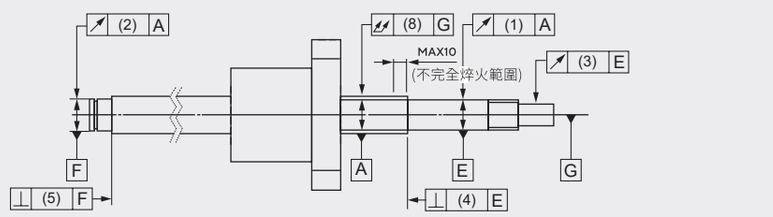

單位：mm

導程精度				
有效行程長度	精度等級			
	C3		C5	
	累計誤差	單溝誤差	累計誤差	單溝誤差
~315	12	8	23	18
315~400	13	10	25	20
400~500	15	10	27	20
500~630	16	12	30	23
630~800	18	13	35	25
800~1000	21	15	40	27
1000~1250	24	16	46	30
1250~1600	29	18	54	35

單位：mm

精度等級	C3			
螺桿軸外徑	~8	8~12	12~20	20~25
螺桿軸全長	振動公差			
~125	0.025	0.025	0.020	-
125~200	0.035	0.035	0.025	0.020
200~315	0.050	0.040	0.030	0.030
315~400	0.060	0.050	0.040	0.035
400~500		0.065	0.050	0.040
500~630		0.070	0.055	0.045
630~800			0.070	0.055
800~1000			0.095	0.065
1000~1250			0.120	0.085

單位：mm

精度等級	C5			
螺桿軸外徑	~8	8~12	12~20	20~25
螺桿軸全長	振動公差			
~125	0.035	0.035	0.035	-
125~200	0.050	0.040	0.040	0.035
200~315	0.065	0.055	0.045	0.040
315~400	0.075	0.065	0.055	0.045
400~500		0.080	0.060	0.050
500~630		0.090	0.075	0.060
630~800			0.090	0.070
800~1000			0.120	0.085
1000~1250			0.150	0.100

單位：mm

精度等級	C7			
螺桿軸外徑	~8	8~12	12~20	20~25
螺桿軸全長	振動公差			
~125	0.060	0.055	0.060	-
125~200	0.075	0.065	0.070	-
200~315	0.100	0.080	0.080	0.060
315~400		0.100	0.095	0.070
400~500		0.120	0.110	0.080
500~630		0.150	0.140	0.090
630~800			0.170	0.100
800~1000			0.210	0.130
1000~1250			0.270	0.150
1250~1600				0.190
1600~2000				

研磨級滾珠螺桿

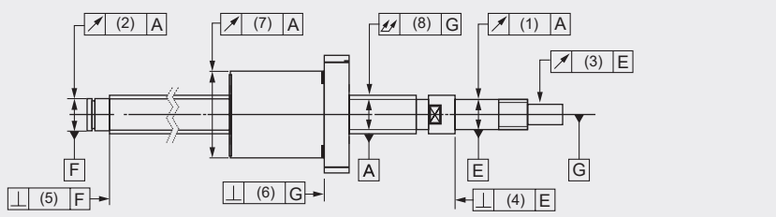

(1)、(2) 螺桿軸支撐部軸線所對應的螺紋表面之半徑方向所產生的圓周震動。本項目包含第 (8) 項螺桿軸線之半徑方向全震動之影響，所以有時必須做修正。

(3) 螺桿軸的支撐部軸線所對應之零件安裝部的半徑方向圓周震動

(4)、(5) 螺桿軸的支撐部軸線所對應之支撐部端面的直角度

(6) 螺桿軸的軸線所對應之螺帽基準端面或法蘭安裝面直角度

(7) 螺桿軸的軸線所對應之螺帽外周圍的半徑方向圓周震動

(8) 螺桿軸線之全震動

形式		(1) (2) 偏轉公差	(3) 偏轉度公差	(4) (5) 垂直度公差	(6) 垂直角度公差	(7) 偏轉度公差
等級	軸徑					
C3	08	0.008	0.008	0.004	0.008	0.009
	10					
	12					
	15	0.009	0.009			
	20	0.010	0.010			
	25	0.010	0.010			0.010
C5	08	0.011	0.011	0.005	0.010	0.012
	10					
	12					
	15	0.012	0.012		0.011	0.015
	20					
	25	0.013	0.013		0.013	0.019
C7	08	0.014	0.014	0.007	0.014	0.020
	10					
	12				0.018	0.030
	15					
	20					
	25	0.020	0.020			

GOOBSM系列

GOOSM0802-F~BSM1004-F(轉造級)

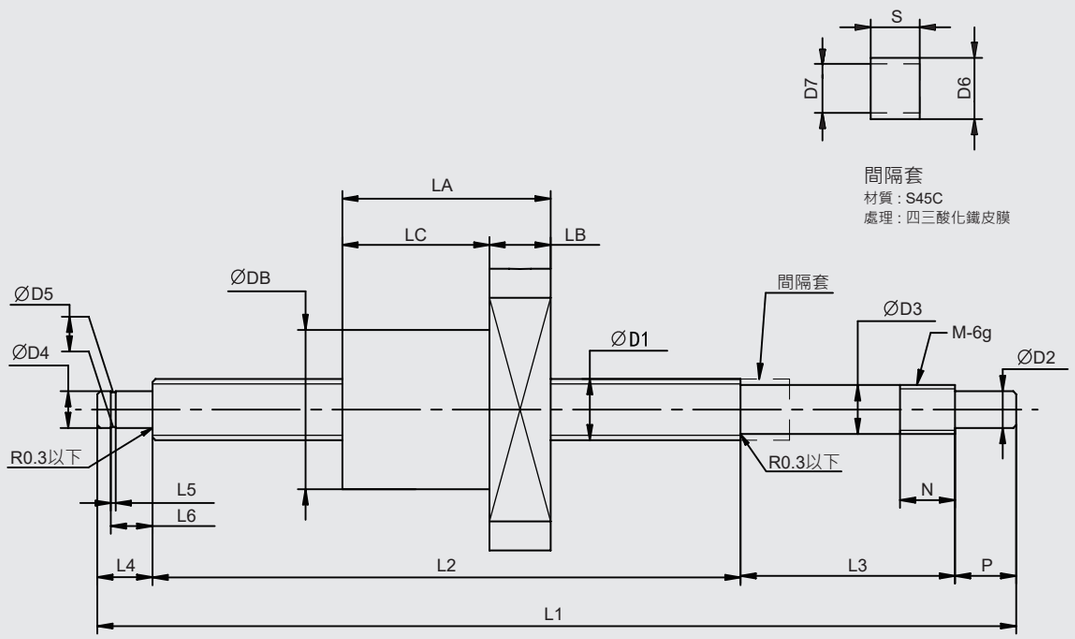

單位：mm

規格	螺桿規格																
	L1	L2	L3	L4	L5	L6	P	D1	D2	D3	D4	D5	D6	D7	S	N	M
GOOBSM0802G3-RC7□-F	100~400	L1-46	29.5	9	0.8	6.8	7.5	8	4.5	6	6	5.7	9.5	6	7	7	M6x0.75
GOOBSM1002G3-RC7□-F	150~585	L1-54	35	9	0.8	6.8	10	10	6	8	6	5.7	10	8	8	9	M8x1.0
GOOBSM1004G3-RC7□-F	150~600	L1-54	35	9	0.8	6.8	10	10	6	8	6	5.7	10	8	8	9	M8x1.0

GOOBSM系列

GOOBSM0802-F~BSM1004-F(轉造級)

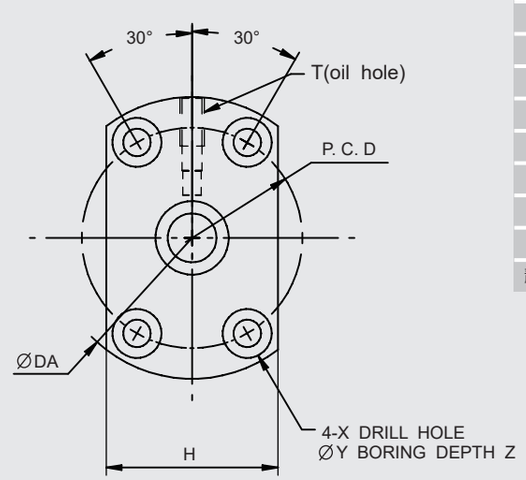

轉造級滾珠螺桿規格			
軸徑(mm)	8	10	
珠徑(mm)	1.2	1.2	2
導程(mm)	2	2	4
B.C.D(mm)	8.41	10.41	10.5
螺紋旋向	右		
循環圈數	3圈 x 1列		
精度	C7W		
軸向間隙(mm)	0.03		
動態負荷Ca(N)	1200	3860	1870
靜態負荷Coa(N)	2100	6000	3000

單位：mm

規格	螺帽規格										
	LA	LB	LC	DA	DB	H	PCD	X	Y	Z	T
GOOBSM0802G3-RC7□-F	16	4	12	27	14	18	21	3.4	-	-	-
GOOBSM1002G3-RC7□-F	28	5	23	35	18	22	27	4.5	-	-	-
GOOBSM1004G3-RC7□-F	34	10	24	46	26	28	36	4.5	8	4.5	M6x1.0

GOOBSM系列

GOOBSM1205-F~BSM1520-F(轉造級)

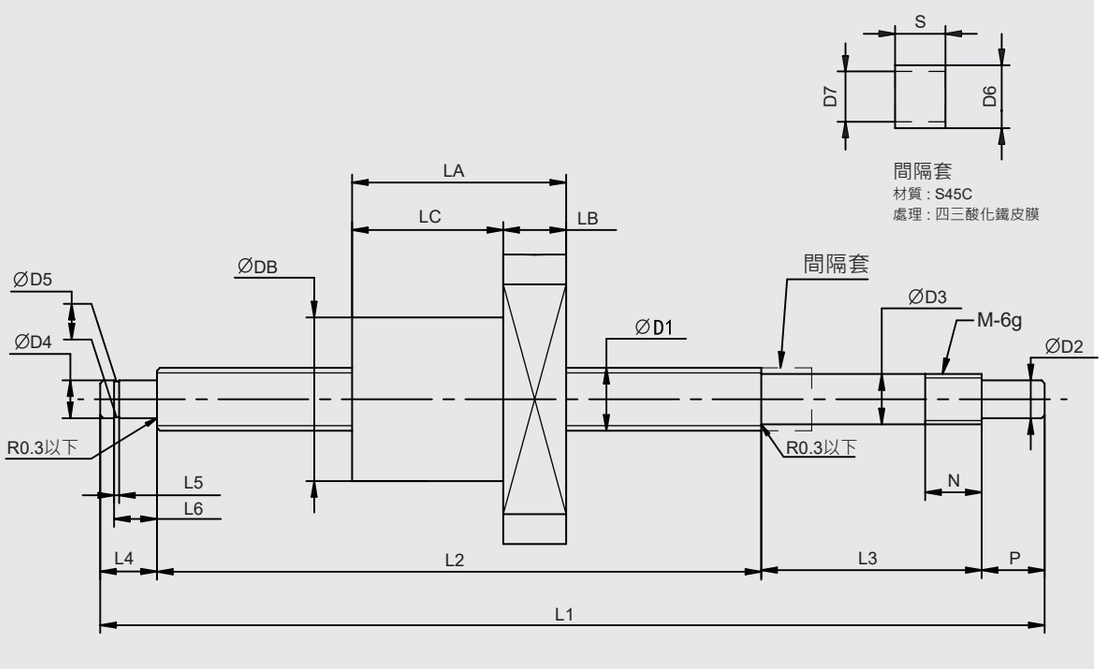

單位：mm

規格	螺桿規格																
	L1	L2	L3	L4	L5	L6	P	D1	D2	D3	D4	D5	D6	D7	S	N	M
GOOBSM1205G2 -RC7□-F	150~800	L1-65	40	10	0.9	7.9	15	12	8	10	8	7.6	12	10	10	10	M10x1.0
GOOBSM1210G2 -RC7□-F	150~800	L1-65	40	10	0.9	7.9	15	12	8	10	8	7.6	12	10	10	10	M10x1.0
GOOBSM1505G4 -RC7□-F	150~1200	L1-67	40	12	1.15	9.15	15	15	10	12	10	9.6	15	12	10	10	M12x1.0
GOOBSM1510G2 -RC7□-F	200~1200	L1-67	40	12	1.15	9.15	15	15	10	12	10	9.6	15	12	10	10	M12x1.0
GOOBSM1520G1 -RC7□-F	200~1200	L1-67	40	12	1.15	9.15	15	15	10	12	10	9.6	15	12	10	10	M12x1.0

GOOBSM系列

GOOBSM1205-F~BSM1520-F(轉造級)

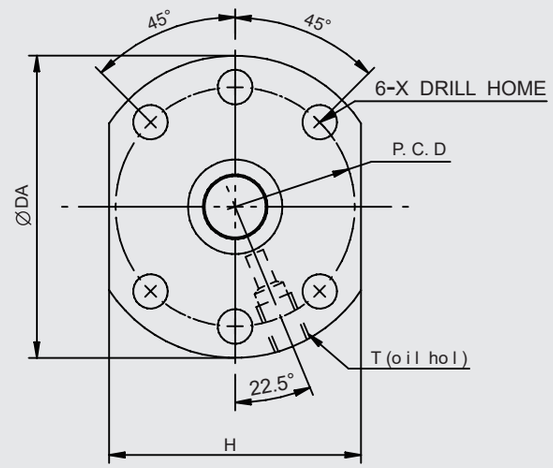

轉造級滾珠螺桿規格					
軸徑(mm)	12		15		
珠徑(mm)	2.5		2.778		
導程(mm)	5	10	5	10	20
B.C.D(mm)	12.3		15.672		
螺紋旋向	右				
循環圈數	2.8圈 x 1列		3.8圈 x 1列	2.8圈 x 1列	1.8圈 x 1列
精度	C7W				
軸向間隙(mm)	0.03				
動態負荷Ca(N)	1800	2000	3600		4100
靜態負荷Coa(N)	4100	3500	7400		9300

單位：mm

規格	螺帽規格								
	LA	LB	LC	DA	DB	H	PCD	X	T
GOOBSM1205G2 -RC7□-F	31	10	21	40	24	30	32	4.5	-
GOOBSM1210G2 -RC7□-F	48.5	10	38.5	40	24	30	32	4.5	-
GOOBSM1505G4 -RC7□-F	38	10	28	48	28	40	38	5.5	M6x10.
GOOBSM1510G2 -RC7□-F	47	10	37	48	28	40	38	5.5	M6x1.0
GOOBSM1520G1 -RC7□-F	57	10	47	48	28	40	38	5.5	M6x1.0

GOOBSM2005-F~BSM2525-F(轉造級)

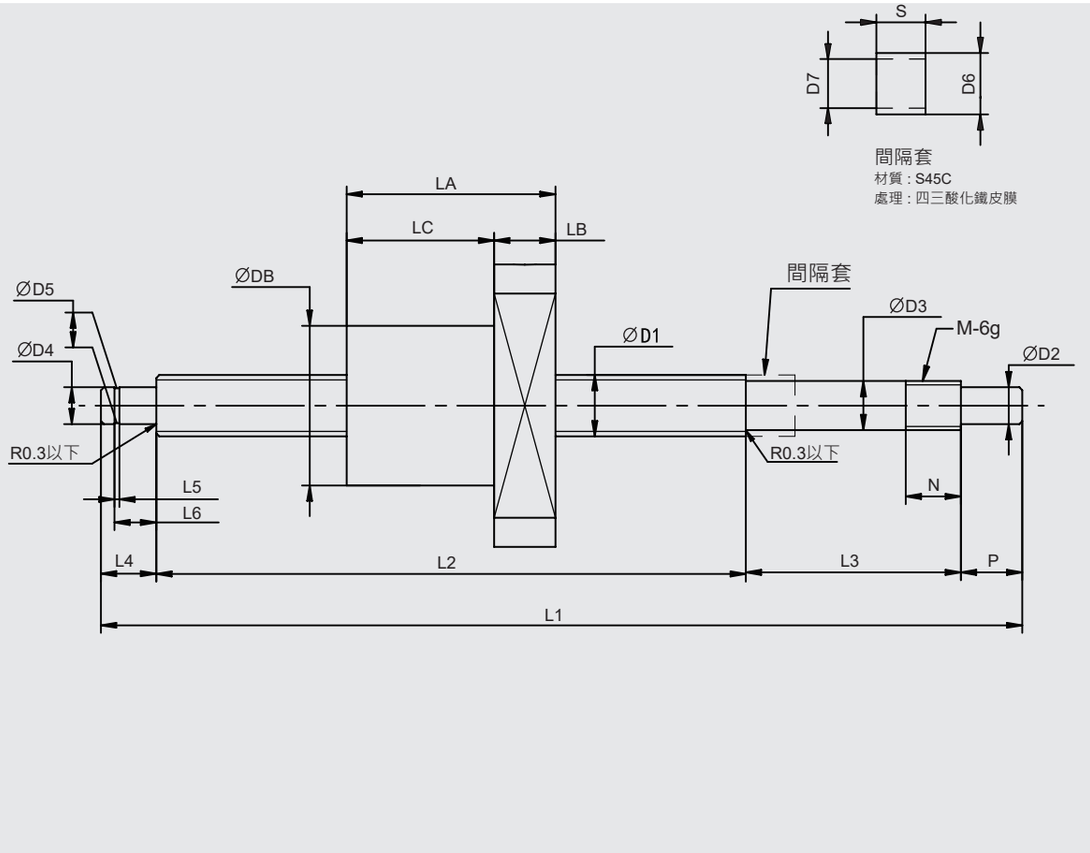

單位：mm

規格	螺桿規格																
	L1	L2	L3	L4	L5	L6	P	D1	D2	D3	D4	D5	D6	D7	S	N	M
GOOBSM2005G4 -RC7□-F	200~2000	L1-87	55	12	1.15	10.15	20	20	12	15	15	14.3	20	15	15	15	M15x1.0
GOOBSM2010G4 -RC7□-F	250~2000	L1-87	55	12	1.15	10.15	20	20	12	15	15	14.3	20	15	15	15	M15x1.0
GOOBSM2020G1 -RC7□-F	250~2000	L1-87	55	12	1.15	10.15	20	20	12	15	15	14.3	20	15	15	15	M15x1.0
GOOBSM2505G4 -RC7□-F	200~2000	L1-118	73	18	1.35	15.35	27	25	15	20	20	19	25	20	20	16	M20x1.0
GOOBSM2510G4 -RC7□-F	300~2000	L1-118	73	18	1.35	15.35	27	25	15	20	20	19	25	20	20	16	M20x1.0
GOOBSM2525G1 -RC7□-F	300~2000	L1-118	73	18	1.35	15.35	27	25	15	20	20	19	25	20	20	16	M20x1.0

GOOBSM2005-F~BSM2525-F(轉造級)

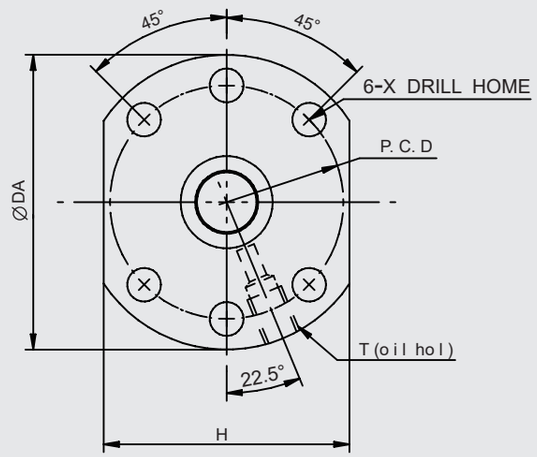

轉造級滾珠螺桿規格						
軸徑(mm)	20			25		
珠徑(mm)	3.175					
導程(mm)	5	10	20	5	10	25
B.C.D(mm)	21.08		20.75	26.08		
螺紋旋向	右					
循環圈數	3.8圈 x 1列		1.8圈 x 1列	3.8圈 x 1列		1.8圈 x 1列
精度	C7W					
軸向間隙(mm)	0.03					
動態負荷Ca(N)	4300	7400	4300	4600	16100	6500
靜態負荷Coa(N)	10300	15900	10300	13100	45400	15900

單位：mm

規格	螺帽規格								
	LA	LB	LC	DA	DB	H	PCD	X	T
GOOBSM2005G4 -RC7□-F	40	10	30	58	36	44	47	6.6	20
GOOBSM2010G4 -RC7□-F	60	10	50	58	36	44	47	6.6	20
GOOBSM2020G1 -RC7□-F	57	10	47	58	36	44	47	6.6	20
GOOBSM2505G4 -RC7□-F	40	10	30	62	40	48	51	6.6	25
GOOBSM2510G4 -RC7□-F	62	12	50	62	40	48	51	6.6	25
GOOBSM2525G1 -RC7□-F	70	12	58	62	40	48	51	6.6	25

GOOBSM0802-F~BSM1202-F(研磨級)

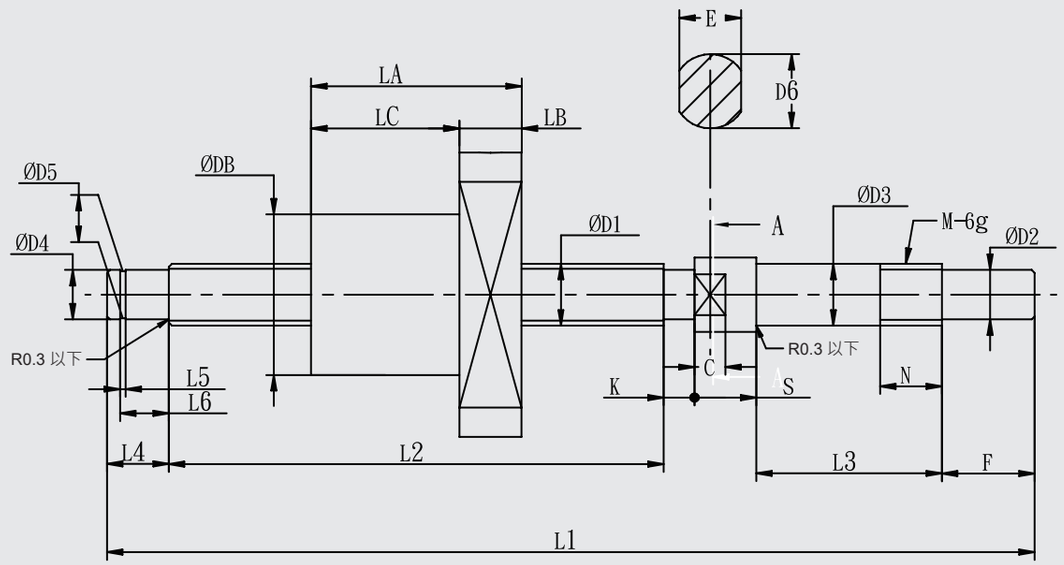

單位：mm

規格	螺桿規格																		
	L1	L2	L3	L4	L5	L6	P	D1	D2	D3	D4	D5	D6	E	S	C	K	N	M
GOOBSM0802G5-GC□□-F	230	173	27	9	0.8	6.8	10	8	6	8	6	5.7	11.5	10	8	4	3	9	M8x1.0
GOOBSM1002G5-GC□□-F	255	198	27	9	0.8	6.8	10	10	6	8	6	5.7	10	8	8	4	3	9	M8x1.0
	335	278																	
GOOBSM1004G3-GC□□-F	255	185	30	10	09	7.9	15	10	8	10	8	7.6	12	10	10	5	5	10	M10x1.0
	400	330																	
GOOBSM1202G5-GC□□-F	300	243	27	9	0.8	6.8	10	12	6	8	6	5.7	11.5	10	8	4	3	9	M8x1.0
	450	393																	

GOOBSM系列

GOOBSM0802-F~BSM1202-F(研磨級)

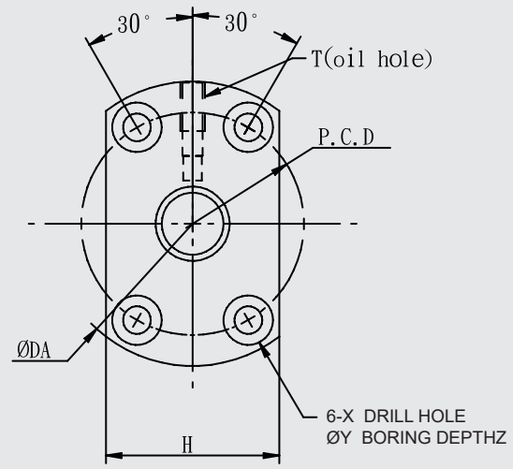

研磨級滚珠螺桿規格				
軸徑(mm)	8	10	10	12
珠徑(mm)	1.2	1.2	2	1.2
導程(mm)	2	2	4	2
B.C.D(mm)	15.5			
螺紋旋向	右			
循環圈數	4圈 x 1列		3圈 x 1列	4圈 x 1列
精度	C5X		C5V	
軸向間隙(mm)	0		-0.002	
動態負荷Ca(N)	1400	1600	1870	1700
靜態負荷Coa(N)	1800	2300	3000	2900

單位：mm

規格	螺帽規格										
	LA	LB	LC	DA	DB	H	PCD	X	Y	Z	T
GOOBSM0802G5-GC□□-F	16	4	12	27	14	18	21	3.4	-	-	-
GOOBSM1002G5-GC□□-F	28	5	23	35	18	22	27	4.5	-	-	-
GOOBSM1004G3-GC□□-F	34	10	24	46	26	28	36	4.5	8	4.5	M4x1.0
GOOBSM1202G5-GC□□-F	28	5	23	37	20	24	29	4.5	-	-	-

GOOBSM1205-F~BSM2005-F(研磨級)

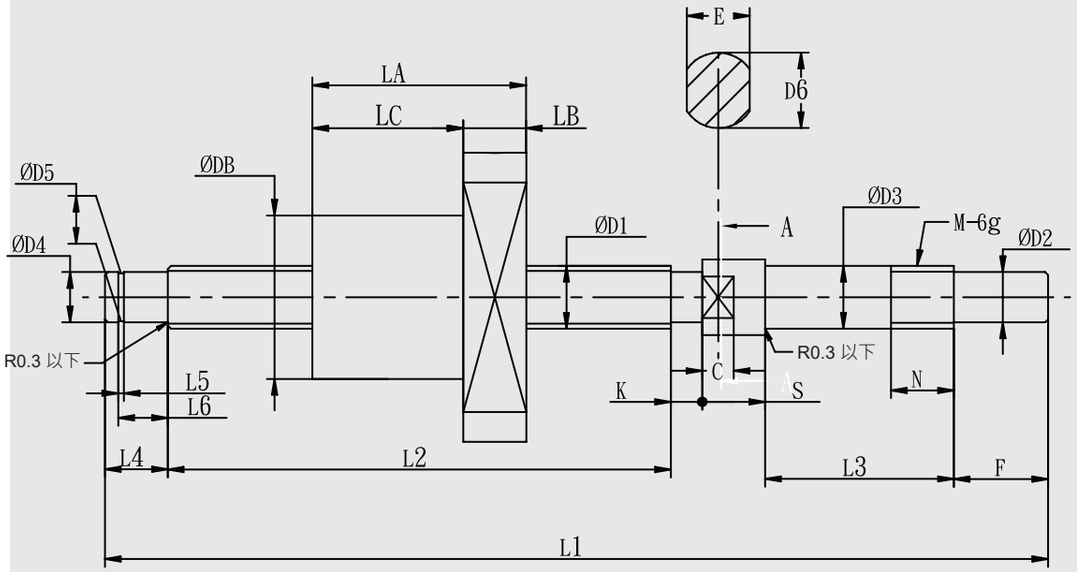

單位：mm

規格	螺桿規格																		
	L1	L2	L3	L4	L5	L6	P	D1	D2	D3	D4	D5	D6	E	S	C	K	N	M
GOOBSM1205G2 -GC□□-F	205	135	30	10	0.9	7.9	15	12	8	10	8	7.6	12	10	10	5	5	10	M10x1.0
	470	400																	
GOOBSM1210G2 -GC□□-F	405	335	30	10	0.9	7.9	15	12	8	10	8	7.6	12	10	10	5	5	10	M10x1.0
	620	550																	
GOOBSM1505G4 -GC□□-F	605	533	30	12	1.15	1.15	15	15	10	12	10	9.6	15	12	10	5	5	10	M12x1.0
	1070	998																	
GOOBSM1510G2 -GC□□-F	605	533	30	12	1.15	1.15	15	15	10	12	10	9.6	15	12	10	5	5	10	M12x1.0
	1070	998																	
GOOBSM1520G1 -GC□□-F	605	533	30	12	1.15	1.15	15	15	10	12	10	9.6	15	12	10	5	5	10	M12x1.0
	1070	998																	
GOOBSM2005G4 -GC□□-F	605	513	40	12	1.15	1.15	20	20	12	15	15	14.3	20	17	15	5	5	15	M15x1.0
	1070	978																	

GOOBSM系列

GOOBSM1205-F~BSM2005-F(研磨級)

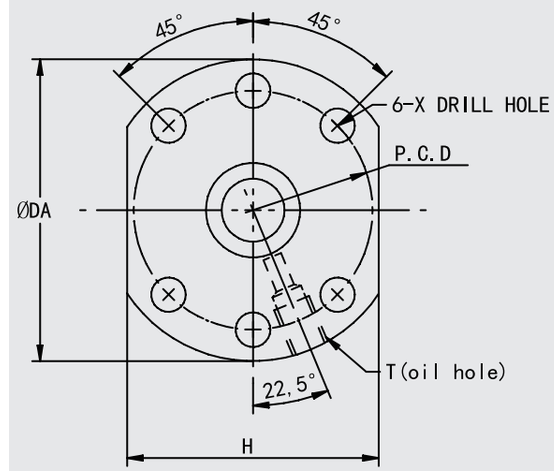

研磨級滾珠螺桿規格						
軸徑(mm)	12		15			20
珠徑(mm)	2.5		2.778			3.175
導程(mm)	5	10	5	10	20	5
B.C.D(mm)	12.3		15.672			21.08
螺紋旋向	右					
循環圈數	2.8圈 x 1列		3.8圈 x 1列	2.8圈 x 1列	1.8圈 x 1列	3.8圈 x 1列
精度	C5X			C5V		
軸向間隙(mm)	0			-0.002		
動態負荷Ca(N)	6200	2700	4800	3900	3100	7100
靜態負荷Coa(N)	6900	4100	8800	6900	5500	14500

單位：mm

規格	螺帽規格								
	LA	LB	LC	DA	DB	H	PCD	X	T
GOOBSM1205G2 -GC□□-F	31	10	21	40	24	30	32	4.5	-
GOOBSM1210G2 -GC□□-F	48.5	10	38.5	40	24	30	32	4.5	-
GOOBSM1505G4 -GC□□-F	38	10	28	48	28	40	38	5.5	M6x1.0
GOOBSM1510G2 -GC□□-F	47	10	37	48	28	40	38	5.5	M6x1.0
GOOBSM1520G1 -GC□□-F	57	10	47	48	28	40	38	5.5	M6x1.0
GOOBSM2005G4 -GC□□-F	40	10	30	58	36	44	47	6.6	M6x1.0

GOOBSM2010-F~BSM2525-F(研磨級)

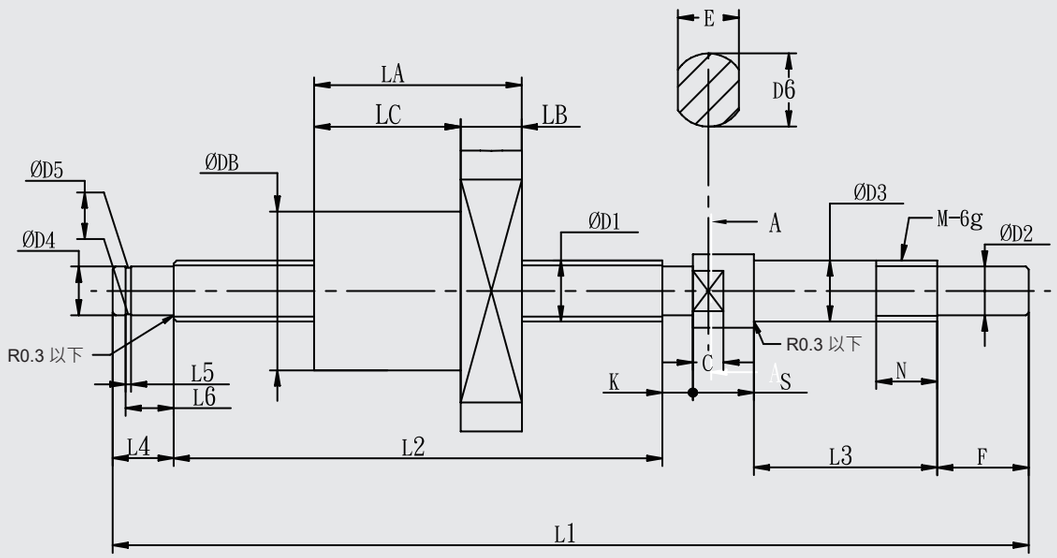

單位：mm

規格	螺桿規格																		
	L1	L2	L3	L4	L5	L6	P	D1	D2	D3	D4	D5	D6	E	S	C	K	N	M
GOOBSM2010G4-GC□□-F	605	510	40	12	1.15	10.15	20	20	12	15	15	14.3	20	17	15	5	8	15	M15x1.0
	1070	975																	
GOOBSM2020G1-GC□□-F	605	510	40	12	1.15	10.15	20	20	12	15	15	14.3	20	17	15	5	8	15	M15x1.0
	1070	975																	
GOOBSM2505G4-GC□□-F	605	482	53	18	1.35	15.35	27	25	15	20	20	19	25	22	20	10	5	16	M20x1.0
	1070	947																	
GOOBSM2510G4-GC□□-F	605	479	53	18	1.35	15.35	27	25	15	20	20	19	25	22	20	10	8	16	M20x1.0
	1070	944																	
GOOBSM2525G1-GC□□-F	605	479	53	18	1.35	15.35	27	25	15	20	20	19	25	22	20	10	8	16	M20x1.0
	1070	944																	

GOOBSM2010-F~BSM2525-F(研磨級)

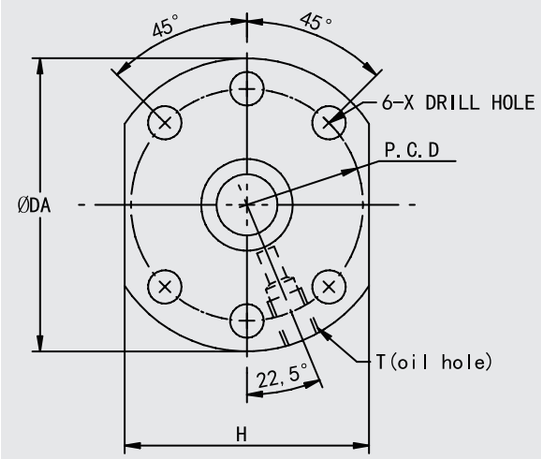

研磨級滚珠螺桿規格					
軸徑(mm)	20		25		
珠徑(mm)	3.175				
導程(mm)	10	20	5	10	20
B.C.D(mm)	20.75		26.08		
螺紋旋向	右				
循環圈數	3.8圈 x 1列	1.8圈 x 1列	3.8圈 x 1列		1.8圈 x 1列
精度	C5X		C5V		
軸向間隙(mm)	0		-0.002		
動態負荷Ca(N)	9500	6400	7800	11300	7300
靜態負荷Coa(N)	17600	11300	18200	23400	14100

單位：mm

規格	螺帽規格								
	LA	LB	LC	DA	DB	H	PCD	X	T
GOOBSM2010G4-GC□□-F	60	10	50	58	36	44	47	6.6	M6x1.0
GOOBSM2020G1-GC□□-F	57	10	47	58	36	44	47	6.6	M6x1.0
GOOBSM2505G4-GC□□-F	40	10	30	62	40	48	51	6.6	M6x1.0
GOOBSM2510G4-GC□□-F	62	12	50	62	40	48	51	6.6	M6x1.0
GOOBSM2525G1-GC□□-F	70	12	58	62	40	48	51	6.6	M6x1.0

GOOBSM0802-F(研磨級)

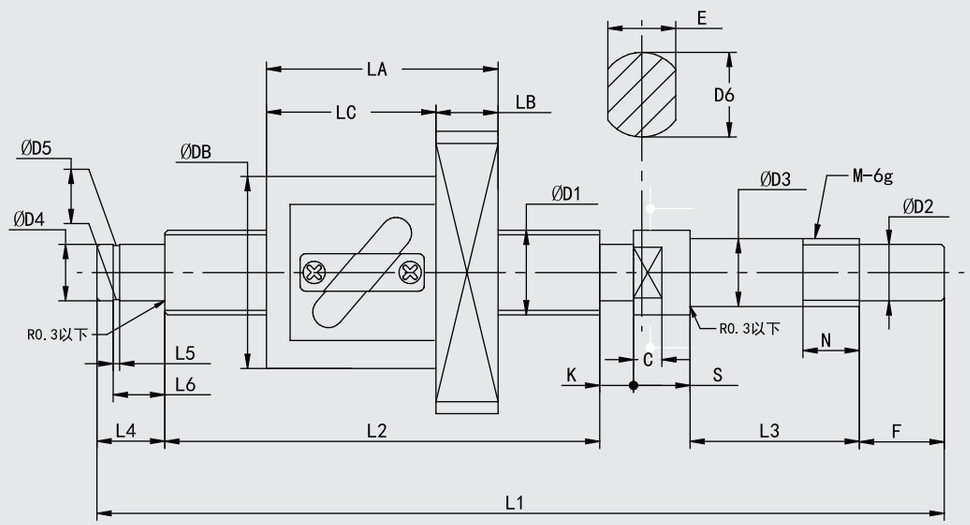

單位：mm

規格	精度	有效行程	螺桿規格																		
			L1	L2	L3	L4	L5	L6	F	D1	D2	D3	D4	D5	D6	E	S	C	K	N	M
GOOBSM0802B1-GC□□-F	C3	70	168	110	27	9	0.8	6.8	10	8	6	8	6	5.7	11.5	10	8	4	4	9	M8x1.0
		100	198	140																	
		150	248	190																	
	C5	70	168	110																	
		100	198	140																	
		150	248	190																	

滚珠螺桿
GOOYii
GOOBSM系列
規格介紹
滚珠螺桿

GOOBSM0802-F(研磨級)

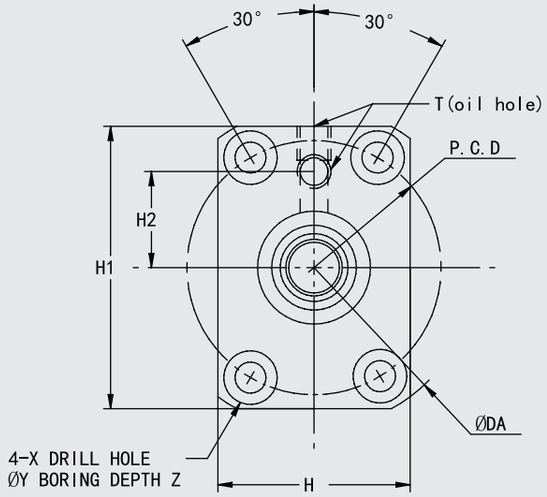

研磨級滚珠螺桿規格				
軸徑(mm)	8			
珠徑(mm)	1.5875			
導程(mm)	2			
B.C.D(mm)	8.3			
螺紋旋向	右			
循環圈數	2.5圈 x 1列			
精度	C3X	C3V	C5X	C5V
軸向間隙(mm)	0	-0.002	0	-0.002
動態負荷Ca(N)	1140		1800	
靜態負荷Coa(N)	1430		2850	

單位：mm

規格	螺帽規格												
	LA	LB	LC	DA	DB	H	H1	H2	PCD	X	Y	Z	T
GOOBSM0802B1-GC□□-F	32	10	22	43	20	27	39	12	33	4.5	8	4.4	M6x1.0

GOOBSM1002-F~BSM1004-F(研磨級)

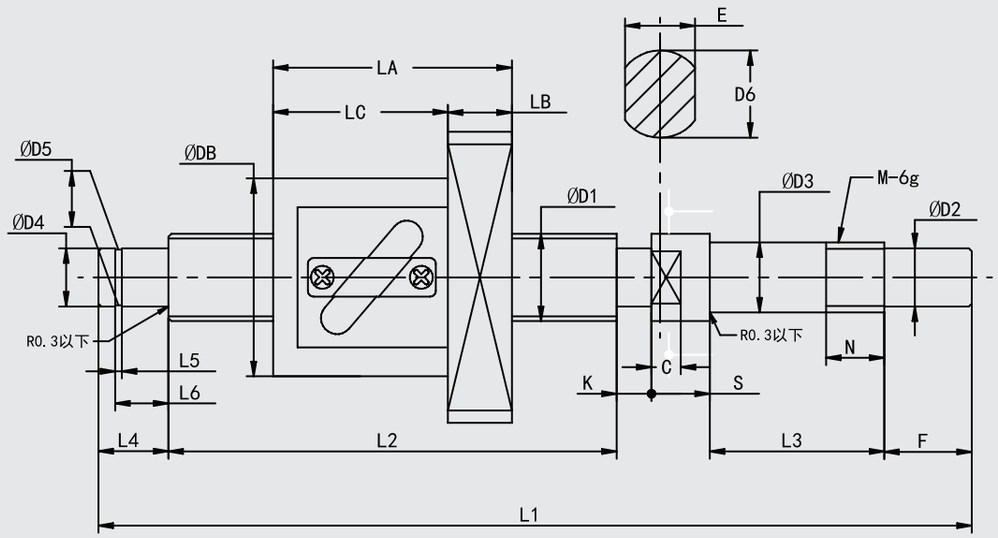

單位：mm

規格	精度	有效行程	螺桿規格																		
			L1	L2	L3	L4	L5	L6	F	D1	D2	D3	D4	D5	D6	E	S	C	K	N	M
GOOBSM1002B1-GC□□-F	C3	50	158	101	27	9	0.8	6.8	10	10	6	8	6	5.7	11.5	10	8	4	3	9	M8x1.0
		150	258	201																	
		200	308	251																	
	C5	50	158	101																	
		150	258	201																	
		200	308	251																	
GOOBSM1004B1-GC□□-F	C3	50	180	110	30	10	0.9	7.9	15	10	8	6	8	7.6	14	12	10	5	5	10	M10x1.0
		150	280	210																	
		250	380	310																	
	C5	50	180	110																	
		150	280	210																	
		250	380	310																	

滾珠螺桿
GOOBSM系列
規格介紹
滾珠螺桿

GOOBSM1002-F~BSM1004-F(研磨級)

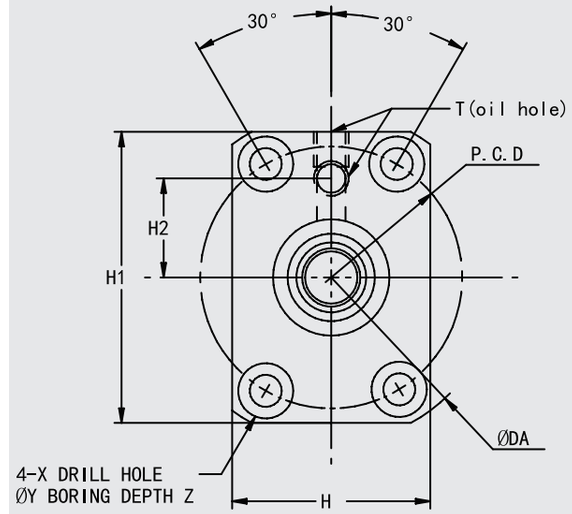

研磨級滾珠螺桿規格				
軸徑(mm)	10			
珠徑(mm)	1.5875			
導程(mm)	2			
B.C.D(mm)	10.3			
螺紋旋向	右			
循環圈數	2.5圈 x 1列			
精度	C3X	C3V	C5X	C5V
軸向間隙(mm)	0	-0.002	0	-0.002
動態負荷Ca(N)	1300		2000	
靜態負荷Coa(N)	1800		3600	

研磨級滾珠螺桿規格				
軸徑(mm)	10			
珠徑(mm)	2.0			
導程(mm)	4			
B.C.D(mm)	10.3			
螺紋旋向	右			
循環圈數	2.5圈 x 1列			
精度	C3X	C3V	C5X	C5V
軸向間隙(mm)	0	-0.002	0	-0.002
動態負荷Ca(N)	1700		2750	
靜態負荷Coa(N)	2250		4450	

單位：mm

規格	螺帽規格												
	LA	LB	LC	DA	DB	H	H1	H2	PCD	X	Y	Z	T
GOOBSM1002B1-GC□□-F	30	10	20	43	23	27	39	12	33	4.5	8	4.4	M6x1.0
GOOBSM1004B1-GC□□-F	34	10	24	46	26	28	42	14	36	4.5	8	4.4	M6x1.0

GOOBSM1005-F~BSM1010-F(研磨級)

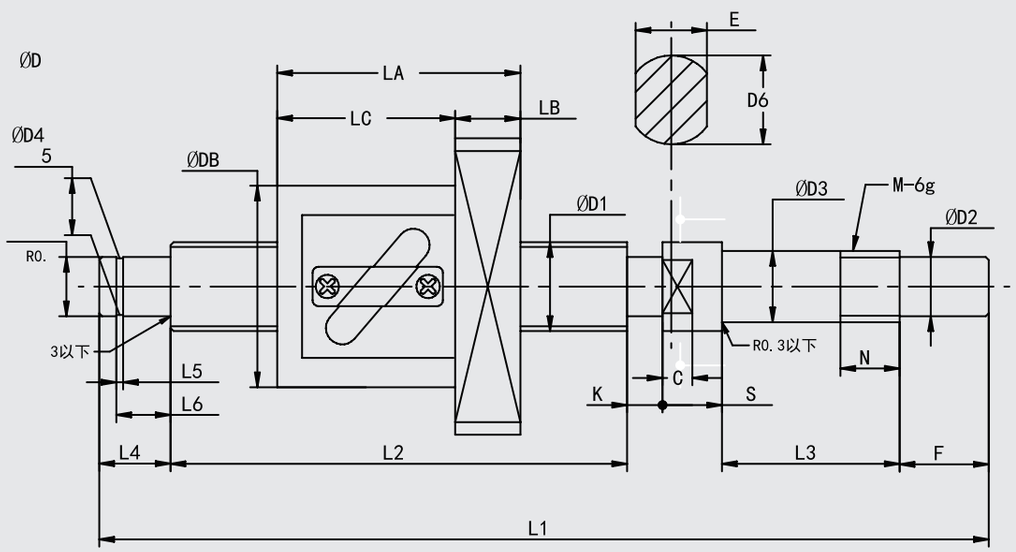

單位：mm

規格	精度	有效行程	螺桿規格																		
			L1	L2	L3	L4	L5	L6	F	D1	D2	D3	D4	D5	D6	E	S	C	K	N	M
GOOBSM1005 B1-GC□□-F	C3	50	180	110	30	10	0.9	7.9	15	10	8	10	8	7.6	14	12	10	5	5	10	M10x1.0
		150	280	210																	
		200	380	310																	
	C5	50	180	110																	
		150	280	210																	
		200	380	310																	
GOOBSM1010 A1-GC□□-F	C3	100	240	168	30	10	0.9	7.9	15	10	8	10	8	7.6	14	12	10	5	7	10	M10x1.0
		200	340	268																	
		300	440	368																	
	C5	100	240	168																	
		200	340	268																	
		300	440	368																	

滚珠螺桿
GOOYii
GOOBSM系列

GOOBSM1005-F~BSM1010-F(研磨級)

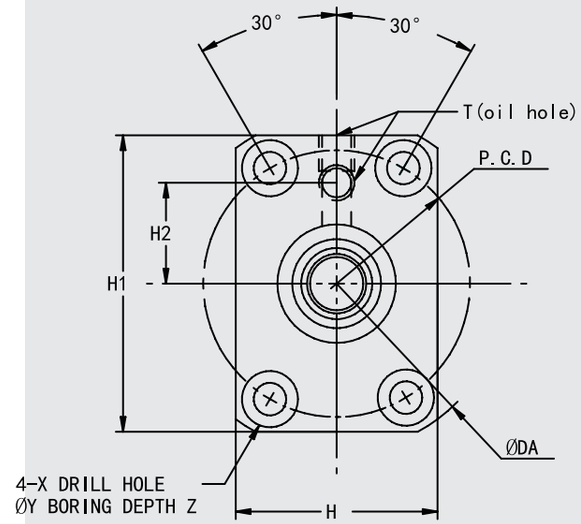

研磨級滚珠螺桿規格				
軸徑(mm)	10			
珠徑(mm)	2			
導程(mm)	5			
B.C.D(mm)	10.3			
螺紋旋向	右			
循環圈數	2.5圈 x 1列			
精度	C3X	C3V	C5X	C5V
軸向間隙(mm)	0	-0.002	0	-0.002
動態負荷Ca(N)	1700		2750	
靜態負荷Coa(N)	2250		4400	

研磨級滚珠螺桿規格				
軸徑(mm)	10			
珠徑(mm)	2			
導程(mm)	10			
B.C.D(mm)	10.3			
螺紋旋向	右			
循環圈數	1.5圈 x 1列			
精度	C3X	C3V	C5X	C5V
軸向間隙(mm)	0	-0.002	0	-0.002
動態負荷Ca(N)	1050		1700	
靜態負荷Coa(N)	1400		2750	

單位：mm

規格	螺帽規格												
	LA	LB	LC	DA	DB	H	H1	H2	PCD	X	Y	Z	T
GOOBSM1005B1 -GC□□-F	40	10	30	46	26	28	42	14	36	4.5	8	4.4	M6x1.0
GOOBSM1010A1 -GC□□-F	40	10	30	46	26	28	42	14	36	4.5	8	4.4	M6x1.0

GOOBSM1202-F~BSM1205-F(研磨級)

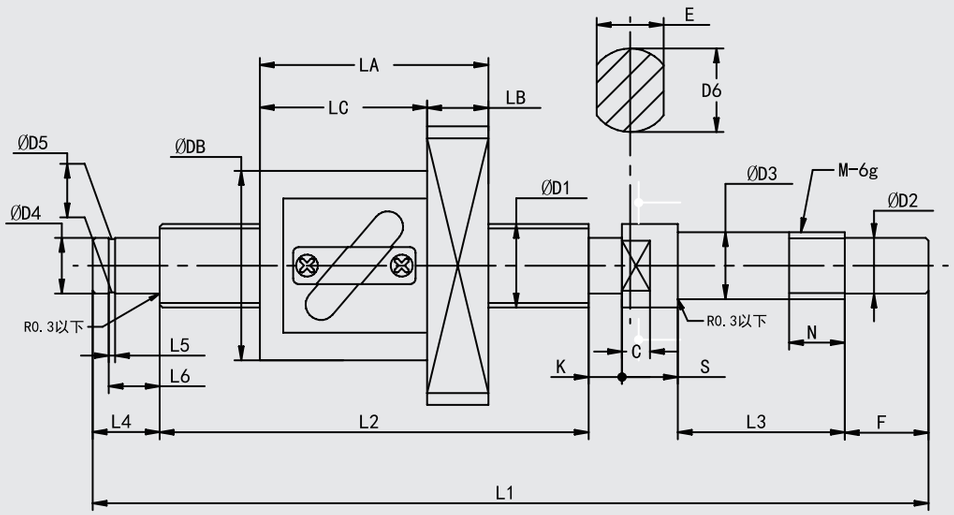

單位：mm

規格	精度	有效行程	螺桿規格																		
			L1	L2	L3	L4	L5	L6	F	D1	D2	D3	D4	D5	D6	E	S	C	K	N	M
GOOBSM1202B1-GC□□-F	C3	50	180	112	30	10	0.9	7.9	15	12	8	10	8	7.6	14	12	10	5	3	10	M10x1.0
		150	280	212																	
	C5	50	180	112																	
		150	280	212																	
GOOBSM1204B1-GC□□-F	C3	50	180	110	30	10	0.9	7.9	15	12	8	10	8	7.6	14	12	10	5	5	10	M10x1.0
		150	280	210																	
		250	380	310																	
	C5	50	180	110																	
		150	280	210																	
		250	380	310																	
GOOBSM1205B1-GC□□-F	C3	50	180	110	30	10	0.9	7.9	15	12	8	10	8	7.6	14	12	10	5	5	10	M10x1.0
		150	280	210																	
		250	380	310																	
		350	480	410																	
	C5	50	180	110																	
		150	280	210																	
		250	380	310																	
		350	480	410																	

GOOBSM1202-F~BSM1205-F(研磨級)

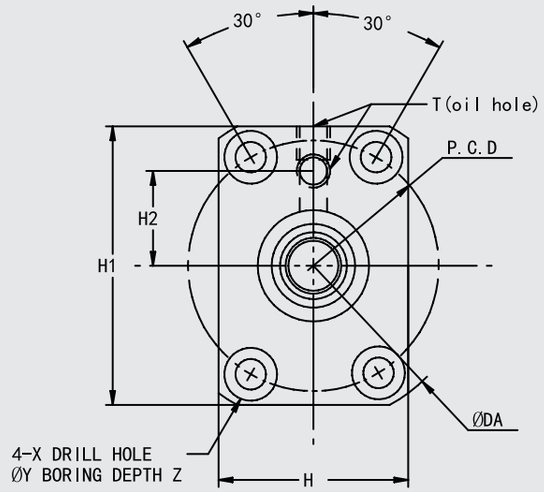

研磨級滚珠螺桿規格				
軸徑(mm)	12			
珠徑(mm)	1.5875			
導程(mm)	2			
B.C.D(mm)	12.3			
螺紋旋向	右			
循環圈數	2.5圈 x 1列			
精度	C3X	C3V	C5X	C5V
軸向間隙(mm)	0	-0.002	0	-0.002
動態負荷Ca(N)	1400		2200	
靜態負荷Coa(N)	2200		4350	

研磨級滚珠螺桿規格				
軸徑(mm)	12			
珠徑(mm)	2.3812			
導程(mm)	4		5	
B.C.D(mm)	12.3			
螺紋旋向	右			
循環圈數	2.5圈 x 1列			
精度	C3X	C3V	C5X	C5V
軸向間隙(mm)	0	-0.002	0	-0.002
動態負荷Ca(N)	2350		3750	
靜態負荷Coa(N)	3200		6350	

單位：mm

規格	螺帽規格												
	LA	LB	LC	DA	DB	H	H1	H2	PCD	X	Y	Z	T
GOOBSM1202B1-GC□□-F	30	10	20	46	25	28	42	14	36	4.5	8	4.4	M6x1.0
GOOBSM1204B1-GC□□-F	36	10	26	50	30	32	45	15	40	4.5	8	4.4	M6x1.0
GOOBSM1205B1-GC□□-F	40	10	30	50	30	32	45	15	40	4.5	8	4.4	M6x1.0

GOOBSM1210-F(研磨級)

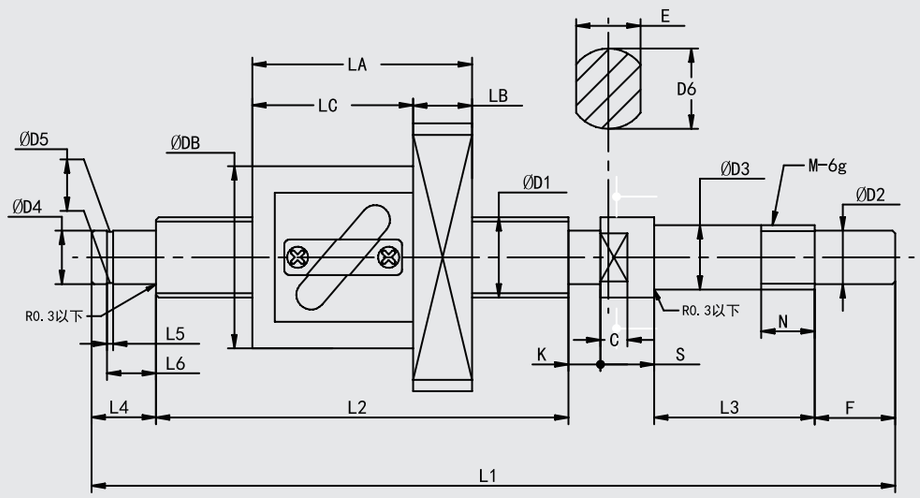

單位：mm

規格	精度	有效行程	螺桿規格																		
			L1	L2	L3	L4	L5	L6	F	D1	D2	D3	D4	D5	D6	E	S	C	K	N	M
GOOBSM1210B1-GC□□-F	C3	150	280	210	30	10	0.9	7.9	15	12	8	10	8	7.6	14	12	10	5	5	10	M10x1.0
		250	380	310																	
		350	480	410																	
		450	580	510																	
	C5	150	280	210																	
		250	380	310																	
		350	480	410																	
		450	580	510																	

GOOBSM1210-F(研磨級)

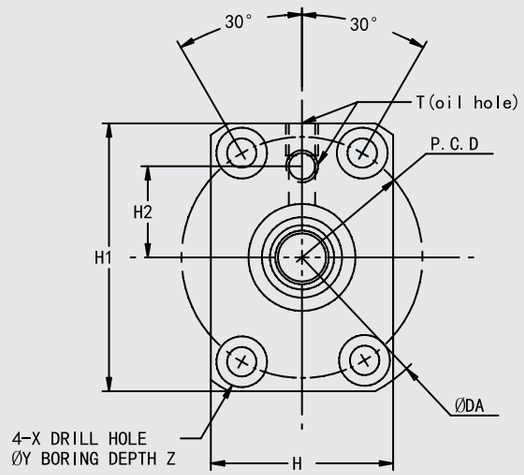

研磨級滾珠螺桿規格				
軸徑(mm)	12			
珠徑(mm)	2.3812			
導程(mm)	10			
B.C.D(mm)	12.5			
螺紋旋向	右			
循環圈數	2.5圈 x 1列			
精度	C3X	C3V	C5X	C5V
軸向間隙(mm)	0	-0.002	0	-0.002
動態負荷Ca(N)	2400		3800	
靜態負荷Coa(N)	3150		6300	

單位：mm

規格	螺帽規格												
	LA	LB	LC	DA	DB	H	H1	H2	PCD	X	Y	Z	T
GOOBSM1210B1-GC□□-F	50	10	40	50	30	32	45	15	40	4.5	8	4.4	M6x1.0

GOOBSM1504-F~BSM1505-F(研磨級)

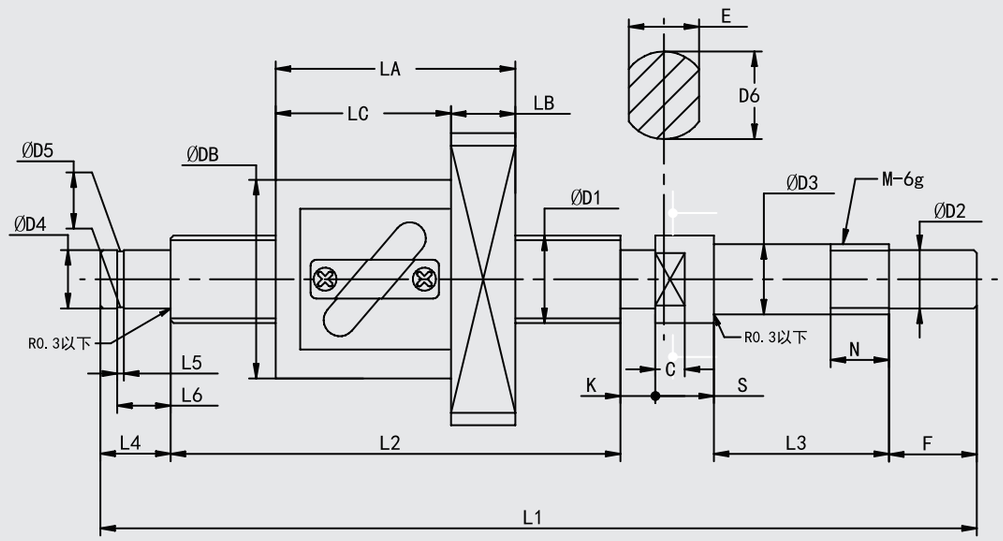

單位：mm

規格	精度	有效行程	螺桿規格																		
			L1	L2	L3	L4	L5	L6	F	D1	D2	D3	D4	D5	D6	E	S	C	K	N	M
GOOBSM1504B1-GC□□-F	C3	100	271	189	30	22	1.15	9.15	15	15	10	12	10	9.6	15	12	10	5	5	10	M12x1.0
		150	321	239																	
		250	421	339																	
	C5	100	271	189																	
		150	321	239																	
		250	421	339																	
GOOBSM1505B1-GC□□-F	C3	100	271	139	30	22	1.15	9.15	15	15	10	12	10	9.6	15	12	10	5	5	10	M12x1.0
		150	321	239																	
		250	421	339																	
		350	521	439																	
		450	621	539																	
	C5	100	271	139																	
		150	321	239																	
		250	421	339																	
		350	521	439																	
		450	621	539																	

滾珠螺桿 GOOYii
GOOBSM系列
規格介紹
滾珠螺桿

GOOBSM1504-F~BSM1505-F(研磨級)

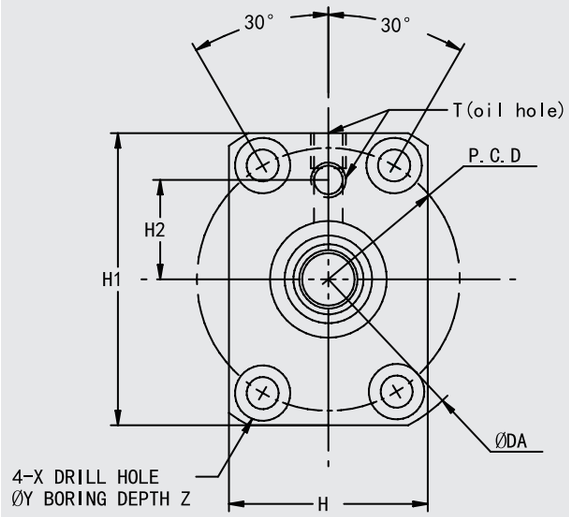

研磨級滾珠螺桿規格				
軸徑(mm)	15			
珠徑(mm)	2.3812			
導程(mm)	4			
B.C.D(mm)	15.3			
螺紋旋向	右			
循環圈數	2.5圈 x 1列			
精度	C3X	C3V	C5X	C5V
軸向間隙(mm)	0	-0.002	0	-0.002
動態負荷Ca(N)	2800		4450	
靜態負荷Coa(N)	3900		7850	

研磨級滾珠螺桿規格				
軸徑(mm)	15			
珠徑(mm)	3.175			
導程(mm)	5			
B.C.D(mm)	15.5			
螺紋旋向	右			
循環圈數	2.5圈 x 1列			
精度	C3X	C3V	C5X	C5V
軸向間隙(mm)	0	-0.002	0	-0.002
動態負荷Ca(N)	4450		7100	
靜態負荷Coa(N)	6300		12800	

單位：mm

規格	螺帽規格												
	LA	LB	LC	DA	DB	H	H1	H2	PCD	X	Y	Z	T
GOOBSM1504B1-GC□□-F	37	10	27	56	32	32	48	16	43	5.5	9.5	5.4	M6x1.0
GOOBSM1505B1-GC□□-F	41	11	30	57	34	34	50	17	45	5.5	9.5	5.4	M6x1.0

GOOBSM1510-F(研磨級)

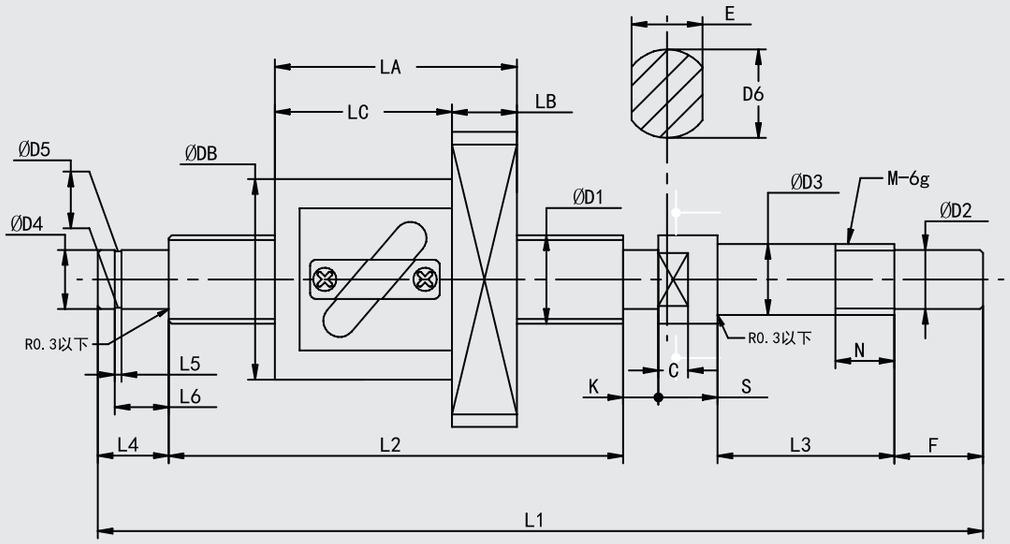

單位：mm

規格	精度	有效行程	螺桿規格																	
			L1	L2	L3	L4	L5	L6	F	D1	D2	D3	D4	D5	D6	E	S	C	K	N	M
GOOBSM1510B1-GC□□-F	C5	100	271	189	30	22	1.15	9.15	15	15	10	12	10	9.6	15	12	10	5	5	10	M12x1.0
		150	321	239																	
		200	371	289																	
		250	421	339																	
		300	471	389																	
		350	521	439																	
		400	571	489																	
		450	621	539																	
		500	671	589																	
		550	721	639																	
		600	771	689																	
		700	871	789																	
		800	971	889																	

GOOBSM1510-F(研磨級)

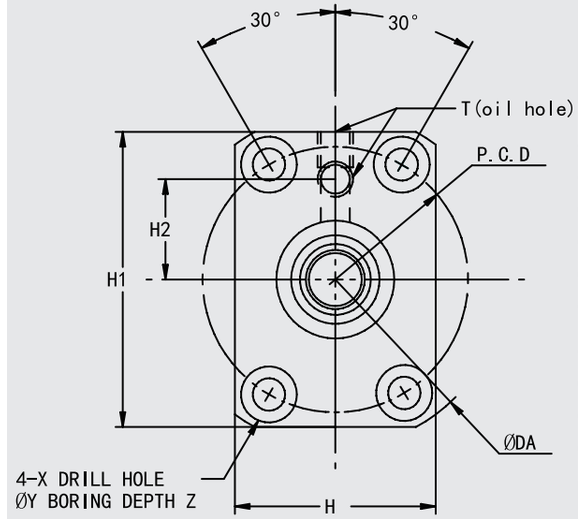

研磨級滾珠螺桿規格		
軸徑(mm)	15	
珠徑(mm)	3.175	
導程(mm)	10	
B.C.D(mm)	15.5	
螺紋旋向	右	
循環圈數	2.5圈 x 1列	
精度	C5X	C5V
軸向間隙(mm)	0	-0.002
動態負荷Ca(N)	4450	
靜態負荷Coa(N)	6300	

單位：mm

規格	螺帽規格												
	LA	LB	LC	DA	DB	H	H1	H2	PCD	X	Y	Z	T
GOOBSM1510B1-GC□□-F	51	11	40	57	34	34	50	17	45	5.5	9.5	5.4	M6x1.0

GOOBSM1520-F(研磨級)

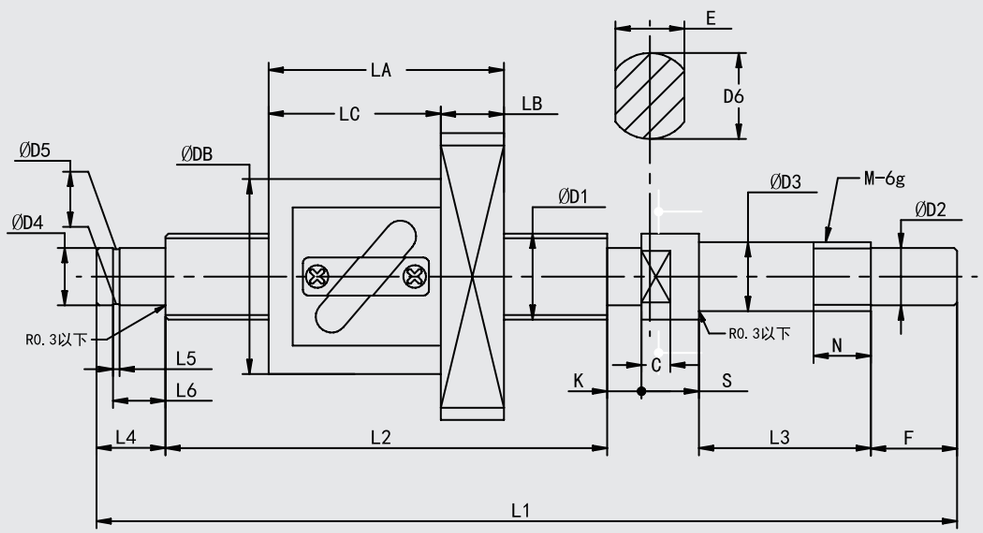

單位：mm

規格	精度	有效行程	螺桿規格																		
			L1	L2	L3	L4	L5	L6	F	D1	D2	D3	D4	D5	D6	E	S	C	K	N	M
GOOBSM1520A1-GC□□-F	C5	100	271	189	30	22	1.15	9.15	15	15	10	12	10	9.6	15	12	10	5	5	10	M12x1.0
		150	321	239																	
		200	371	289																	
		250	421	339																	
		300	471	389																	
		350	521	439																	
		400	571	489																	
		450	621	539																	
		500	671	589																	
		550	721	639																	
		600	771	689																	
		700	871	789																	
		800	971	889																	

GOOBSM1520-F(研磨級)

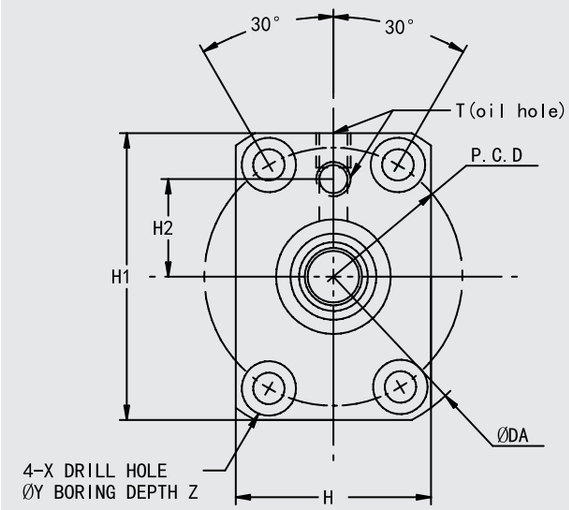

研磨級滾珠螺桿規格		
軸徑(mm)	15	
珠徑(mm)	3.175	
導程(mm)	20	
B.C.D(mm)	15.75	
螺紋旋向	右	
循環圈數	1.5圈 x 1列	
精度	C5X	C5V
軸向間隙(mm)	0	-0.002
動態負荷Ca(N)	3450	
靜態負荷Coa(N)	4750	

單位：mm

規格	螺帽規格												
	LA	LB	LC	DA	DB	H	H1	H2	PCD	X	Y	Z	T
GOOBSM1520A1-GC□□-F	62	12	50	57	34	34	50	17	45	5.5	9.5	5.4	M6x1.0

GOOBSM1604-F(研磨級)

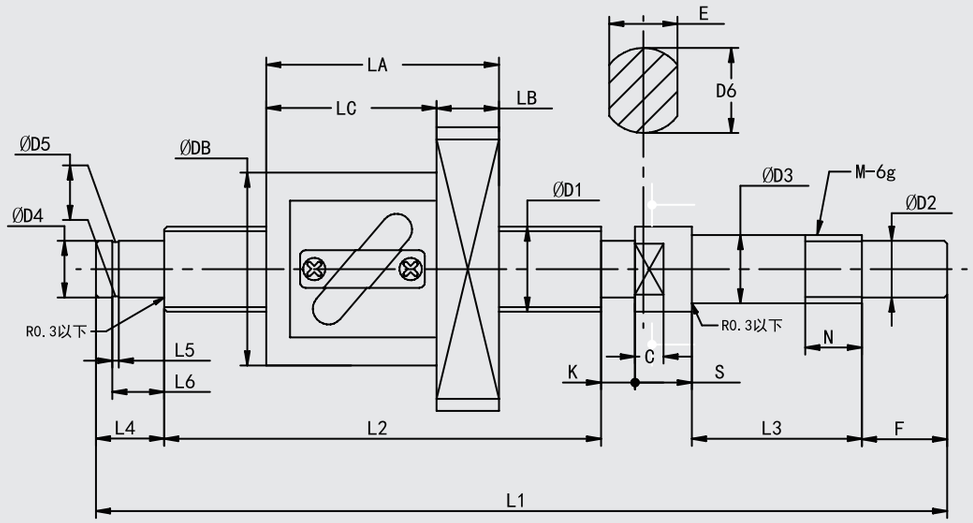

單位：mm

規格	精度	有效行程	螺桿規格																		
			L1	L2	L3	L4	L5	L6	F	D1	D2	D3	D4	D5	D6	E	S	C	K	N	M
GOOBSM1604B1-GC□□-F	C3	100	271	189	30	22	1.15	9.15	15	16	10	12	10	9.6	15	12	10	5	5	10	M12x1.0
		200	371	289																	
		300	471	389																	
	C5	100	271	189																	
		200	371	289																	
		300	471	389																	

滚珠螺桿
GOOYii
GOOBSM系列
規格介紹
滚珠螺桿

GOOBSM1604-F(研磨級)

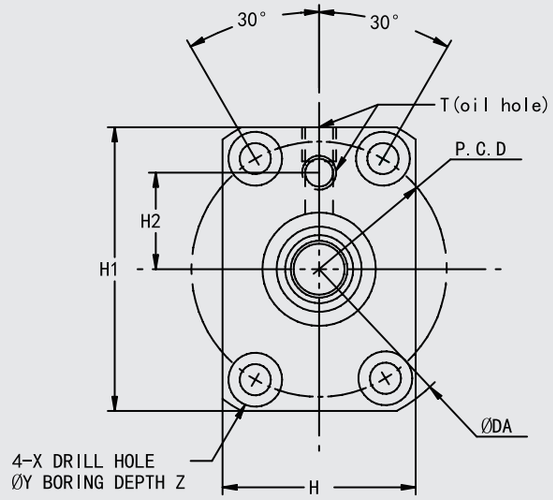

研磨級滚珠螺桿規格				
軸徑(mm)	16			
珠徑(mm)	2.3812			
導程(mm)	4			
B.C.D(mm)	16.3			
螺紋旋向	右			
循環圈數	2.5圈 x 1列			
精度	C3X	C3V	C5X	C5V
軸向間隙(mm)	0	-0.002	0	-0.002
動態負荷Ca(N)	2650		4200	
靜態負荷Coa(N)	4400		8800	

單位：mm

規格	螺帽規格												
	LA	LB	LC	DA	DB	H	H1	H2	PCD	X	Y	Z	T
GOOBSM1604B1-GC□□-F	37	11	26	59	36	36	53	18	47	5.5	9.5	5.4	M6x1.0

GOOBSM1605-F~BSM1616-F(研磨級)

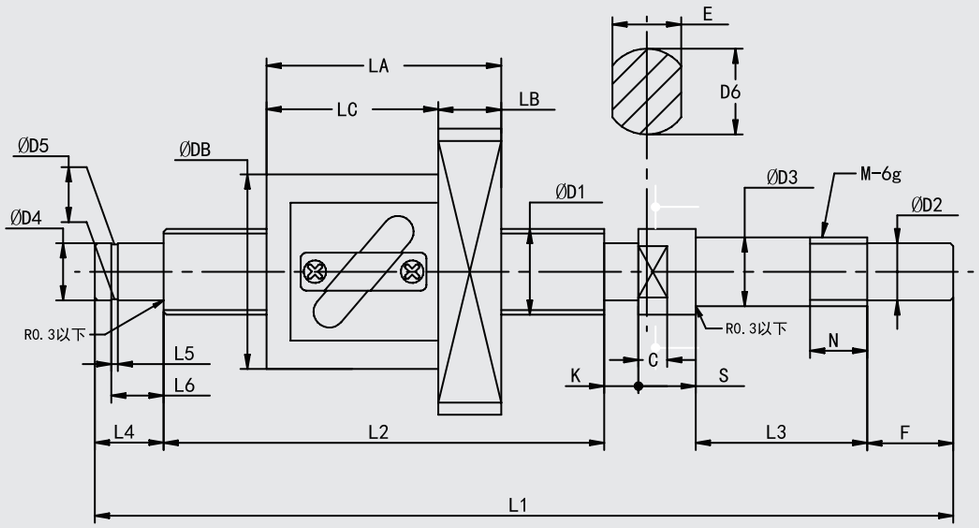

單位：mm

規格	精度	有效行程	螺桿規格																		
			L1	L2	L3	L4	L5	L6	F	D1	D2	D3	D4	D5	D6	E	S	C	K	N	M
GOOBSM1605B1-GC□□-F	C3	100	271	189	30	22	1.15	9.15	15	16	10	12	10	9.6	15	12	10	5	5	10	M12x1.0
		200	371	289																	
		300	471	389																	
		400	571	489																	
		600	771	689																	
	C5	100	271	189																	
		200	371	289																	
		300	471	389																	
		400	571	489																	
		600	771	689																	
GOOBSM1616A1-GC□□-F	C5	100	271	189	30	22	1.15	9.15	15	16	10	12	10	9.6	15	12	10	5	5	10	M12x1.0
		200	371	289																	
		300	471	389																	
		400	571	489																	

滚珠螺桿
GOOYii
GOOBSM系列

GOOBSM1605-F~BSM1616-F(研磨級)

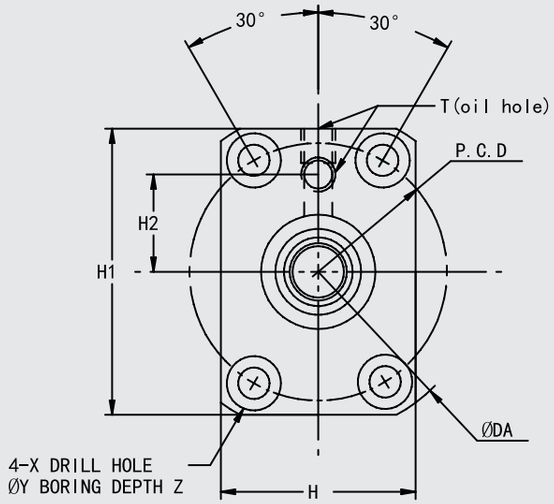

研磨級滚珠螺桿規格				
軸徑(mm)	16			
珠徑(mm)	3.175			
導程(mm)	5			
B.C.D(mm)	16.5			
螺紋旋向	右			
循環圈數	2.5圈 x 1列			
精度	C3X	C3V	C5X	C5V
軸向間隙(mm)	0	-0.002	0	-0.002
動態負荷Ca(N)	4650		7350	
靜態負荷Coa(N)	6850		13700	

研磨級滚珠螺桿規格		
軸徑(mm)	16	
珠徑(mm)	3.175	
導程(mm)	16	
B.C.D(mm)	16.5	
螺紋旋向	右	
循環圈數	1.5圈 x 1列	
精度	C5X	C5V
軸向間隙(mm)	0	-0.002
動態負荷Ca(N)	3600	
靜態負荷Coa(N)	5400	

單位：mm

規格	螺帽規格												
	LA	LB	LC	DA	DB	H	H1	H2	PCD	X	Y	Z	T
GOOBSM1605B1-GC□□-F	42	11	31	63	40	40	55	20	51	5.5	9.5	5.4	M6x1.0
GOOBSM1616A1-GC□□-F	56	12	44	57	34	34	50	17	45	5.5	9.5	5.4	M6x1.0

GOOBSM2005-F~BSM2020-F(研磨級)

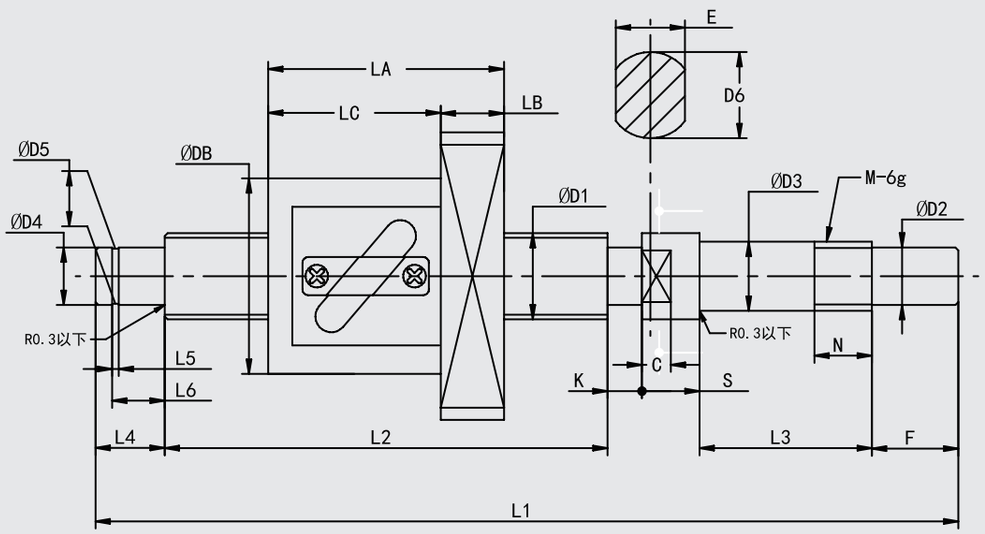

單位：mm

規格	精度	有效行程	螺桿規格																		
			L1	L2	L3	L4	L5	L6	F	D1	D2	D3	D4	D5	D6	E	S	C	K	N	M
GOOBSM2005B1-GC□□-F	C5	200	399	294	40	25	1.15	10.15	20	20	12	15	15	14.3	20	17	15	5	8	15	M15x1.0
		300	499	394																	
		400	599	494																	
		500	699	594																	
GOOBSM2010B1-GC□□-F	C5	300	499	391	40	25	1.15	10.15	20	20	12	15	15	14.3	20	17	15	5	8	15	M15x1.0
		400	599	491																	
		500	699	591																	
		600	799	691																	
		700	899	791																	
		800	999	891																	
GOOBSM2020A1-GC□□-F	C5	300	520	412	40	25	1.15	10.15	20	20	12	15	15	14.3	20	17	15	5	8	15	M15x1.0
		400	620	512																	
		500	720	612																	
		600	820	712																	
		700	920	812																	
		800	1020	912																	

GOOBSM2005-F~BSM2020-F(研磨級)

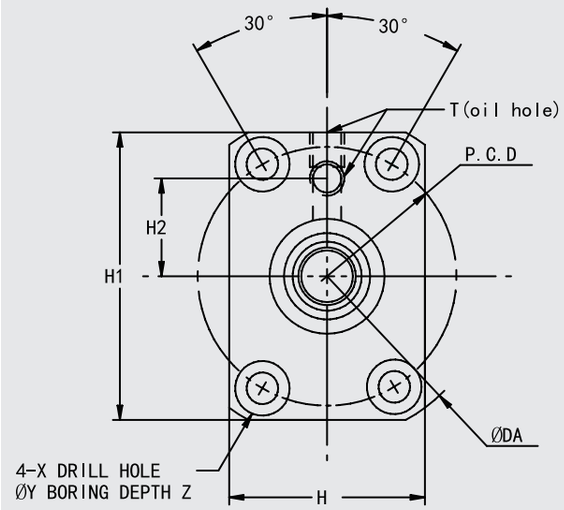

研磨級滾珠螺桿規格			
軸徑(mm)	15		
珠徑(mm)	3.175	3.969	3.969
導程(mm)	5	10	20
B.C.D(mm)	20.5	21	21
螺紋旋向	右		
循環圈數	2.5圈 x 1列		1.5圈 x 1列
精度	C5X		C5V
軸向間隙(mm)	0		-0.002
動態負荷Ca(N)	5200	7000	5400
靜態負荷Coa(N)	8650	10850	8400

單位：mm

規格	螺帽規格												
	LA	LB	LC	DA	DB	H	H1	H2	PCD	X	T	T	T
GOOBSM2005B1-GC□□-F	41	11	30	67	44	44	60	22	55	5.5	9.5	5.4	M6x1.0
GOOBSM2010B1-GC□□-F	54	13	41	74	46	46	66	24	59	6.6	11	6.5	M6x1.0
GOOBSM2020A1-GC□□-F	70	15	55	74	46	46	66	24	59	6.6	11	6.5	M6x1.0

GOOBSM2505-F(研磨級)

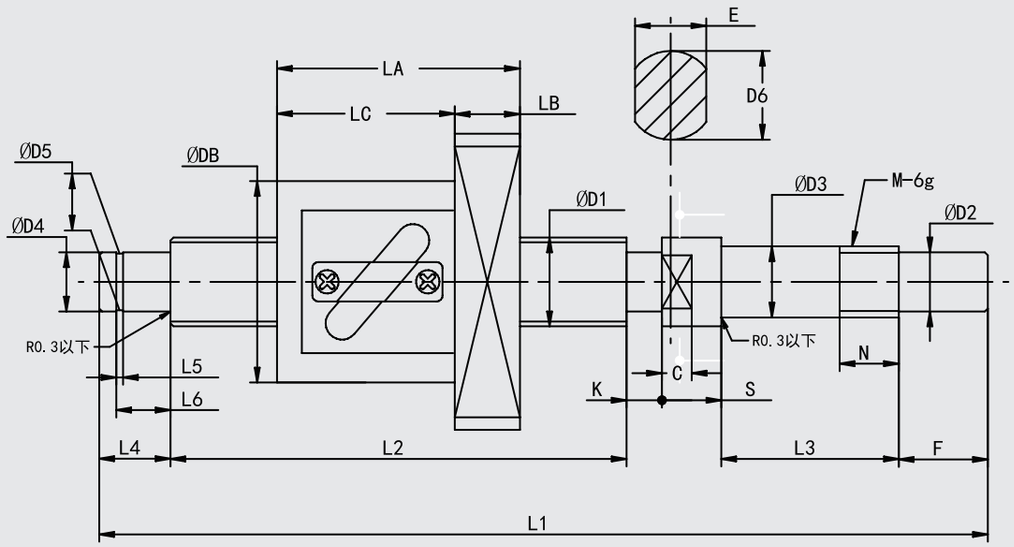

單位：mm

規格	精度	有效行程	螺桿規格																		
			L1	L2	L3	L4	L5	L6	F	D1	D2	D3	D4	D5	D6	E	S	C	K	N	M
GOOBSM2505B2-GC□□-F	C5	200	451	315	53	31	1.35	15.35	27	25	15	20	20	19	25	22	20	10	5	16	M20x1.0
		300	551	415																	
		400	651	515																	

GOOBSM2505-F(研磨級)

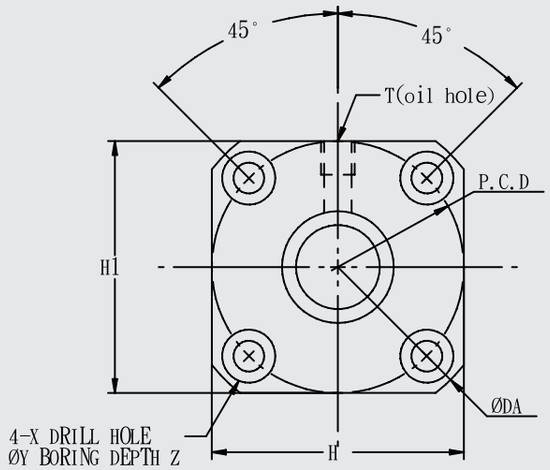

研磨級滾珠螺桿規格		
軸徑(mm)	25	
珠徑(mm)	3.175	
導程(mm)	5	
B.C.D(mm)	25.5	
螺紋旋向	右	
循環圈數	2.5圈 x 1列	
精度	C5X	C5V
軸向間隙(mm)	0	-0.002
動態負荷Ca(N)	5700	
靜態負荷Coa(N)	10900	

單位：mm

規格	螺帽規格											
	LA	LB	LC	DA	DB	H	H1	PCD	X	Y	Z	T
GOOBSM1504B2-GC□□-F	48	12	36	74	47	57	57	60	6.6	11	6.5	M6x1.0

GOOBSM2510-F~BSM2525-F(研磨級)

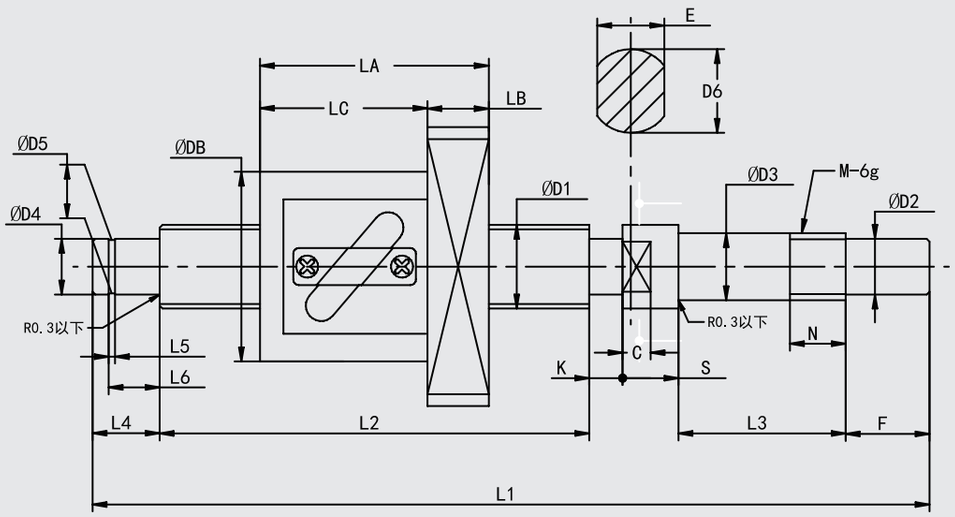

單位：mm

規格	精度	有效行程	螺桿規格																		
			L1	L2	L3	L4	L5	L6	F	D1	D2	D3	D4	D5	D6	E	S	C	K	N	M
GOOBSM2510B1-GC□□-F	C5	300	551	412	53	31	1.35	15.35	27	25	15	20	20	19	25	22	20	10	8	16	M20x1.0
		500	751	612																	
		600	851	712																	
		800	1051	912																	
GOOBSM2520A1-GC□□-F	C5	500	751	612	53	31	1.35	15.35	27	25	15	20	20	19	25	22	20	10	8	16	M20x1.0
		600	851	712																	
		800	1051	912																	
GOOBSM2525A1-GC□□-F	C5	500	751	612	53	31	1.35	15.35	27	25	15	20	20	19	25	22	20	10	8	16	M20x1.0
		800	1051	912																	

GOOBSM2510-F~BSM2525-F(研磨級)

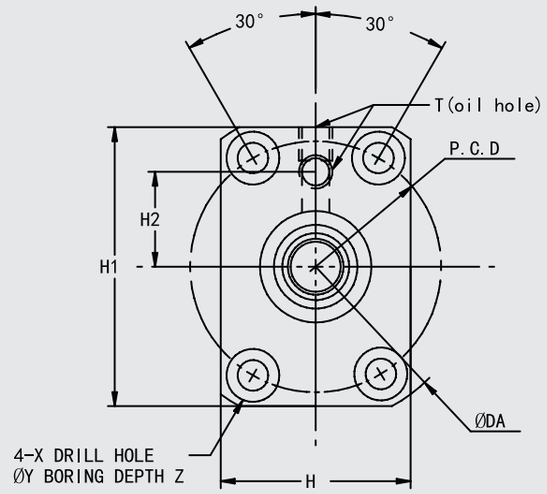

研磨級滚珠螺桿規格			
軸徑(mm)	25		
珠徑(mm)	3.969		
導程(mm)	10	20	25
B.C.D(mm)	26		
螺紋旋向	右		
循環圈數	2.5圈 x 1列	1.5圈 x 1列	
精度	C5X	C5V	
軸向間隙(mm)	0	-0.002	
動態負荷Ca(N)	7800	4950	7900
靜態負荷Coa(N)	13500	8050	16100

單位：mm

規格	螺帽規格												
	LA	LB	LC	DA	DB	H	H1	H2	PCD	X	Y	Z	T
GOOBSM2510B1-GC□□-F	65	15	50	86	52	52	78	30	68	9	14	8.6	M6x1.0
GOOBSM2520A1-GC□□-F	70	15	55	86	52	52	78	30	68	9	14	8.6	M6x1.0
GOOBSM2525A1-GC□□-F	77	15	62	86	54	54	78	30	70	9	14	8.6	M6x1.0

GOOBSM0802-F~BSM1005-F(研磨級) 軸端未加工

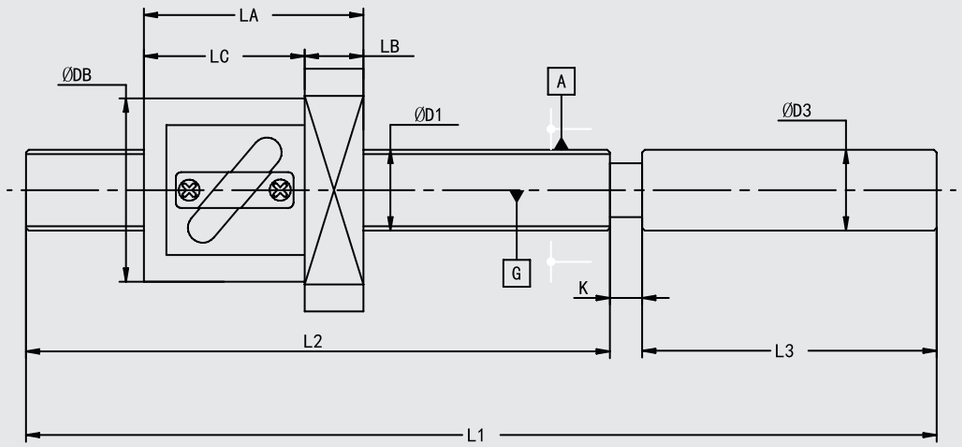

單位：mm

規格	精度	有效行程	螺桿規格				
			L1	L2	L3	D1	D3
GOOBSM0802B1-GC□□-F	C5	70	160	111	45	8	12
		130	220	171			
GOOBSM1002B1-GC□□-F	C5	160	250	202	30	10	12
		310	400	352			
GOOBSM1004B1-GC□□-F	C5	140	250	190	30	10	14
		380	455	395			
GOOBSM1005B1-GC□□-F	C5	140	250	190	30	10	14
		340	455	395			

GOOBSM0802-F~BSM1005-F(研磨級) 軸端未加工

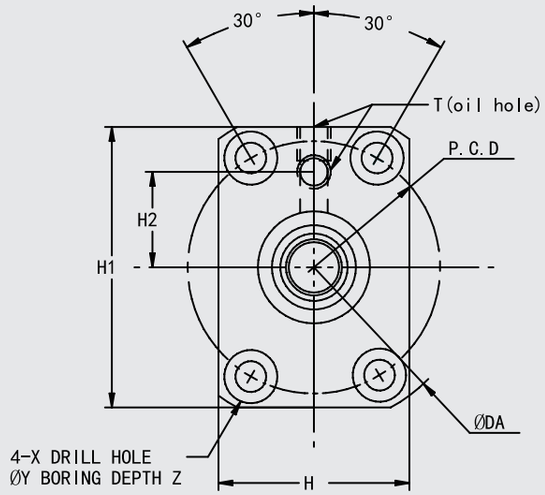

研磨級滾珠螺桿規格				
軸徑(mm)	08	10		
珠徑(mm)	1.5875	1.5875	2.0	2.0
導程(mm)	2	2	4	5
B.C.D(mm)	8.3	10.3	10.3	10.3
螺紋旋向	右			
循環圈數	2.5圈 x 1列			
精度	C5X		C5V	
軸向間隙(mm)	0		-0.002	
動態負荷Ca(N)	1800	2100	2750	2750
靜態負荷Coa(N)	2850	3800	4450	4400

單位：mm

規格	螺帽規格												
	LA	LB	LC	DA	DB	H	H1	H2	PCD	X	Y	Z	T
GOOBSM0802B1-GC□□-F	32	10	22	43	20	27	39	12	33	4.5	8	4.4	M6x1.0
GOOBSM1002B1-GC□□-F	30	10	20	43	23	27	39	12	33	4.5	8	4.4	M6x1.0
GOOBSM1004B1-GC□□-F	34	10	24	46	26	28	42	14	36	4.5	8	4.4	M6x1.0
GOOBSM1005B1-GC□□-F	40	10	30	46	26	28	42	14	36	4.5	8	4.4	M6x1.0

GOOBSM1010-F~BSM1205-F(研磨級) 軸端未加工

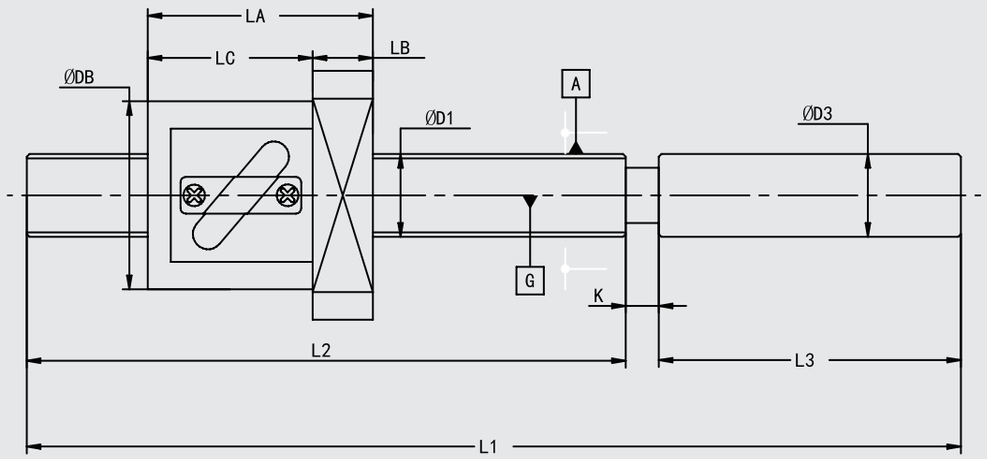

單位：mm

規格	精度	有效行程	螺桿規格				
			L1	L2	L3	D1	D3
GOOBSM1010A1-GC□□-F	C5	140	255	193	55	10	14
		380	500	438			
GOOBSM1202B1-GC□□-F	C5	150	250	192	55	12	14
		300	400	342			
GOOBSM1205B1-GC□□-F	C5	190	300	240	55	12	14
		340	455	395			

滾珠螺桿
GOOYii
GOOBSM系列
規格介紹
滾珠螺桿

GOOBSM1010-F~BSM1205-F(研磨級) 軸端未加工

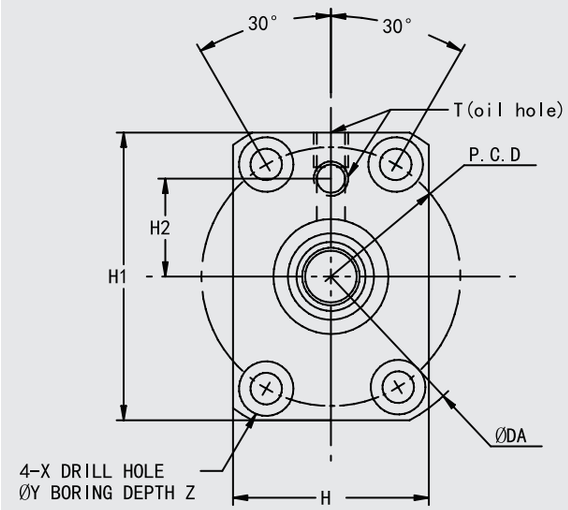

研磨級滾珠螺桿規格			
軸徑(mm)	10	12	
珠徑(mm)	2.0	12.3	12.3
導程(mm)	10	2	5
B.C.D(mm)	10.3	12.3	12.3
螺紋旋向	右		
循環圈數	1.5圈 x 1列	2.5圈 x 1列	
精度	C5X	C5V	
軸向間隙(mm)	0	-0.002	
動態負荷Ca(N)	1700	2200	3750
靜態負荷Coa(N)	2750	4350	6350

單位：mm

規格	螺帽規格												
	LA	LB	LC	DA	DB	H	H1	H2	PCD	X	Y	Z	
GOOBSM1010A1-GC□□-F	40	10	30	46	26	28	42	14	36	4.5	8	4.4	M6x1.0
GOOBSM1202B1-GC□□-F	30	10	20	46	25	28	42	14	36	4.5	8	4.4	M6x1.0
GOOBSM1205B1-GC□□-F	40	10	30	50	30	32	45	15	40	4.5	8	4.4	M6x1.0

GOOBSM1210-F(研磨級) 軸端未加工

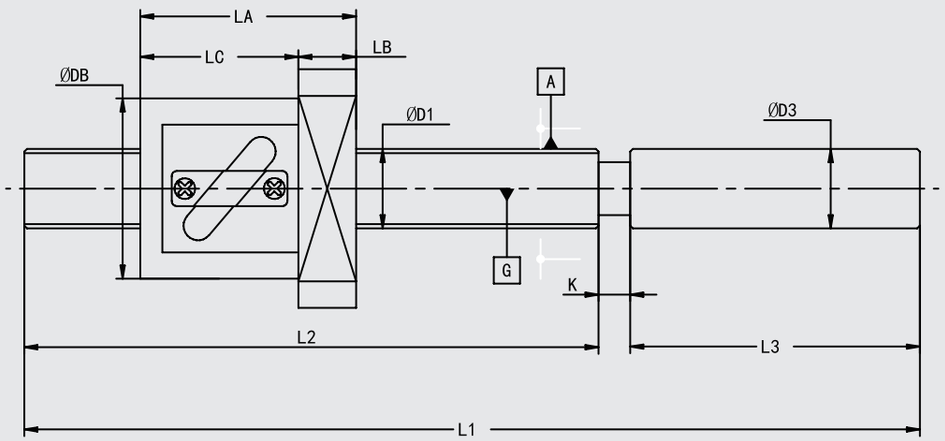

單位：mm

規格	精度	有效行程	螺桿規格				
			L1	L2	L3	D1	D3
GOOBSM1210B1-GC□□-F	C5	180	300	240	55	12	14
		330	455	395			
		480	600	540			

GOOBSM1210-F(研磨級) 軸端未加工

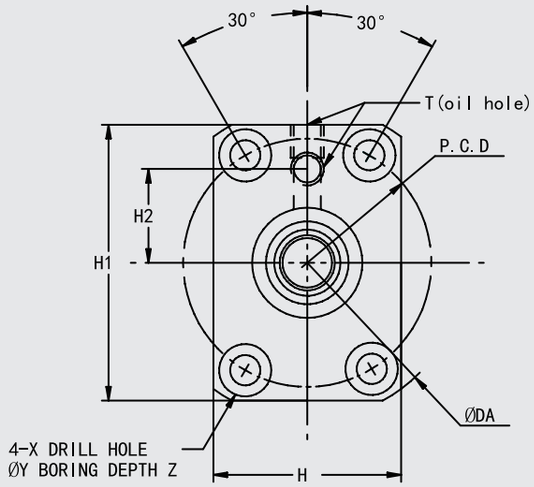

研磨級滾珠螺桿規格		
軸徑(mm)	12	
珠徑(mm)	2.3812	
導程(mm)	10	
B.C.D(mm)	12.5	
螺紋旋向	右	
循環圈數	2.5圈 x 1列	
精度	C5X	C5V
軸向間隙(mm)	0	-0.002
動態負荷Ca(N)	3800	
靜態負荷Coa(N)	6300	

單位：mm

規格	螺帽規格												
	LA	LB	LC	DA	DB	H	H1	H2	PCD	X	Y	Z	T
GOOBSM1010B1-GC□□-F	50	10	40	50	30	32	45	15	40	4.5	8	4.4	M6x1.0

GOOBSM1505-F~BSM1510-F(研磨級) 軸端未加工

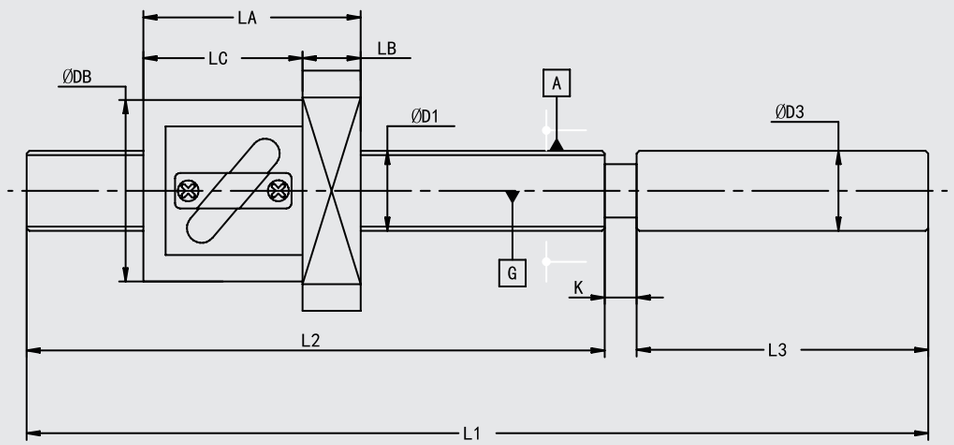

單位：mm

規格	精度	有效行程	螺桿規格				
			L1	L2	L3	D1	D3
GOOBSM1505B1-GC□□-F	C5	330	450	390	55	15	15
		480	600	540			
		780	900	840			
		980	1100	1040			
GOOBSM1510B1-GC□□-F	C5	320	450	390	55	15	15
		470	600	540			
		770	900	840			
		970	1100	1040			

滾珠螺桿
GOOYii
GOOBSM系列
規格介紹
滾珠螺桿

GOOBSM1505-F~BSM1510-F(研磨級) 軸端未加工

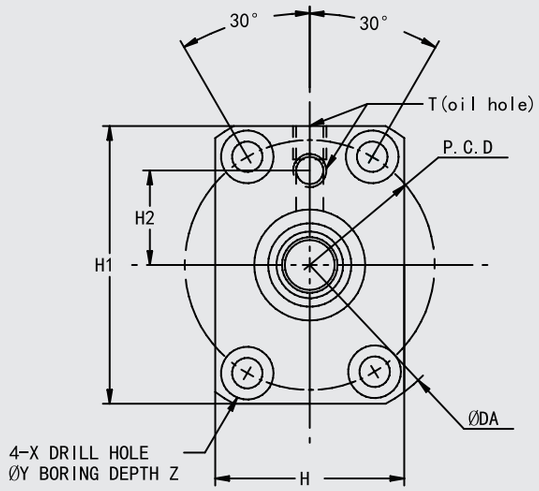

研磨級滾珠螺桿規格		
軸徑(mm)	15	
珠徑(mm)	3.175	
導程(mm)	5	10
B.C.D(mm)	15.5	
螺紋旋向	右	
循環圈數	2.5圈 x 1列	
精度	C5X	C5V
軸向間隙(mm)	0	-0.002
動態負荷Ca(N)	7100	
靜態負荷Coa(N)	12800	

單位：mm

規格	螺帽規格												
	LA	LB	LC	DA	DB	H	H1	H2	PCD	X	Y	Z	T
GOOBSM1505B1-GC□□-F	41	11	30	57	34	34	50	17	45	5.5	9.5	5.4	M6x1.0
GOOBSM1510B1-GC□□-F	51	11	40	57	34	34	50	17	45	5.5	9.5	5.4	M6x1.0

GOOBSM1520-F~BSM2005-F(研磨級) 軸端未加工

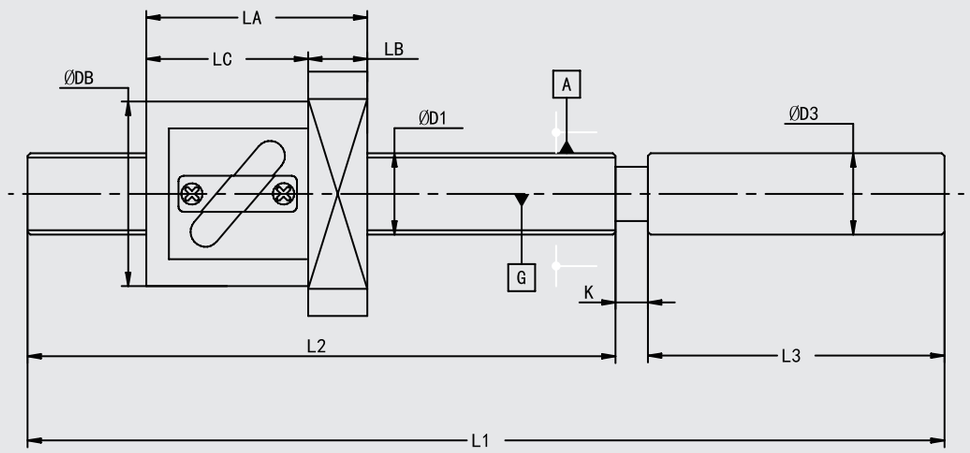

單位：mm

規格	精度	有效行程	螺桿規格				
			L1	L2	L3	D1	D3
GOOBSM1520A1-GC□□-F	C5	310	450	390	55	15	15
		460	600	540			
		760	900	840			
		960	1100	1040			
GOOBSM2005B1-GC□□-F	C5	460	600	520	75	20	20
		740	900	820			
		960	1100	1020			

GOOBSM1520-F~BSM2005-F(研磨級) 軸端未加工

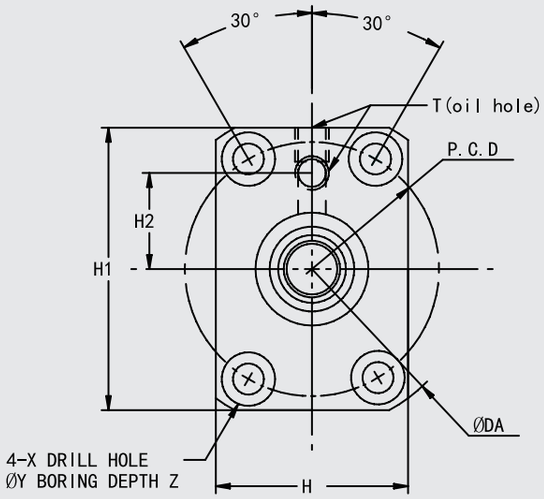

研磨級滾珠螺桿規格		
軸徑(mm)	15	20
珠徑(mm)	3.175	
導程(mm)	5	10
B.C.D(mm)	15.75	20.5
螺紋旋向	右	
循環圈數	1.5圈 x 1列	2.5圈 x 1列
精度	C5X	C5V
軸向間隙(mm)	0	-0.002
動態負荷Ca(N)	4550	8200
靜態負荷Coa(N)	7700	17300

單位：mm

規格	螺帽規格												
	LA	LB	LC	DA	DB	H	H1	H2	PCD	X	Y	Z	T
GOOBSM1520A1-GC□□-F	62	12	50	57	34	34	50	17	45	5.5	9.5	5.4	M6x1.0
GOOBSM2005B1-GC□□-F	41	11	30	67	44	44	50	22	55	5.5	9.5	5.4	M6x1.0

GOOBSM2010-F~BSM2020-F(研磨級) 軸端未加工

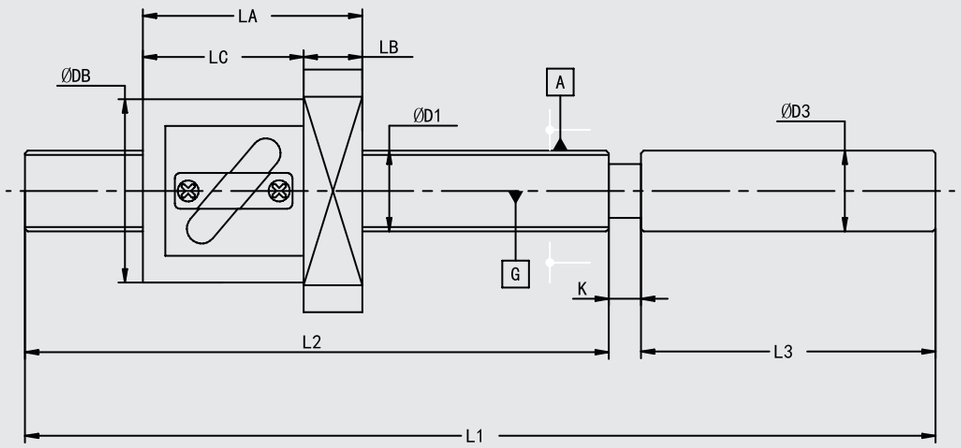

單位：mm

規格	精度	有效行程	螺桿規格				
			L1	L2	L3	D1	D3
GOOBSM2010B1-GC□□-F	C5	450	600	517	75	20	20
		750	900	817			
		950	1100	1017			
GOOBSM2020B1-GC□□-F	C5	430	600	517	75	20	20
		730	900	817			
		930	1100	1017			

GOOBSM2010-F~BSM2020-F(研磨級) 軸端未加工

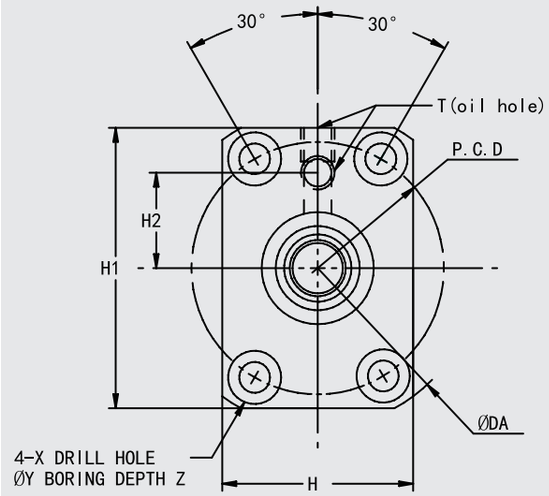

研磨級滾珠螺桿規格		
軸徑(mm)	20	
珠徑(mm)	3.969	
導程(mm)	10	20
B.C.D(mm)	21	
螺紋旋向	右	
循環圈數	2.5圈 x 1列	
精度	C5X	C5V
軸向間隙(mm)	0	-0.002
動態負荷Ca(N)	10900	7050
靜態負荷Coa(N)	21700	12600

單位：mm

規格	螺帽規格												
	LA	LB	LC	DA	DB	H	H1	H2	PCD	X	Y	Z	T
GOOBSM2010B1-GC□□-F	54	13	41	74	46	46	66	24	59	6.6	11	6.5	M6x1.0
GOOBSM2020B1-GC□□-F	70	15	55	74	46	46	66	24	59	6.6	11	6.5	M6x1.0

GOOBSM2505-F(研磨級) 軸端未加工

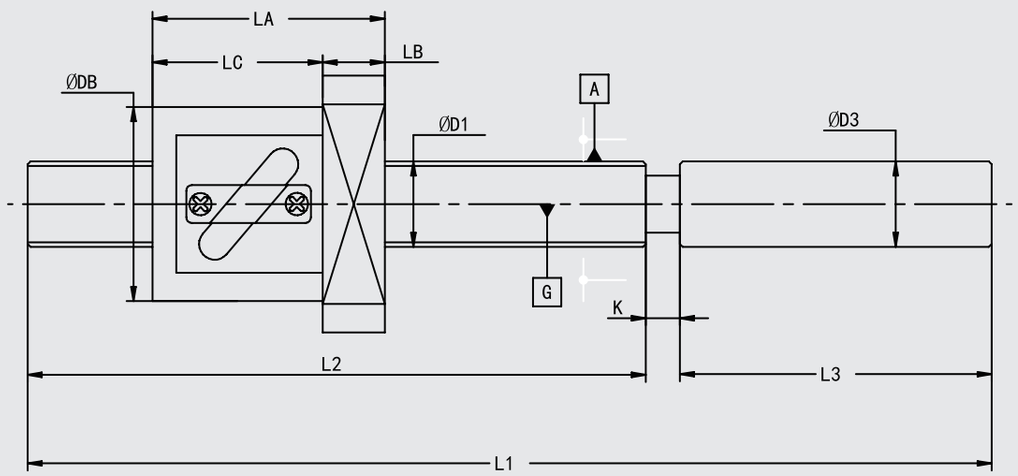

單位：mm

規格	精度	有效行程	螺桿規格				
			L1	L2	L3	D1	D3
GOOBSM2505B1-GC□□-F	C5	430	600	495	100	25	25
		730	900	795			
		930	1100	995			

GOOBSM系列

GOOBSM2505-F(研磨級) 軸端未加工

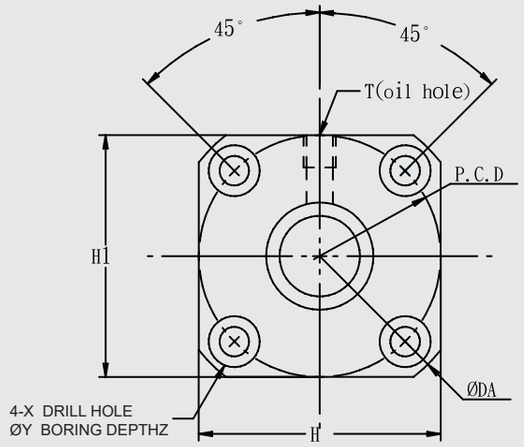

研磨級滾珠螺桿規格		
軸徑(mm)	25	
珠徑(mm)	3.175	
導程(mm)	5	
B.C.D(mm)	25.5	
螺紋旋向	右	
循環圈數	2.5圈 x 1列	
精度	C5X	C5V
軸向間隙(mm)	0	-0.002
動態負荷Ca(N)	9100	
靜態負荷Coa(N)	21800	

單位：mm

規格	螺帽規格											
	LA	LB	LC	DA	DB	H	H1	PCD	X	Y	Z	T
GOOBSM2505B1-GC□□-F	48	12	36	74	47	57	57	60	6.6	11	6.5	M6x1.0

GOOBSM2510-F~BSM2520-F(研磨級) 軸端未加工

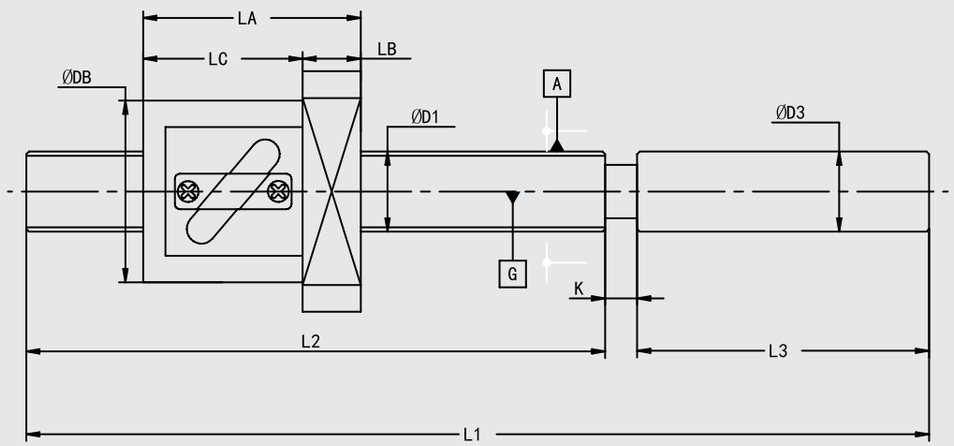

單位：mm

規格	精度	有效行程	螺桿規格				
			L1	L2	L3	D1	D3
GOOBSM2510B1-GC□□-F	C5	410	600	492	100	25	25
		710	900	792			
		910	1100	992			
GOOBSM2520A1-GC□□-F	C5	410	600	492	100	25	25
		710	900	792			
		910	1100	992			

滾珠螺桿 GOOYii
GOOBSM系列
規格介紹
滾珠螺桿

GOOBSM2510-F~BSM2520-F(研磨級) 軸端未加工

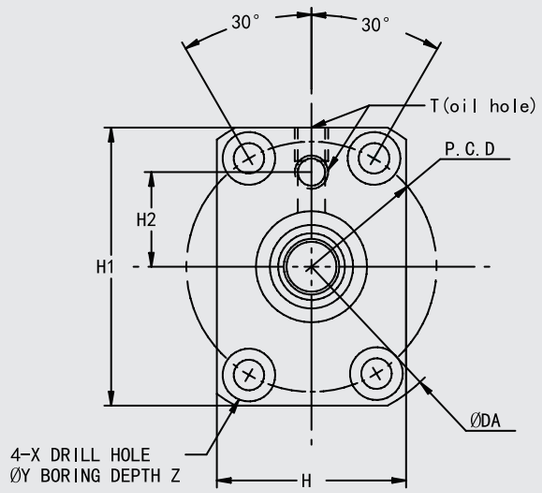

研磨級滾珠螺桿規格		
軸徑(mm)	25	
珠徑(mm)	3.969	
導程(mm)	10	20
B.C.D(mm)	26	
螺紋旋向	右	
循環圈數	2.5圈 x 1列	1.5圈 x 1列
精度	C5X	C5V
軸向間隙(mm)	0	-0.002
動態負荷Ca(N)	12300	7900
靜態負荷Coa(N)	26500	16100

單位：mm

規格	螺帽規格												
	LA	LB	LC	DA	DB	H	H1	H2	PCD	X	Y	Z	T
GOOBSM1505B1-GC□□-F	65	15	50	86	52	52	78	30	68	9	14	8.6	M6x1.0
GOOBSM1510A1-GC□□-F	70	15	55	86	52	52	78	30	68	9	14	8.6	M6x1.0

GOOYii

Slide Rail Set / Table Miniature Guide Way

滑軌 / 滑台 / 微型線軌

型號說明

GOOR V - P - 03 - 75 - S - H

傳動方式	滑軌型號		保持器材質	滾柱(珠)直徑 (mm)	滑軌長度 (mm)	耐蝕材質	等級
GR	V	D	P	03	75	S	H
GOOR：滾柱 SUS304 保持架			SUS304 (無記號)	00：Ø1.0 01：Ø1.5 02：Ø2.0 03：Ø3.0 04：Ø4.0 06：Ø6.0 09：Ø9.0	依標示規格選擇長度	S：SUS440C + 化學鎳	P：精密級 H：高級
GOOB：滾珠 SUS304 保持架			磷青銅 (無記號)				
GOOR：滾柱 塑膠保持架			P：塑膠	01：Ø1.5 02：Ø2.0 03：Ø3.0 04：Ø4.0 06：Ø6.0			

型號表示	材質表示			
	軌道	保持架	滾柱	滾珠
GOORV	SUJ2	SUS304	SUJ2	X
GOORD				
GOORV-S	SUS440C+化學鎳	SUS304	SUS440C	X
GOORD-S				
GOORVP	SUJ2	塑膠	SUJ2	X
GOORDP				
GOOBV	SUJ2	磷青銅 (C5191)	X	SUJ2
GOOBD				

GOORV-S；GOORD-S 系列為防銹及耐蝕規格，適用於無塵室環境。

◎滑軌皆經超深冷處理

※此表僅說明各規格代號，正確訂購型號(規格組合)請參閱後方各型號規格表，或洽詢業務。

產品選用作業流程－滑軌

1.依負載需求選擇滾動元件保持器：
2. 選擇重負載⟶滾柱、輕負載⟶滾珠。
3. 依『滾動元件直徑』。
4. 依滑軌『安裝方式』選擇所需型式。
5. 選定所需『規格』。
6.『使用環境』選擇材質：SUJ2或SUS440C

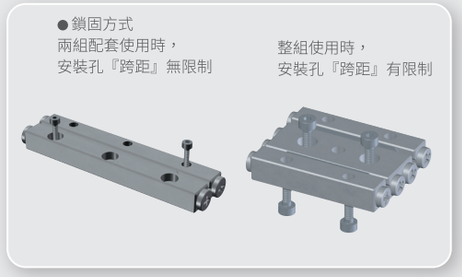

GOOYII直線運動滑軌

係由兩個V型溝滑槽經熱處理硬化後，施行高精度成型研磨加工，與滾動元件構成，滾柱型以相連90度的角度輪流移動，達到高平行度及高平面度使用需求。

在構造上因滾動元件是採用精密圓筒滾柱與V型溝槽呈交叉線接觸方式傳動，而且是非循環方式，所以摩擦抵抗的變動也相當少。甚至輕負荷時的起動摩擦抵抗與運動摩擦抵抗幾乎沒有差異，因此可得到高精度的移動及耐荷重的表現。

◎滾柱型與滾珠型特性比較 (相關資料見P.91、P.0291)

滑軌應用

被廣泛應用在高精度、重荷重或輕荷重的精密移動裝置，在各種測定器、印刷基板鑽孔機等精密機器或光學測試儀、光學實驗之精密量測，精密微調光學工作台、操縱機構、檢查裝置、精密定位、定量移動、X射線裝置及細孔放電機等的滑座部分。

潤滑

直線運動時，必須提供有效的潤滑功能，如果沒有潤滑下使用，會增加滾動體的磨耗，縮短使用壽命潤滑功能：

1. 最大程度地降低運動部件之間的摩擦，從而可防止卡住及減少磨耗。
2. 在滾動面上形成油膜以減少金屬介面磨耗，以延長滾動體的工作壽命。
3. 覆蓋於金屬表面以防止生銹。

滾柱型

- GOORV / GOORD / GOORV-S / GOORD-S / GOORVG-S / GOORVP / GOORDP / GOORVG 是由精密滾柱互相直交組合而成的；軌道經熱處理與超深冷處理後，再經精密成型研磨V形溝槽，形成高精度的直線運動體。
- 具高剛性、中重負荷及動作輕快的有限行程直線運動系統。

GOORV (GRV-S)

GOORD (GRD-S)

GOORVP

GOORDP

GOORV (GOORV-S / GOORVP)

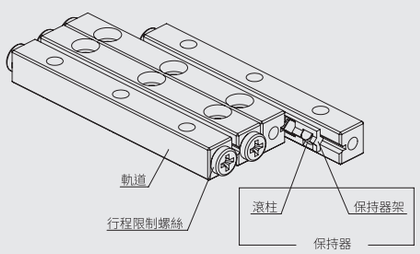

一組=
4支軌道+2片滾柱保持器+8個行程限制螺絲

GOORD (GOORD-S / GOORDP)

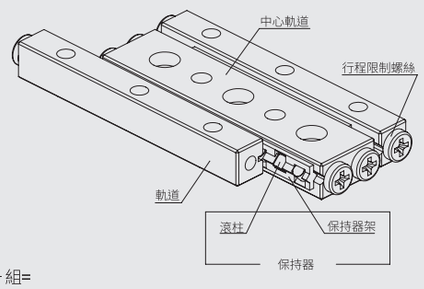

一組=
1支中心軌道+2支軌道+2片滾柱保持器+8個行程限制螺絲

滾珠型

- 滾珠型GOOBV&GOOBD是由精密鋼珠以間距較小的排列方式組合而成的滾珠保持器，搭配超深冷處理後經精密研磨成型加工V型溝槽的專用軌道組合起來。
- 滾珠型具有低摩擦、輕負荷及高精度的有限行程直線運動系統。

GOOBV

GOOBD

GOOBV

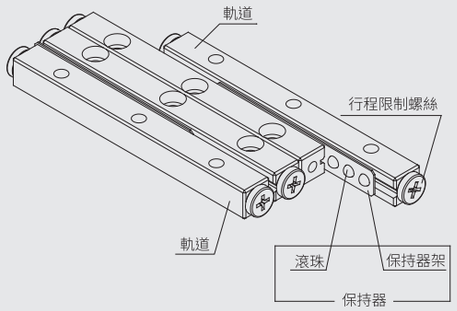

一組=
4支軌道+2片滾珠保持器+8個行程限制螺絲

GOOBD

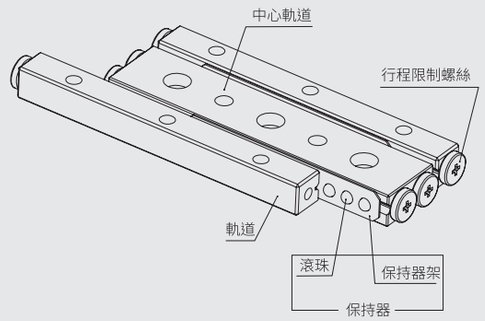

一組=
1支中心軌道+2支軌道+2片滾珠保持器+8個行程限制螺絲

精度說明

量測方式

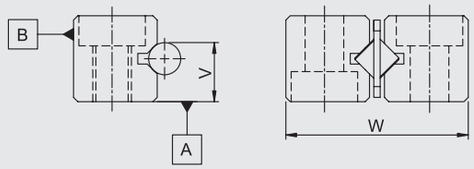

真直度

單位: um

長度 mm	150	200	300	400	500	600	700	800	900	1000	1100	1200
H級	3.5	4.5	5.5	6.0	6.5	7.5	8.0	8.5	9.0	9.5	10.0	10.0
P級	2.0	3.0	3.5	3.5	4.0	4.5	4.5	5.0	-	-	-	-

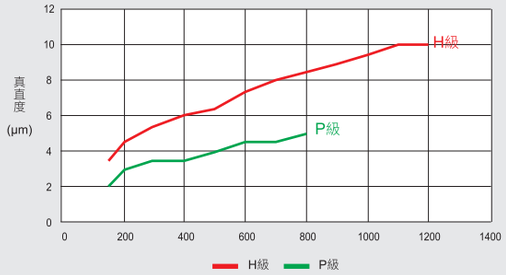

滑軌精度等級

項 目	高級	精密級
	H	P
滾動面對於A,B的平行度	如軌道長度與滾動面的平行度圖示	
高度V的尺寸容許誤差	±0.01	±0.005
高度V的成對相互誤差	0.02	0.01
寬度W的尺寸容許誤差	0 -0.12	0 -0.20

軌道長度與滾動面的平行度

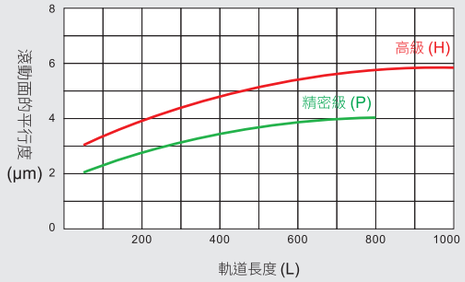

優點特性

最適合微量的移送

因摩擦抵抗非常微小，而且起動摩擦抵抗與運動摩擦抵抗幾乎沒有差異。所以即使是微量的移送也能保持正確的循跡性，是能夠實現高精度的直線運動機構。

低速安定性

即使是輕負荷時，其摩擦抵抗的變動也相當的小，所以從低速到高速均能保持安定的動作。

低噪音

GOOYII直線運動滑軌，並沒有循環迴轉，所以不會衍生噪音。因為使用附保持器的滾柱珠排，所以亦無轉動體間相互接觸摩擦的雜音，能夠達到安靜的作動。

高剛性、高負荷容量

滾柱體與鋼珠相較之下，其接觸面積較大、彈性變形量也較少，而且是非循環的方式，有效作用的轉動體個數多，所以高剛性、負荷容量也大。

當選擇滑軌規格時，滑行長度及滾柱數量應該和精準度、負載重量及額定的負載重量一樣考量。

最大行程長度的計算與選定

(範例)依下述條件並列使用交叉滾柱導軌時，應選用何種規格滑軌？

使用規格……GOORV04

負荷荷重……P=4000N

使用行程長度……SW=120mm

解：希望使用的行程長度低於滑軌行程長度以下，80%滑軌行程長度由下列公式求得。

SW ≦ 0.8 S　　S：滑軌行程長度mm

SW：所使用的行程長度mm

設若SW=120mm　　S ≧ (1 / 0.8) x 120=150

依GOOYII滑軌目錄所示

對最大行程之選擇其最適者為154mm，產品規格型號為GRV04-200 。

容許荷重(F)的計算

F=2 (Z / 2) FU　　Z：滾柱支數

Z / 2：取整數值，餘數捨去

FU：每一支滾柱的荷重能力N (參照型錄數據)

解：從型錄查知Z=18，FU=390，F=2 (18 / 2) x 390=7020 N

因此容許荷重F比負荷荷重P=4000 N 還大

荷重比=4000 / 7020*100=56.98%

對產品規格型號GOORV04-200而言，屬中負荷。

保持器長度及滾柱數量的計算

保持器長度由行程長度及最大滑行長度決定，計算方式依末端螺絲及擋片的規格而不同。

保持器二端的滾柱之間的距離是行程長度扣掉最大行程長度的一半。

如下公式：

$$L_R = L - \frac{S}{2}$$

L_R：保持器二端的滾柱之間的額定距離mm

L：滑軌長度mm

S：滑軌行程長度mm

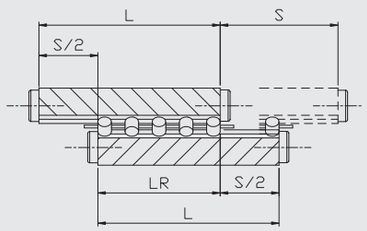

滾珠負荷能力

條件	單軸使用	單軸縱向使用	2 軸並列使用
荷重方向	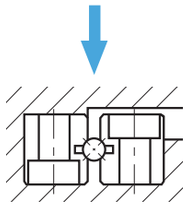	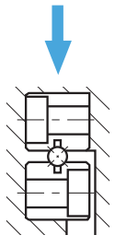	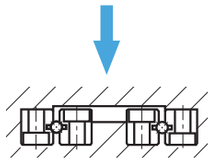
基本動態負荷 ΣC	$B^{3/4} * \cos\frac{\pi}{4} * C$	$B^{3/4} * 2^{7/9} * \cos\frac{\pi}{4} * C$	
基本靜態負荷 ΣCo	$B * \cos\frac{\pi}{4} * Co$	$B * 2^{7/9} * Co$	

C：基本動態負荷 (N)　Co：基本靜態負荷 (N)　B：單列滾珠數

滾柱負荷能力

條件	單軸使用	單軸縱向使用	2 軸並列使用
荷重方向	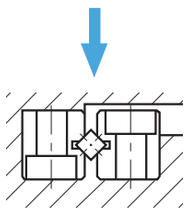		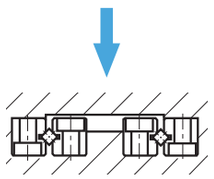
基本動態負荷 ΣC	$C = (\frac{R}{2})^{3/4} * C$	$C = (\frac{R}{2})^{3/4} * C * 2^{7/9}$	
基本靜態負荷 ΣCo	$Co = \frac{R}{2} * Co$	$Co = R * Co$	

C：基本動態負荷 (N)　Co：基本靜態負荷 (N)　R：單列滾柱數

R / 2：取整數值，餘數捨去

荷重方向不同時的安全因素 Fd

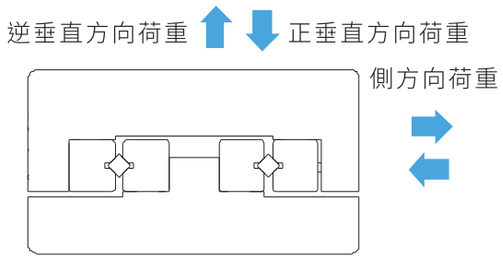

荷重類別	荷重方向	Fd
基本動荷重	正垂直方向	1.0
	側方向	0.9
	逆垂直方向	0.8
基本靜荷重	正垂直方向	1.0
	側方向	0.9
	逆垂直方向	0.8

變動荷重時的安全因素 FV

運動條件	Fv
普通運轉條件的場合	1~0.5
圓滑行走性能必要場合	0.5~0.25
振動、衝擊的場合	0.3~0.2

單一軌道上，多組共用接觸係數

在1軸上密著組裝 LINEAR SYSTEM的個數	接觸係數 Fc
1	1.00
2	0.81
3	0.72
4	0.66
5	0.61

壽命計算

滾珠

$$L=(F_d * F_v * \frac{\sum C}{P})^{10/3} * 50$$

滾柱

$$L=(F_d * F_v * \frac{\sum C}{P})^{3} * 50$$

L：使用壽命 (km)　Fd：荷重方向的安全因素　Fv：變動荷重的安全因素

P：使用荷重

滑軌行程S，使用行程Sw

使用行程不得大於滑軌行程 80%　　Sw≦0.8S

滑軌長度L

滑軌長度以高於使用行程長度的1.5倍為準，或滑軌長度以高於滑軌行程長度的1.2倍。

L≧1.5Sw　or　L≧1.2S

負荷說明

1 在各貼合面上塗抹低黏度的油，軌道(代號①~③)先以規定的扭力矩施力固定。

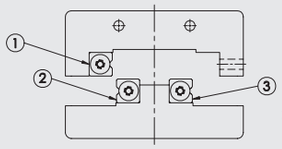

將①~③軌道固定

2 將調整側的軌道(代號④)做暫時的固定。

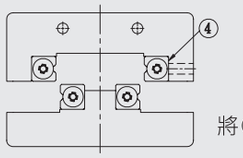

將④軌道暫時鎖上

3 拆下單側的端部行程限制螺絲後，謹慎地將滾柱保持器插入直到中央附近為止

(3-1)將先前拆下的端部行程限制螺絲再度安裝鎖上。

(3-2)將滑台緩緩地左右移動至最後盡頭，調整滾柱保持器到軌道的中央位置。

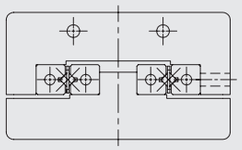

插入滾柱保持器

4 把量測用的量表固定於滑台的中心及側面(基準面)。

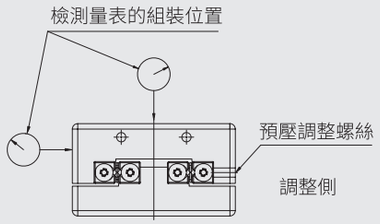

5 將滑台移動至單邊之盡頭，再輕輕鎖上預壓調整螺栓。

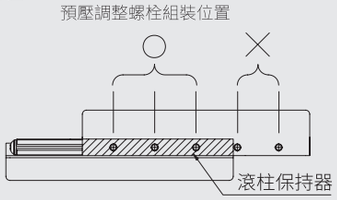

6 將滑台移動至另一側的底部，如上述的方式再將預壓調整螺栓輕輕鎖上。

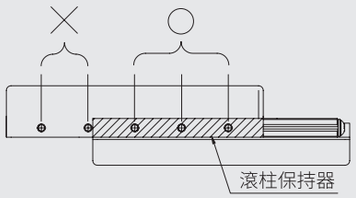

7 將滑台回復到中央位置，把預壓調整螺栓輕輕鎖上。將滑台的間隙調整到零為止。若間隙已消除的情況下，將滑台左右移動，則固定在其上的量表之指標擺幅變化也會呈現最小。此刻需注意，預壓作業的最後調整，必需以扭力板手設定正確的扭力值，並準備將軌道固定螺栓鎖緊。

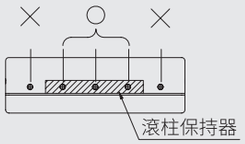

8 最後再將暫時固定的軌道(代號④)做確實的固定。此時如同調整螺栓的固定步驟，將滑台左右移動確認位於滾柱保持器的正上方時，依序將軌道固定螺栓鎖上。

O：預壓調整螺栓可以施力

x：預壓調整螺栓不可以施力

應用範例

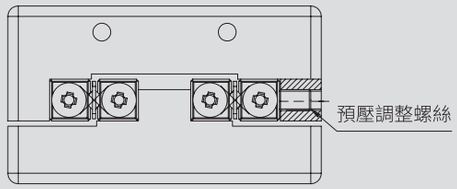

通常的情況是用預壓調整螺絲，調整軌道預壓。

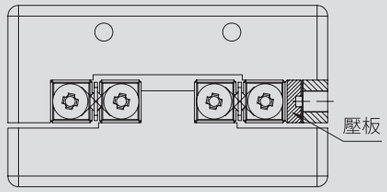

需要精度及剛性時，使用壓板方式。

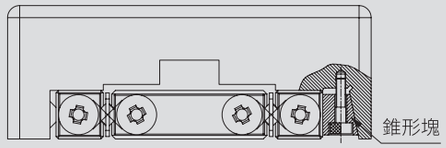

特別要求高剛性、高精度，使用錐形塊。

安裝注意事項

- 為了讓GOOYII直線運動滑軌能夠充分發揮其優越的產品性能，建議安裝配合面的各部精度，應比照直線運動滑軌的平行度要求施做精細的加工。
- 滑台及底座上之軌道安裝面的毛邊、凹痕、粉塵、異物等務必要清除潔淨，組立作業中請留心防護。
- 預壓調整時，過大的預壓會造成壓痕損傷，減損使用壽命；一般建議使用零或極微小的預壓。

安裝配合面的精度

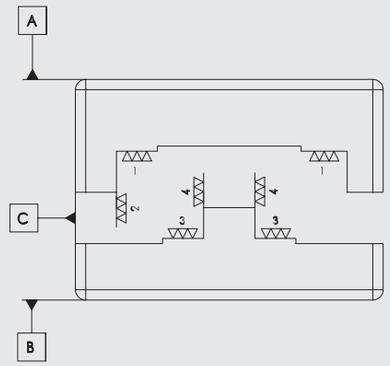

使用建議事項

建議預壓調整螺栓鎖緊扭力矩

規格	螺栓尺寸	鎖緊扭力矩 (N·m)
GOORV1	M2	0.008
GOORV2	M3	0.012
GOORV3	M4	0.05
GOORV4	M4	0.08
GOORV6	M5	0.2
GOORV9	M6	0.4

建議固定螺栓鎖緊扭力矩

規格	鎖緊扭力矩 (N·m)
M2	0.28
M3	1.02
M4	2.37
M5	4.77
M6	8.14
M8	19.69

(使用合金鋼製螺栓時)

專用固定螺栓

GOOYII直線運動滑軌，利用其沉頭螺栓孔組裝的場合，建議使用專用固定螺栓。

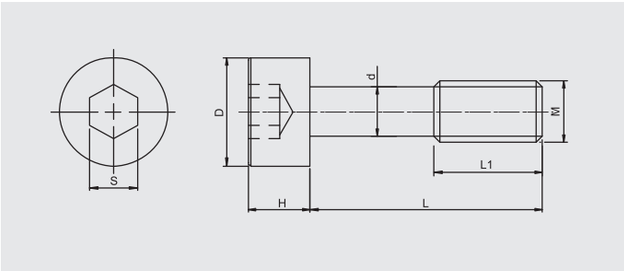

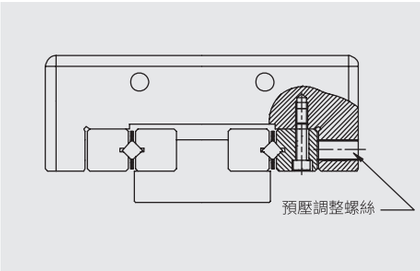

M (mm)	d (mm)	D (mm)	H (mm)	L (mm)	L1 (mm)	S (mm)	適用軌道
M3	2.3	5	3	12	5	2.5	GOORV3
M4	3.1	5.8	4	15	7	3	GOORV4
M5	3.9	8	5	20	8	4	GOORV6
M6	4.6	8.5	6	30	12	5	GOORV9
M8	6.25	11.3	8	40	17	6	GOORV12

調整	組裝面的精度及預壓之調整在不當的狀態下使用時，會致使運動精度低落，也會造成差滑現象之發生，而導致壽命的不良影響，調整時請特別注意。
保持器的偏移	GOOYII直線運動滑軌，在高速使用的場合或有偏荷重、振動負荷的場合，可能會造成保持器的偏移。請保持行程餘裕的設計，且小心不要作過度的預壓設定。
行程限制螺絲	GOOYII直線運動滑軌，端面雖有端部行程限制螺絲的設置，但端部行程限制螺絲的功能主要是用來防止保持器的脫落，並非作為阻擋機構使用。因此滑軌使用時如需阻擋功能時，建議設計專用的阻擋機構。
謹慎的操作	若不慎將直線運動滑軌掉落或異常碰撞擠壓，會造成V型溝槽表面與滾柱(珠)敲擊而產生凹陷，導致無法圓滑平順的作動，也會影響精度。操作時請特別小心謹慎。
整組配對的使用原則	軌道台的精度是以整組為單位精確地控制其相互誤差範圍。因此不同組別的軌道台混合使用的場合，可能導致精度的變化。組裝時請特別注意。
定位銷孔(Pin孔)	應用GOORD&GOOBD系列型直線運動滑軌，定位銷孔的加工，必需先將中間軌道台固定於安裝面，再行鑽孔加工作業。孔穴加工完畢後，請務必將切削屑完全清除乾淨，必要時得再作洗淨處理。 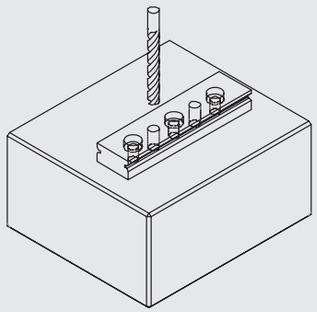 定位銷孔加工

滑軌

產品篇

GOORV / GOORV - S

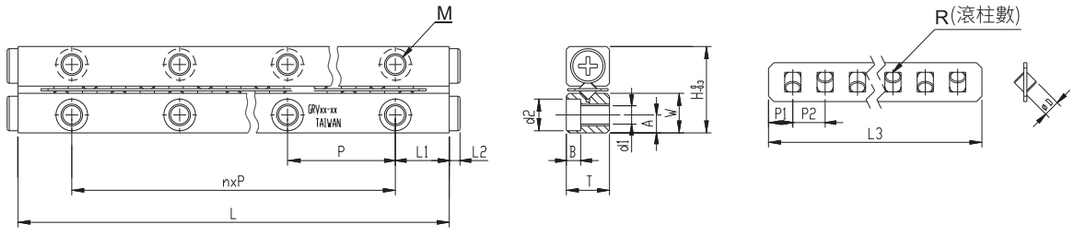

規格說明

型號表示		最大行程	外型尺寸(mm)								保持器規格(mm)			
標準規格	耐蝕規格	(mm)	H	T	W	L	n*p	L1	L2	ØD	L3	R	P1	P2
GOORV00-20	GOORV00-20-S	17				20	1*10				12.4	6		
GOORV00-30	GOORV00-30-S	21				30	2*10				16.4	8		
GOORV00-40	GOORV00-40-S	25				40	3*10				20.4	10		
GOORV00-50	GOORV00-50-S	29	6.2	3	2.9	50	4*10	5	0.7	Ø1	24.4	12	1.3	2
GOORV00-60	GOORV00-60-S	33				60	5*10				28.4	14		
GOORV00-70	GOORV00-70-S	37				70	6*10				32.4	16		
GOORV00-80	GOORV00-80-S	41				80	7*10				36.4	18		
GOORV01-20	GOORV01-20-S	13				20	1*10				15.8	5		
GOORV01-30	GOORV01-30-S	21				30	2*10				21.8	7		
GOORV01-40	GOORV01-40-S	29				40	3*10				27.8	9		
GOORV01-50	GOORV01-50-S	37	8.5	4	3.9	50	4*10	5	1.3	Ø1.5	33.8	11	1.9	3
GOORV01-60	GOORV01-60-S	45				60	5*10				39.8	13		
GOORV01-70	GOORV01-70-S	53				70	6*10				45.8	15		
GOORV01-80	GOORV01-80-S	61				80	7*10				51.8	17		
GOORV02-30	GOORV02-30-S	24				30	1*15				21.6	5		
GOORV02-45	GOORV02-45-S	30				45	2*15				33.6	8		
GOORV02-60	GOORV02-60-S	44				60	3*15				41.6	10		
GOORV02-75	GOORV02-75-S	58				75	4*15				49.6	12		
GOORV02-90	GOORV02-90-S	72				90	5*15				57.6	14		
GOORV02-105	GOORV02-105-S	86	12	6	5.5	105	6*15	7.5	1.5	Ø2	65.6	16	2.8	4
GOORV02-120	GOORV02-120-S	100				120	7*15				73.6	18		
GOORV02-135	GOORV02-135-S	106				135	8*15				85.6	21		
GOORV02-150	GOORV02-150-S	120				150	9*15				93.6	23		
GOORV02-165	GOORV02-165-S	134				165	10*15				101.6	25		
GOORV02-180	GOORV02-180-S	148				180	11*15				109.6	27		

訂購方法：	GOOR	-	V	-	01	-	40	-	S	-	P
	滾柱		V軌		滾柱直徑		滑軌長度		耐蝕規格		滑軌精度等級

GOORV / GOORV - S

構成零件

材質 / 零件 / 型號	軌道	滾柱	保持架
GOORV	SUJ2		SUS304
GOORV - S	SUS440C +化學鎳	SUS440C	

GOORV - S 軌道面V溝未做化學鎳處理

安裝孔尺寸(mm)					單一顆滾柱負荷			質量(g) / 2支	
A	M	d1	d2	B	基本動態負荷 (C)	基本靜態負荷 (Co)	荷重能力 (Fu)	標準規格	防銹規格
								2.4	2.6
								3.5	3.8
								4.6	5
1.2	M1.4	1.1	2.1	4	62N/1pcs	72N/1pcs	24N/1pcs	5.7	6.2
								6.8	7.4
								7.9	8.6
								9	9.8
								4	4
								6	7
								8	9
1.8	M2	1.65	3	1.4	125N/1pcs	144N/1pcs	48N/1pcs	10	11
								12	13
								14	16
								16	17
								13	14
								20	21
								26	28
								32	35
								39	42
2.5	M3	2.55	4.4	2	293N/1pcs	292N/1pcs	97N/1pcs	45	48
								51	55
								58	62
								64	69
								70	76
								77	82

GOORV / GOORV - S

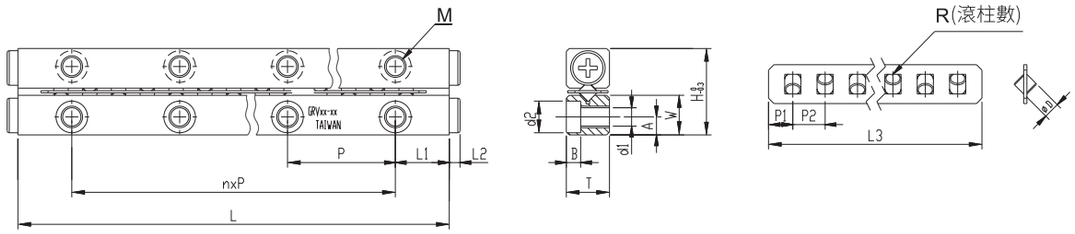

規格說明

型號表示		最大行程	外型尺寸(mm)							保持器規格(mm)				
標準規格	耐蝕規格	(mm)	H	T	W	L	n*p	L1	L2	ØD	L3	R	P1	P2
GOORV03-50	GOORV03-50-S	34				50	1*25				36.4	7		
GOORV03-75	GOORV03-75-S	54				75	2*25				51.4	10		
GOORV03-100	GOORV03-100-S	74				100	3*25				66.4	13		
GOORV03-125	GOORV03-125-S	104				125	4*25				76.4	15		
GOORV03-150	GOORV03-150-S	124				150	5*25				91.4	18		
GOORV03-175	GOORV03-175-S	144	18	8	8.3	175	6*25	12.5	2	Ø3	106.4	21	3.2	5
GOORV03-200	GOORV03-200-S	164				200	7*25				121.4	24		
GOORV03-225	GOORV03-225-S	184				225	8*25				136.4	27		
GOORV03-250	GOORV03-250-S	204				250	9*25				151.4	30		
GOORV03-275	GOORV03-275-S	224				275	10*25				166.4	33		
GOORV03-300	GOORV03-300-S	244				300	11*25				181.4	36		
GOORV04-80	GOORV04-80-S	54				80	1*40				57.6	8		
GOORV04-120	GOORV04-120-S	92				120	2*40				78.6	11		
GOORV04-160	GOORV04-160-S	130				160	3*40				99.6	14		
GOORV04-200	GOORV04-200-S	154				200	4*40				127.6	18		
GOORV04-240	GOORV04-240-S	192				240	5*40				148.6	21		
GOORV04-280	GOORV04-280-S	230	22	11	10	280	6*40	20	2	Ø4	169.6	24	4.3	7
GOORV04-320	GOORV04-320-S	254				320	7*40				197.6	28		
GOORV04-360	GOORV04-360-S	292				360	8*40				218.6	31		
GOORV04-400	GOORV04-400-S	330				400	9*40				239.6	34		
GOORV04-440	GOORV04-440-S	354				440	10*40				267.6	38		
GOORV04-480	GOORV04-480-S	392				480	11*40				288.6	41		

訂購方法：

GOOR	-	V	-	03	-	75	-	S	-	P
滾柱		V軌		滾柱直徑		滑軌長度		耐蝕規格		滑軌精度等級

GOORV / GOORV - S

構成零件

材質 / 零件 / 型號	軌道	滾柱	保持架
GOORV	SUJ2		SUS304
GOORV - S	SUS440C +化學鎳	SUS440C	

GOORV - S 軌道面V溝未做化學鎳處理

安裝孔尺寸(mm)					單一顆滾柱負荷			質量(g) / 2支	
A	M	d1	d2	B	基本動態負荷 (C)	基本靜態負荷 (Co)	荷重能力 (Fu)	標準規格	防銹規格
								46	49
								68	73
								90	97
								112	120
								134	144
3.5	M4	3.3	6	3.1	638N/1pcs	761N/1pcs	254N/1pcs	157	168
								179	191
								201	215
								223	239
								245	262
								267	286
								122	130
								180	193
								238	254
								296	317
								355	380
4.5	M5	4.3	7.5	4.1	1230N/1pcs	1170N/1pcs	390N/1pcs	413	442
								472	505
								530	568
								589	631
								647	694
								706	756

GOORV / GOORV - S

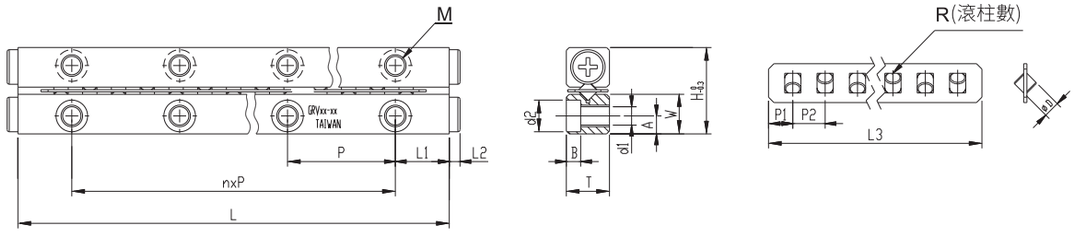

規格說明

型號表示		最大行程(mm)	外型尺寸(mm)							保持器規格(mm)				
標準規格	耐蝕規格		H	T	W	L	n*p	L1	L2	ØD	L3	R	P1	P2
GOORV06-100	GOORV06-100-S	80				100	1*50				64.8	7		
GOORV06-150	GOORV06-150-S	108				150	2*50				100.8	11		
GOORV06-200	GOORV06-200-S	154				200	3*50				127.8	14		
GOORV06-250	GOORV06-250-S	200				250	4*50				154.8	17		
GOORV06-300	GOORV06-300-S	246				300	5*50				181.8	20		
GOORV06-350	GOORV06-350-S	274	31	15	14	350	6*50	25	2	Ø6	217.8	24	5.4	9
GOORV06-400	GOORV06-400-S	320				400	7*50				244.8	27		
GOORV06-450	GOORV06-450-S	366				450	8*50				271.8	30		
GOORV06-500	GOORV06-500-S	412				500	9*50				298.8	33		
GOORV06-550	GOORV06-550-S	458				550	10*50				325.8	36		
GOORV06-600	GOORV06-600-S	486				600	11*50				361.8	40		
GOORV09-200	/	158				200	1*100				130.0	9		
GOORV09-300	/	246				300	2*100				186.0	13		
GOORV09-400	/	306				400	3*100				256.0	18		
GOORV09-500	/	394				500	4*100				312.0	22		
GOORV09-600	/	482				600	5*100				368.0	26		
GOORV09-700	/	570	44	22	20.2	700	6*100	50	3.5	Ø9	424.0	30	9	14
GOORV09-800	/	658				800	7*100				480.0	34		
GOORV09-900	/	746				900	8*100				536.0	38		
GOORV09-1000	/	806				1000	9*100				606.0	43		
GOORV09-1100	/	894				1100	10*100				662.0	47		
GOORV09-1200	/	982				1200	11*100				718.0	51		
GOORV12-200	/	160				200	1*100				130.0	7		
GOORV12-300	/	216				300	2*100				202.0	11		
GOORV12-400	/	308				400	3*100				256.0	14		
GOORV12-500	/	400				500	4*100				310.0	17		
GOORV12-600	/	492				600	5*100				364.0	20		
GOORV12-700	/	548	58	28	26.9	700	6*100	50	3.5	Ø12	436.0	24	11	18
GOORV12-800	/	640				800	7*100				490.0	27		
GOORV12-900	/	732				900	8*100				544.0	30		
GOORV12-1000	/	824				1000	9*100				598.0	33		
GOORV12-1100	/	916				1100	10*100				652.0	36		
GOORV12-1200	/	972				1200	11*100				724.0	40		

訂購方法：

GOOR	-	V	-	06	-	200	-	S	-	P
滾柱		V軌		滾柱直徑		滑軌長度		耐蝕規格		滑軌精度等級

GOORV / GOORV - S

構成零件

材質 / 零件 / 型號	軌道	滾柱	保持架
GOORV	SUJ2		SUS304
GOORV - S	SUS440C +化學鎳	SUS440C	

GOORV - S 軌道面V溝未做化學鎳處理

安裝孔尺寸(mm)					單一顆滾柱負荷			質量(g) / 2支	
A	M	d1	d2	B	基本動態負荷 (C)	基本靜態負荷 (Co)	荷重能力 (Fu)	標準規格	防銹規格
								287	311
								435	466
								577	618
								721	773
								864	925
6	M6	5.3	9.5	5.2	2570N/1pcs	2632N/1pcs	877N/1pcs	1006	1078
								1150	1232
								1292	1385
								1436	1539
								1579	1691
								1273	1846
								1267	/
								1891	/
								2509	/
								3133	/
								3756	/
9	M8	6.8	10.5	6.2	7190N/1pcs	7274N/1pcs	2425N/1pcs	4628.1	/
								4915.2	/
								5525.3	/
								6140.9	/
								6751.1	/
								7361.2	/
								2114	/
								3161	/
								4195	/
								5242	/
								6276	/
12	M10	8.5	13.5	8.2	14700N/1pcs	13187N/1pcs	4396N/1pcs	7734.8	/
								8829.2	/
								9261.2	/
								10281.7	/
								11302.3	/
								12336.4	/

GOORVP

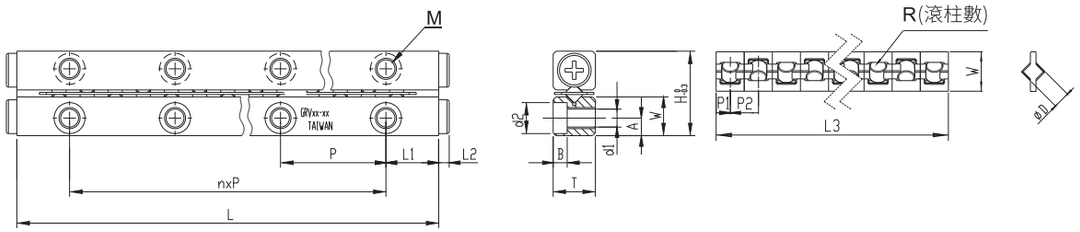

規格說明

型號表示	最大行程	外型尺寸(mm)							保持器規格(mm)				
標準規格	(mm)	H	T	W	L	n*p	L1	L2	ØD	L3	R	P1	P2
GOORVP01-20	8.4	8.5	4	3.9	20	1*10	5	1.3	Ø1.5	15.8	5	1.9	3
GOORVP01-30	16.4				30	2*10				21.8	7		
GOORVP01-40	24.4				40	3*10				27.8	9		
GOORVP01-50	32.4				50	4*10				33.8	11		
GOORVP01-60	40.4				60	5*10				39.8	13		
GOORVP01-70	48.4				70	6*10				45.8	15		
GOORVP01-80	56.4				80	7*10				51.8	17		
GOORVP02-30	16.8	12	6	5.5	30	1*15	7.5	1.5	Ø2	21.6	5	2.8	4
GOORVP02-45	22.8				45	2*15				33.6	8		
GOORVP02-60	36.8				60	3*15				41.6	10		
GOORVP02-75	50.8				75	4*15				49.6	12		
GOORVP02-90	64.8				90	5*15				57.6	14		
GOORVP02-105	78.8				105	6*15				65.6	16		
GOORVP02-120	92.8				120	7*15				73.6	18		
GOORVP02-135	98.8				135	8*15				85.6	21		
GOORVP02-150	112.8				150	9*15				93.6	23		
GOORVP02-165	126.8				165	10*15				101.6	25		
GOORVP02-180	140.8				180	11*15				109.6	27		
GOORVP03-50	27.2	18	8	8.3	50	1*25	12.5	2	Ø3	36.4	7	3.2	5
GOORVP03-75	47.2				75	2*25				51.4	10		
GOORVP03-100	67.2				100	3*25				66.4	13		
GOORVP03-125	97.2				125	4*25				76.4	15		
GOORVP03-150	117.2				150	5*25				91.4	18		
GOORVP03-175	137.2				175	6*25				106.4	21		
GOORVP03-200	157.2				200	7*25				121.4	24		
GOORVP03-225	177.2				225	8*25				136.4	27		
GOORVP03-250	197.2				250	9*25				151.4	30		
GOORVP03-275	217.2				275	10*25				166.4	33		
GOORVP03-300	237.2				300	11*25				181.4	36		

訂購方法：

GOOR	-	V	-	P	-	06	-	100	-	P
滾柱		V軌		塑膠保持器		滾柱直徑		滑軌長度		滑軌精度等級

GOORVP

構成零件

材質 / 零件 / 型號	軌道	滾柱	保持架
GOORVP	SUJ2		工程塑膠

安裝孔尺寸(mm)					單一顆滾柱負荷			質量(g) / 2支
A	M	d1	d2	B	基本動態負荷 (C)	基本靜態負荷 (Co)	荷重能力 (Fu)	標準規格
1.8	M2	1.65	3	1.4	125N/1pcs	144N/1pcs	48N/1pcs	4.0
								6.0
								8.0
								10.0
								12.0
								14.0
								16.0
2.5	M3	2.55	4.4	2	293N/1pcs	292N/1pcs	97N/1pcs	13.0
								20.0
								26.0
								32.0
								39.0
								45.0
								51.0
								58.0
								64.0
								70.0
								77.0
3.5	M4	3.3	6	3.1	638N/1pcs	761N/1pcs	254N/1pcs	46.0
								68.0
								90.0
								112.0
								134.0
								157.0
								179.0
								201.0
								223.0
								245.0
								267.0

GOORVP

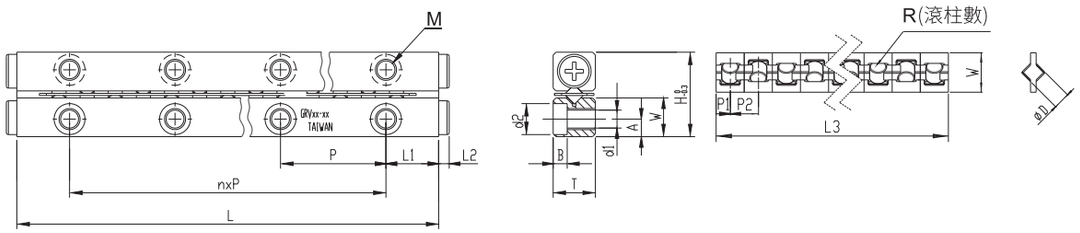

規格說明

型號表示	最大行程	外型尺寸(mm)							保持器規格(mm)				
標準規格	(mm)	H	T	W	L	n*p	L1	L2	ØD	L3	R	P1	P2
GOORVP04-80	44.8				80	1*40				57.6	8		
GOORVP04-120	82.8				120	2*40				78.6	11		
GOORVP04-160	120.8				160	3*40				99.6	14		
GOORVP04-200	144.8				200	4*40				127.6	18		
GOORVP04-240	182.8				240	5*40				148.6	21		
GOORVP04-280	220.8	22	11	10	280	6*40	20	2	Ø4	169.6	24	4.3	7
GOORVP04-320	244.8				320	7*40				197.6	28		
GOORVP04-360	282.8				360	8*40				218.6	31		
GOORVP04-400	320.8				400	9*40				239.6	34		
GOORVP04-440	344.8				440	10*40				267.6	38		
GOORVP04-480	382.8				480	11*40				288.6	41		
GOORVP06-100	70.4				100	1*50				64.8	7		
GOORVP06-150	98.4				150	2*50				100.8	11		
GOORVP06-200	144.4				200	3*50				127.8	14		
GOORVP06-250	190.4				250	4*50				154.8	17		
GOORVP06-300	236.4				300	5*50				181.8	20		
GOORVP06-350	264.4	31	15	14	350	6*50	25	2	Ø6	217.8	24	5.4	9
GOORVP06-400	310.4				400	7*50				244.8	27		
GOORVP06-450	356.4				450	8*50				271.8	30		
GOORVP06-500	402.4				500	9*50				298.8	33		
GOORVP06-550	448.4				550	10*50				325.8	36		
GOORVP06-600	476.4				600	11*50				361.8	40		

訂購方法：	GOOR	-	V	-	P	-	06	-	100	-	P
	滾柱		V軌		塑膠保持器		滾柱直徑		滑軌長度		滑軌精度等級

GOORVP

構成零件

材質 / 零件 / 型號	軌道	滾柱	保持架
GOORVP	SUJ2		工程塑膠

安裝孔尺寸(mm)					單一顆滾柱負荷			質量(g) / 2支
A	M	d1	d2	B	基本動態負荷 (C)	基本靜態負荷 (Co)	荷重能力 (Fu)	標準規格
								122
								180
								238
								296
								355
4.5	M5	4.3	7.5	4.1	1230N/1pcs	1170N/1pcs	390N/1pcs	413
								472
								530
								589
								647
								706
								287
								435
								577
								721
								864
6	M6	5.3	9.5	5.2	2570N/1pcs	2632N/1pcs	877N/1pcs	1006
								1150
								1292
								1436
								1579
								1273

GOORD / GOORD - S

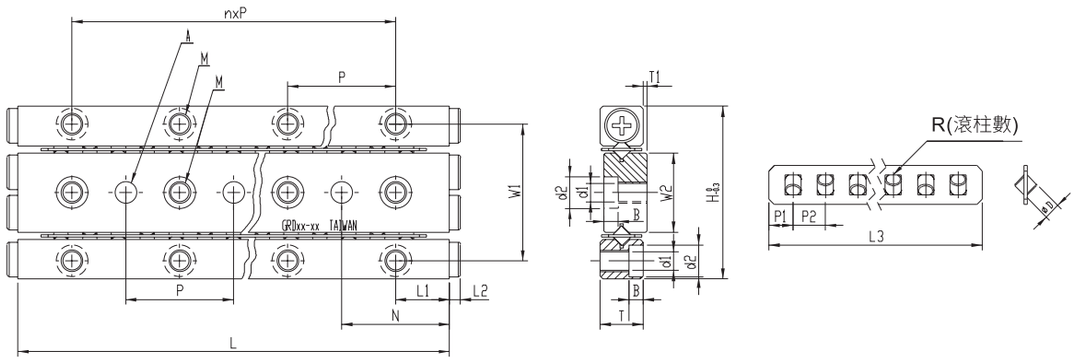

規格說明

型號表示		最大行程	外型尺寸(mm)									保持器規格(mm)				
標準規格	耐蝕規格	(mm)	H	T	L	n*p	W1	W2	L1	L2	N	ØD	L3	R	P1	P2
GOORD01-20	GOORD01-20-S	13			20	1*10							15.8	5		
GOORD01-30	GOORD01-30-S	21			30	2*10							21.8	7		
GOORD01-40	GOORD01-40-S	29			40	3*10							27.8	9		
GOORD01-50	GOORD01-50-S	37	17	4	50	4*10	13.4	7.8	5	1.3	10	Ø1.5	33.8	11	1.9	3
GOORD01-60	GOORD01-60-S	45			60	5*10							39.8	13		
GOORD01-70	GOORD01-70-S	53			70	6*10							45.8	15		
GOORD01-80	GOORD01-80-S	61			80	7*10							51.8	17		
GOORD02-30	GOORD02-30-S	24			30	1*15							21.6	5		
GOORD02-45	GOORD02-45-S	30			45	2*15							33.6	8		
GOORD02-60	GOORD02-60-S	44			60	3*15							41.6	10		
GOORD02-75	GOORD02-75-S	58			75	4*15							49.6	12		
GOORD02-90	GOORD02-90-S	72			90	5*15							57.6	14		
GOORD02-105	GOORD02-105-S	86	24	6	105	6*15	19	11	7.5	1.5	15	Ø2	65.6	16	2.8	4
GOORD02-120	GOORD02-120-S	100			120	7*15							73.6	18		
GOORD02-135	GOORD02-135-S	106			135	8*15							85.6	21		
GOORD02-150	GOORD02-150-S	120			150	9*15							93.6	23		
GOORD02-165	GOORD02-165-S	134			165	10*15							101.6	25		
GOORD02-180	GOORD02-180-S	148			180	11*15							109.6	27		

訂購方法：

GOOR	-	D	-	01	-	40	-	S	-	P
滾柱		三軌式		滾柱直徑		滑軌長度		耐蝕規格		滑軌精度等級

GOORD / GOORD - S

構成零件

材質 零件 / 型號	軌道	滾柱	保持架
GOORD	SUJ2		SUS304
GOORD - S	SUS440C +化學鎳	SUS440C	

GOORD - S軌道面V溝未做化學鎳處理

安裝孔尺寸(mm)						單一顆滾柱負荷			質量(g)	
T1	M	d1	d2	A	B	基本動態負荷 (C)	基本靜態負荷 (Co)	荷重能力 (Fu)	標準規格	防銹規格
									9	9
									13	13
									17	18
0.5	M2	1.65	3	$2^{+0.010}_{0}$	1.4	125N/1pcs	144N/1pcs	48N/1pcs	20	22
									24	26
									29	31
									33	35
									27	29
									40	43
									53	57
									66	70
									78	84
0.5	M3	2.55	4.4	$3^{+0.010}_{0}$	2	293N/1pcs	292N/1pcs	97N/1pcs	91	98
									104	111
									117	125
									130	139
									142	153
									155	166

GOORD / GOORD - S

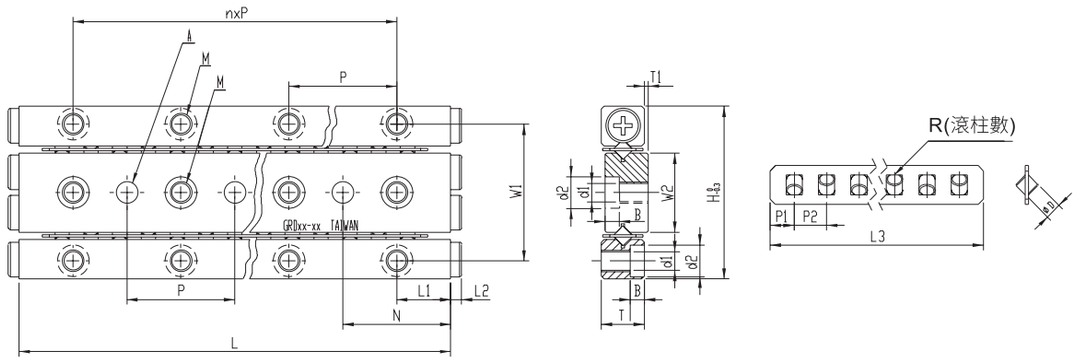

規格說明

型號表示		最大行程	外型尺寸(mm)										保持器規格(mm)			
標準規格	耐蝕規格	(mm)	H	T	L	n*p	W1	W2	L1	L2	N	ØD	L3	R	P1	P2
GOORD03-50	GOORD03-50-S	34			50	1*25							36.4	7		
GOORD03-75	GOORD03-75-S	54			75	2*25							51.4	10		
GOORD03-100	GOORD03-100-S	74			100	3*25							66.4	13		
GOORD03-125	GOORD03-125-S	104			125	4*25							76.4	15		
GOORD03-150	GOORD03-150-S	124			150	5*25							91.4	18		
GOORD03-175	GOORD03-175-S	144	36	8	175	6*25	29	16.6	12.5	3	25	Ø3	106.4	21	3.2	5
GOORD03-200	GOORD03-200-S	164			200	7*25							121.4	24		
GOORD03-225	GOORD03-225-S	184			225	8*25							136.4	27		
GOORD03-250	GOORD03-250-S	204			250	9*25							151.4	30		
GOORD03-275	GOORD03-275-S	224			275	10*25							166.4	33		
GOORD03-300	GOORD03-300-S	244			300	11*25							181.4	36		
GOORD04-80	GOORD04-80-S	54			80	1*40							57.6	8		
GOORD04-120	GOORD04-120-S	92			120	2*40							78.6	11		
GOORD04-160	GOORD04-160-S	130			160	3*40							99.6	14		
GOORD04-200	GOORD04-200-S	154			200	4*40							127.6	18		
GOORD04-240	GOORD04-240-S	192			240	5*40							148.6	21		
GOORD04-280	GOORD04-280-S	230	44	11	280	6*40	35	20	20	2	40	Ø4	169.6	24	4.3	7
GOORD04-320	GOORD04-320-S	254			320	7*40							197.6	28		
GOORD04-360	GOORD04-360-S	292			360	8*40							218.6	31		
GOORD04-400	GOORD04-400-S	330			400	9*40							239.6	34		
GOORD04-440	GOORD04-440-S	354			440	10*40							267.6	38		
GOORD04-480	GOORD04-480-S	392			480	11*40							288.6	41		

訂購方法：

GOOR	-	D	-	03	-	75	-	S	-	P
滾柱		三軌式		滾柱直徑		滑軌長度		耐蝕規格		滑軌精度等級

構成零件

材質 / 零件 / 型號	軌道	滾柱	保持架
GOORD	SUJ2		SUS304
GOORD - S	SUS440C +化學鎳	SUS440C	

GOORD - S軌道面V溝未做化學鎳處理

安裝孔尺寸(mm)						單一顆滾柱負荷			質量(g)	
T1	M	d1	d2	A	B	基本動態負荷 (C)	基本靜態負荷 (Co)	荷重能力 (Fu)	標準規格	防銹規格
									94	101
									139	148
									183	196
									228	244
									273	292
0.5	M4	3.3	6	$4^{+0.012}_{0}$	3.1	638N/1pcs	761N/1pcs	254N/1pcs	317	340
									362	387
									406	435
									451	483
									496	531
									540	579
									248	265
									366	392
									484	518
									602	645
									722	773
0.5	M5	4.3	7.5	$5^{+0.012}_{0}$	4.1	1230N/1pcs	1170N/1pcs	390N/1pcs	840	900
									959	1028
									1079	1156
									1197	1283
									1316	1411
									1434	1538

GOORDP

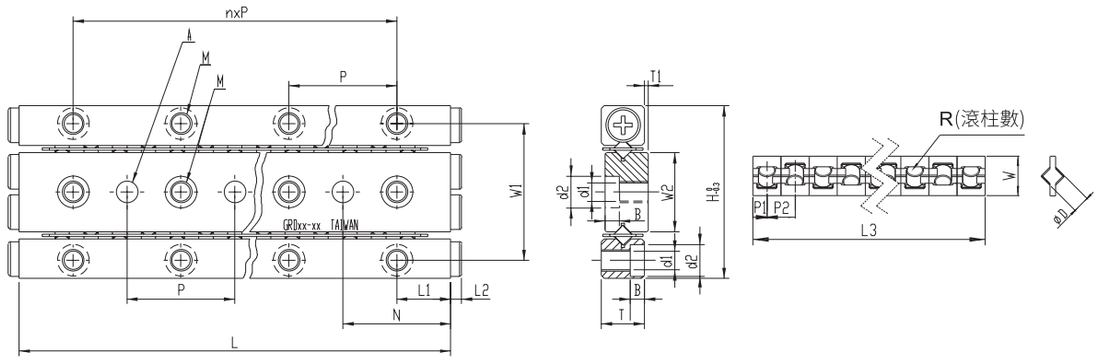

規格說明

型號表示	最大行程	外型尺寸(mm)										保持器規格(mm)			
標準規格	(mm)	H	T	L	n*p	W1	W2	L1	L2	N	ØD	L3	R	P1	P2
GOORDP01-20	13	17	4	20	1*10	13.4	7.8	5	1.3	10	Ø1.5	15.8	5	1.9	3
GOORDP01-30	21			30	2*10							21.8	7		
GOORDP01-40	29			40	3*10							27.8	9		
GOORDP01-50	37			50	4*10							33.8	11		
GOORDP01-60	45			60	5*10							39.8	13		
GOORDP01-70	53			70	6*10							45.8	15		
GOORDP01-80	61			80	7*10							51.8	17		
GOORDP02-30	24	24	6	30	1*15	19	11	7.5	1.5	15	Ø2	21.6	5	2.8	4
GOORDP02-45	30			45	2*15							33.6	8		
GOORDP02-60	44			60	3*15							41.6	10		
GOORDP02-75	58			75	4*15							49.6	12		
GOORDP02-90	72			90	5*15							57.6	14		
GOORDP02-105	86			105	6*15							65.6	16		
GOORDP02-120	100			120	7*15							73.6	18		
GOORDP02-135	106			135	8*15							85.6	21		
GOORDP02-150	120			150	9*15							93.6	23		
GOORDP02-165	134			165	10*15							101.6	25		
GOORDP02-180	148			180	11*15							109.6	27		
GOORDP03-50	34	36	8	50	1*25	29	16.6	12.5	2	2.5	Ø3	36.4	7	3.2	5
GOORDP03-75	54			75	2*25							51.4	10		
GOORDP03-100	74			100	3*25							66.4	13		
GOORDP03-125	104			125	4*25							76.4	15		
GOORDP03-150	124			150	5*25							91.4	18		
GOORDP03-175	144			175	6*25							106.4	21		
GOORDP03-200	164			200	7*25							121.4	24		
GOORDP03-225	184			225	8*25							136.4	27		
GOORDP03-250	204			250	9*25							151.4	30		
GOORDP03-275	224			275	10*25							166.4	33		
GOORDP03-300	244			300	11*25							181.4	36		
GOORDP04-80	54	44	11	80	1*40	35	20	20	2	40	Ø4	57.6	8	4.3	7
GOORDP04-120	92			120	2*40							78.6	11		
GOORDP04-160	130			160	3*40							99.6	14		
GOORDP04-200	154			200	4*40							127.6	18		
GOORDP04-240	192			240	5*40							148.6	21		
GOORDP04-280	230			280	6*40							169.6	24		
GOORDP04-320	254			320	7*40							197.6	28		
GOORDP04-360	292			360	8*40							218.6	31		
GOORDP04-400	330			400	9*40							239.6	34		
GOORDP04-440	354			440	10*40							267.6	38		
GOORDP04-480	392			480	11*40							288.6	41		

訂購方法：

GOOR	-	D	-	P	-	03	-	75	-	P
滾柱		三軌式		塑膠保持器		滾柱直徑		滑軌長度		滑軌精度等級

GOORDP

構成零件

材質 / 零件 / 型號	軌道	滾柱	保持架
GOORDP	SUJ2		工程塑膠

安裝孔尺寸(mm)						單一顆滾柱負荷			質量(g)
T1	M	d1	d2	A	B	基本動態負荷 (C)	基本靜態負荷 (Co)	荷重能力 (Fu)	標準規格
0.5	M2	1.65	3	$2^{+0.010}_{0}$	1.4	125N/1pcs	144N/1pcs	48N/1pcs	9
									13
									17
									20
									24
									29
									33
0.5	M3	2.55	4.4	$3^{+0.010}_{0}$	2	293N/1pcs	292N/1pcs	97N/1pcs	27
									40
									53
									66
									78
									91
									104
									117
									130
									142
									155
0.5	M4	3.3	6	$4^{+0.012}_{0}$	3.1	638N/1pcs	761N/1pcs	254N/1pcs	94
									139
									183
									228
									273
									317
									362
									406
									451
									496
									540
0.5	M5	4.3	7.5	$5^{+0.012}_{0}$	4.1	1230N/1pcs	1170N/1pcs	390N/1pcs	248
									366
									484
									602
									722
									840
									959
									1079
									1197
									1316
									1434

GOOBV

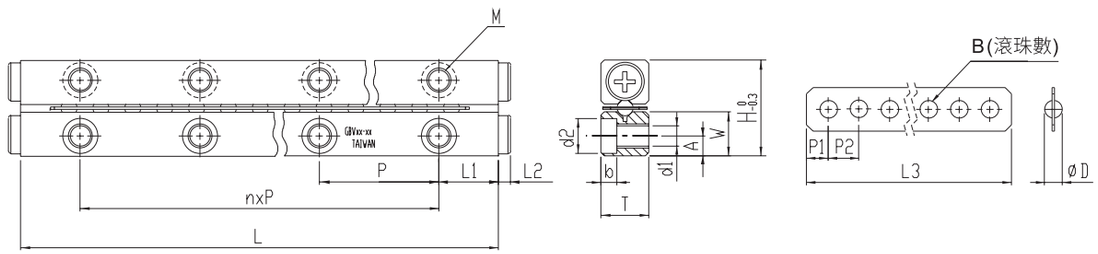

規格說明

型號表示	最大行程 (mm)	外型尺寸(mm)							保持器規格(mm)				
		H	T	W	L	n*p	L1	L2	ØD	L3	B	P1	P2
GOOBV01-20	13				20	1*10				15.5	5		
GOOBV01-30	21				30	2*10				21.5	7		
GOOBV01-40	29				40	3*10				27.5	9		
GOOBV01-50	37	8.5	4	3.9	50	4*10	5	1.3	Ø1.5	33.5	11	1.75	3
GOOBV01-60	45				60	5*10				39.5	13		
GOOBV01-70	53				70	6*10				45.5	15		
GOOBV01-80	61				80	7*10				51.5	17		
GOOBV02-30	24				30	1*15				20.6	5		
GOOBV02-45	30				45	2*15				32.6	8		
GOOBV02-60	44				60	3*15				40.6	10		
GOOBV02-75	58				75	4*15				48.6	12		
GOOBV02-90	72				90	5*15				56.6	14		
GOOBV02-105	86	12	6	5.5	105	6*15	7.5	1.5	Ø2	64.6	16	2.3	4
GOOBV02-120	100				120	7*15				72.6	18		
GOOBV02-135	106				135	8*15				84.6	21		
GOOBV02-150	120				150	9*15				92.6	23		
GOOBV02-165	134				165	10*15				100.6	25		
GOOBV02-180	148				180	11*15				108.6	27		

訂購方法：

GOOB	-	V	-	01	-	40	-	P
滾珠		V軌		滾珠直徑		滑軌長度		滑軌精度等級

GOOBV

構成零件

材質 / 零件 / 型號	軌道	滾珠	保持架
GOOBV	SUJ2		磷青銅 (C5191)

安裝孔尺寸(mm)					單一顆滾珠負荷			質量(g) / 2支
A	M	d1	d2	b	基本動態負荷 (C)	基本靜態負荷 (Co)	荷重能力 (Fu)	標準規格
								4
								6
								8
1.8	M2	1.65	3	1.4	7.6N/1pcs	21N/1pcs	7.0N/1pcs	10
								12
								14
								16
								13
								20
								26
								32
								39
2.5	M3	2.55	4.4	2	12N/1pcs	37N/1pcs	12.3N/1pcs	45
								51
								58
								64
								70
								77

GOOBV

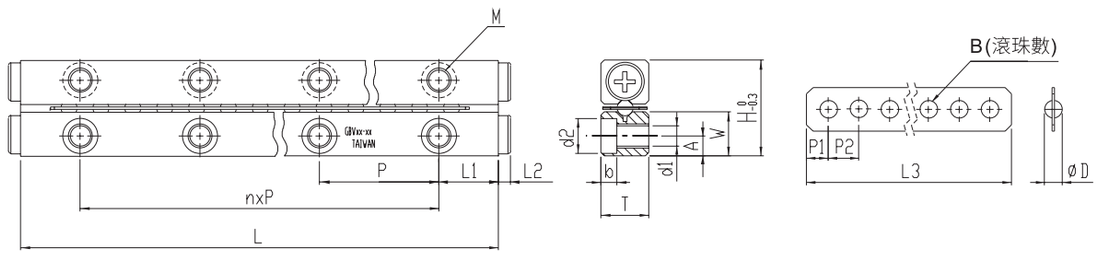

規格說明

型號表示	最大行程 (mm)	外型尺寸(mm)							保持器規格(mm)				
		H	T	W	L	n*p	L1	L2	ØD	L3	B	P1	P2
GOOBV03-50	34	18	8	8.3	50	1*25	12.5	2	Ø3	35.7	7	2.86	5
GOOBV03-75	54				75	2*25				50.7	10		
GOOBV03-100	74				100	3*25				65.7	13		
GOOBV03-125	104				125	4*25				75.7	15		
GOOBV03-150	124				150	5*25				90.7	18		
GOOBV03-175	144				175	6*25				105.7	21		
GOOBV03-200	164				200	7*25				120.7	24		
GOOBV03-225	184				225	8*25				135.7	27		
GOOBV03-250	204				250	9*25				150.7	30		
GOOBV03-275	224				275	10*25				165.7	33		
GOOBV03-300	244				300	11*25				180.7	36		
GOOBV04-80	54	22	11	10	80	1*40	20	2	Ø4	56.8	8	3.9	7
GOOBV04-120	92				120	2*40				77.8	11		
GOOBV04-160	130				160	3*40				98.8	14		
GOOBV04-200	154				200	4*40				126.8	18		
GOOBV04-240	192				240	5*40				147.8	21		
GOOBV04-280	230				280	6*40				168.8	24		
GOOBV04-320	254				320	7*40				196.8	28		
GOOBV04-360	292				360	8*40				217.8	31		
GOOBV04-400	330				400	9*40				238.8	34		
GOOBV04-440	354				440	10*40				266.8	38		
GOOBV04-480	392				480	11*40				287.8	41		

訂購方法：

GOOB	-	V	-	03	-	75	-	P
滾珠		V軌		滾珠直徑		滑軌長度		滑軌精度等級

GOOBV

構成零件

材質 / 零件 / 型號	軌道	滾珠	保持架
GOOBV	SUJ2		磷青銅 (C5191)

安裝孔尺寸(mm)					單一顆滾珠負荷			質量(g) / 2支
A	M	d1	d2	b	基本動態負荷 (C)	基本靜態負荷 (Co)	荷重能力 (Fu)	標準規格
3.5	M4	3.3	6	3.1	26.5N/1pcs	84N/1pcs	28N/1pcs	46
								68
								90
								112
								134
								156
								178
								200
								222
								244
								266
4.5	M5	4.3	7.5	4.1	43N/1pcs	148N/1pcs	49.3N/1pcs	121
								179
								237
								295
								353
								411
								470
								528
								586
								645
								703

GOOBV

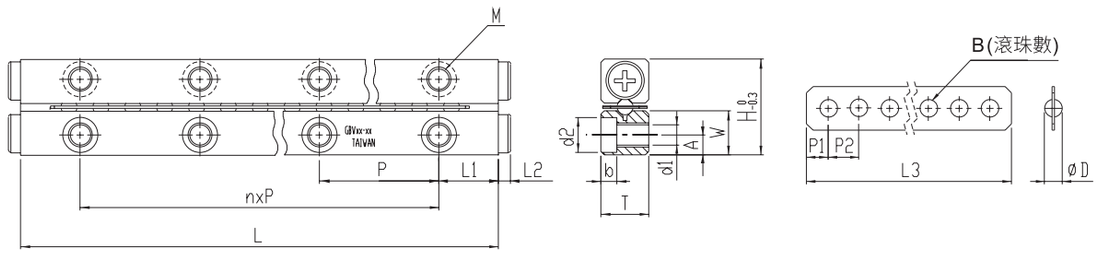

規格說明

型號表示	最大行程 (mm)	外型尺寸(mm)							保持器規格(mm)				
		H	T	W	L	n*p	L1	L2	ØD	L3	B	P1	P2
GOOBV06-100	80				100	1*50				63.6	7		
GOOBV06-150	108				150	2*50				99.6	11		
GOOBV06-200	154				200	3*50				126.6	14		
GOOBV06-250	200				250	4*50				153.6	17		
GOOBV06-300	246				300	5*50				180.6	20		
GOOBV06-350	274	31	15	14	350	6*50	25	2	6	216.6	24	4.8	9
GOOBV06-400	320				400	7*50				243.6	27		
GOOBV06-450	366				450	8*50				270.6	30		
GOOBV06-500	412				500	9*50				297.6	33		
GOOBV06-550	458				550	10*50				324.6	36		
GOOBV06-600	486				600	11*50				360.6	40		

訂購方法：

GOOB	-	V	-	06	-	200	-	P
滾珠		V軌		滾珠直徑		滑軌長度		滑軌精度等級

GOOBV

構成零件

材質 / 零件 / 型號	軌道	滾珠	保持架
GOOBV	SUJ2		磷青銅 (C5191)

安裝孔尺寸(mm)					單一顆滾珠負荷			質量(g) / 2支
A	M	d1	d2	b	基本動態負荷 (C)	基本靜態負荷 (Co)	荷重能力 (Fu)	標準規格
								287
								429
								571
								712
								852
6	M6	5.3	9.5	5.2	92N/1pcs	330N/1pcs	110N/1pcs	993
								1135
								1275
								1417
								1558
								1250

GOOBD

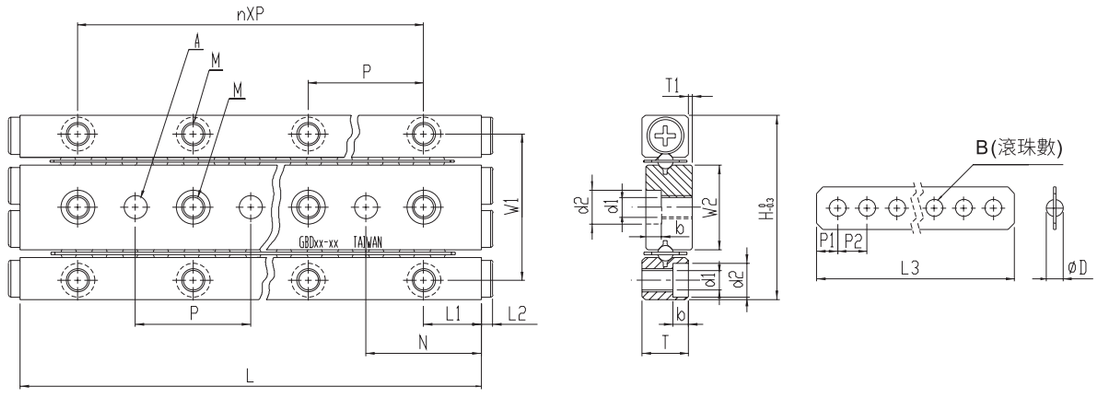

規格說明

型號表示	最大行程 (mm)	外型尺寸(mm)									保持器規格(mm)					
		H	T	L	n*p	W1	W2	L1	L2	N	ØD	L3	B	P1	P2	T1
GOOBD01-20	13			20	1*10							15.5	5			
GOOBD01-30	21			30	2*10							21.5	7			
GOOBD01-40	29			40	3*10							27.5	9			
GOOBD01-50	37	17	4	50	4*10	13.4	7.8	5	1.3	10	Ø1.5	33.5	11	1.75	3	0.5
GOOBD01-60	45			60	5*10							39.5	13			
GOOBD01-70	53			70	6*10							45.5	15			
GOOBD01-80	61			80	7*10							51.5	17			
GOOBD02-30	24			30	1*15							20.6	5			
GOOBD02-45	30			45	2*15							32.6	8			
GOOBD02-60	44			60	3*15							40.6	10			
GOOBD02-75	58			75	4*15							48.6	12			
GOOBD02-90	72			90	5*15							56.6	14			
GOOBD02-105	86	24	6	105	6*15	19	11	7.5	1.5	15	Ø2	64.6	16	2.3	4	0.5
GOOBD02-120	100			120	7*15							72.6	18			
GOOBD02-135	106			135	8*15							84.6	21			
GOOBD02-150	120			150	9*15							92.6	23			
GOOBD02-165	134			165	10*15							100.6	25			
GOOBD02-180	148			180	11*15							108.6	27			

訂購方法：

GOOB	-	D	-	01	-	40	-	P
滾珠		三軌式		滾珠直徑		滑軌長度		滑軌精度等級

GOOBD

構成零件

零件 / 材質 / 型號	軌道	滾珠	保持架
GOOBD	SUJ2		磷青銅 (C5191)

安裝孔尺寸(mm)					單一顆滾珠負荷			質量(g)
M	d1	d2	A	B	基本動態負荷 (C)	基本靜態負荷 (Co)	荷重能力 (Fu)	標準規格
								9
								13
								16
M2	1.65	3	$2^{+0.010}_{0}$	1.4	7.6N/1pcs	21N/1pcs	7.0N/1pcs	20
								24
								28
								33
								27
								40
								53
								66
								78
M3	2.55	4.4	$3^{+0.010}_{0}$	2	12N/1pcs	37N/1pcs	12.3N/1pcs	91
								104
								117
								129
								142
								155

GOOBD

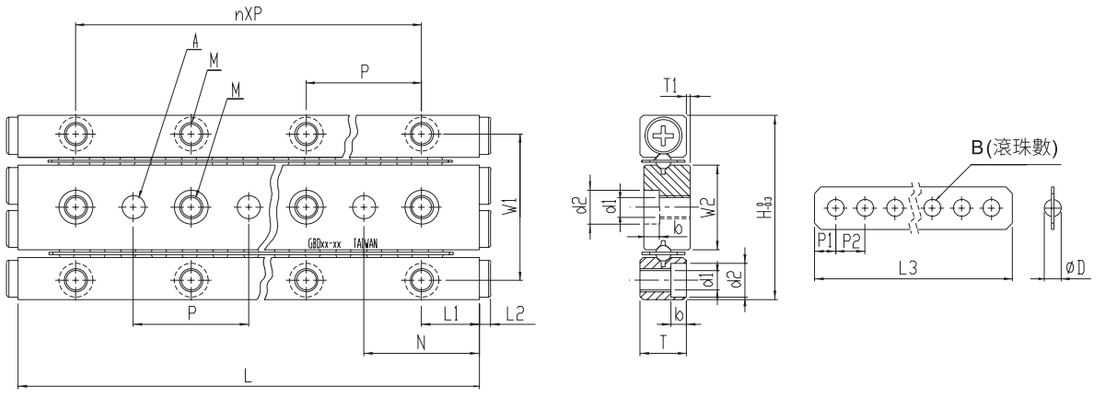

規格說明

型號表示	最大行程 (mm)	外型尺寸(mm)									保持器規格(mm)					
		H	T	L	n*p	W1	W2	L1	L2	N	ØD	L3	B	P1	P2	T1
GOOBD03-50	34			50	1*25							35.7	7			
GOOBD03-75	54			75	2*25							50.7	10			
GOOBD03-100	74			100	3*25							65.7	13			
GOOBD03-125	104			125	4*25							75.7	15			
GOOBD03-150	124			150	5*25							90.7	18			
GOOBD03-175	144	36	8	175	6*25	29	16.6	12.5	2	25	Ø3	105.7	21	2.86	5	0.5
GOOBD03-200	164			200	7*25							120.7	24			
GOOBD03-225	184			225	8*25							135.7	27			
GOOBD03-250	204			250	9*25							150.7	30			
GOOBD03-275	224			275	10*25							165.7	33			
GOOBD03-300	244			300	11*25							180.7	36			
GOOBD04-80	54			80	1*40							56.8	8			
GOOBD04-120	92			120	2*40							77.8	11			
GOOBD04-160	130			160	3*40							98.8	14			
GOOBD04-200	154			200	4*40							126.8	18			
GOOBD04-240	192			240	5*40							147.8	21			
GOOBD04-280	230	44	11	280	6*40	35	20	20	2	40	Ø4	168.8	24	3.9	7	0.5
GOOBD04-320	254			320	7*40							196.8	28			
GOOBD04-360	292			360	8*40							217.8	31			
GOOBD04-400	330			400	9*40							238.8	34			
GOOBD04-440	354			440	10*40							266.8	38			
GOOBD04-480	392			480	11*40							287.8	41			

訂購方法：

GOOB	-	D	-	03	-	75	-	P
滾珠		三軌式		滾珠直徑		滑軌長度		滑軌精度等級

GOOBD

構成零件

材質 / 零件 / 型號	軌道	滾珠	保持架
GOOBD	SUJ2		磷青銅 (C5191)

安裝孔尺寸(mm)					單一顆滾珠負荷			質量(g)
M	d1	d2	A	b	基本動態負荷 (C)	基本靜態負荷 (Co)	荷重能力 (Fu)	標準規格
								94
								139
								183
								228
								272
M4	3.3	6	$4^{+0.012}_{0}$	3.1	26.5N/1pcs	84N/1pcs	28N/1pcs	317
								361
								406
								450
								495
								539
								247
								365
								483
								601
								720
M5	4.3	7.5	$5^{+0.012}_{0}$	4.1	43N/1pcs	148N/1pcs	49.3N/1pcs	838
								957
								1076
								1194
								1314
								1432

型號說明

GOOR A 30 65 - S

單位：mm

GOOR	A					30	65	N
傳動方式	型式	一般	染黑(B)	防銹(N)	耐蝕(S)	滑台寬度	滑台長度	防銹材質
GOOR 滾柱	A					30、40、60 80、100、145	依標示規格選擇長度	N：S50C+化學鎳 S：SUS440C+化學鎳 B：S50C+磷酸鹽
	B					30、40、60 80、100、145		
	C					20、30、40		
	M					30、40、60 80、100		
	H					20、30、40		
	S					20、30、40		

- N系列滑台，為防銹規格，適用於無塵室環境。
- S系列滑台，為耐蝕規格，適用於無塵室環境。
- B系列滑台，為防銹規格，適用於一般環境。
- 所有零件皆經過超深冷處理，可增加耐磨耗壽命30%

※此表僅說明各規格代號，正確訂購型號(規格組合)請參閱後方各型號規格表，或洽詢業務。

滑台組成材質說明

適用環境	型號表示	材質表示			
		滑台本體	軌道	保持架	滾柱
一般環境	GOORA / GOORB / GOORC GOORM / GOORH / GOORS	鋁合金+陽極黑色	SUJ2	SUS304	SUJ2
防銹環境	GOORA-N / GOORB-N GOORC-N / GOORM-N GOORH-N / GOORS-N	S50C+化學鎳	SUJ2+化學鎳 ● 軌道面V溝，未做化學鎳處理	SUS304	SUJ2
防銹環境	GOORA-B / GOORB-B GOORC-B / GOORM-B GOORH-B / GOORS-B	S50C+磷酸鹽	SUJ2	SUS304	SUJ2
耐蝕環境	GOORA-S / GOORB-S GOORC-S / GOORM-S GOORH-S / GOORS-S	SUS440C+化學鎳 ● 此系列規格為本體與軌道一體成型 ● 軌道面V溝，未做化學鎳處理		SUS304	SUS440C

滑台介紹

直線運動滑台介紹

GOOYII直線運動滑台，係應用GOOYII滾柱式直線運動滑軌，V型溝槽和交叉滾柱搭配高精度加工的安裝台面，與底座，組配而成的精密直線運動滑台，並在滑台兩端設置行程距離的限制機構，是小型、高剛性的有限行程直線運動滑軌。將高精度、低摩擦的特色忠實呈現，適用於電子零件的自動安裝設備以及光學測定儀器使用。

滑台產品選用流程

1.選擇『台面寬度』及『長度』。
2.依滑台『安裝方式』選擇所需型式。
3.由目錄選定所需的產品規格型號。
4.依『使用環境』選擇標準規格、防銹規格或耐蝕規格。

滑台安裝方式選擇

螺紋鎖固型	沉頭鎖固型

GOORA

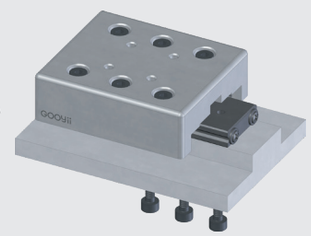

GOORM

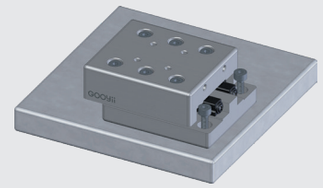

GOORS

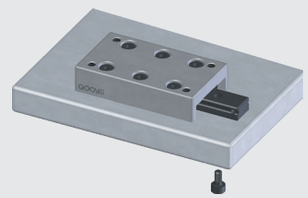

GOORB

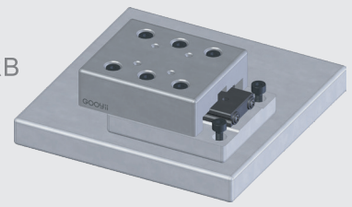

GOORC

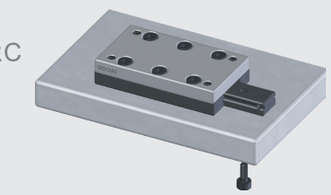

GOORH

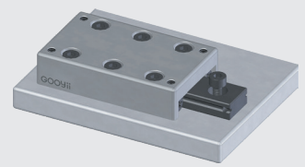

特性說明/精度說明

特性說明

高精度	為了能充分發揮GOOYII直線運動滑台，滾柱導軌的性能，滑台與底座的組裝平面均經過精密的研削加工，所以能夠擁有高精度的直線運動。
低摩擦	採用非循環方式，所以摩擦抵抗少。不論低速或高速領域均能呈現出安定的動作。
高剛性、不佔空間	除了發揮GOOYII直線運動滑台，滾柱導軌的高負荷容量及高剛性的特色外，也同時兼顧空間簡潔的設計。
不需要調整	精度、預壓以最適切的搭配組合，不用擔心繁瑣的調整作業，可直接使用節省寶貴時間。
安裝簡單	滑台與底座組裝配合孔的標準系列化，僅需利用螺栓來固定鎖緊便可輕鬆獲得高精度的直線運動。

精度說明

單位：mm

滑台精度檢驗標準			軌道精度檢驗標準		
台面長度	中間行走振幅	側邊行走振幅	N尺寸公差	M尺寸公差	真直度
0~50	0.002	0.004	- 0.015 - 0.035	- 0.03 - 0.07	0.002
50~100	0.002	0.005			0.002
100~150	0.003	0.006			0.003
150~200	0.003	0.007			0.003
200~250	0.003	0.007			0.003
250~300	0.003	0.007			0.003
300~350	0.004	0.008			0.004
350~400	0.004	0.008			0.004
400~450	0.004	0.008			0.004
450~500	0.004	0.008			0.004
500~550	0.004	0.009			0.004
550~600	0.004	0.009			0.004

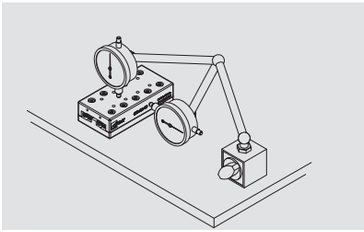

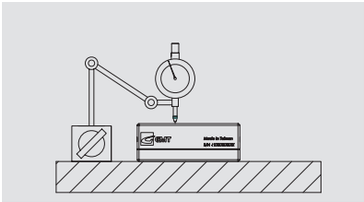

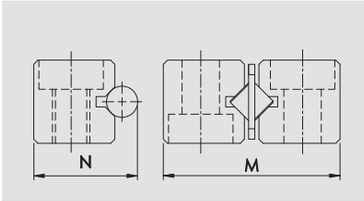

額定壽命計算

額定壽命計算

$$L = \left(\frac{f_T}{f_W} \cdot \frac{C}{P_C}\right)^{\frac{10}{3}} \times 100$$

L：額定壽命 (km)
C：基本動態負荷 (kN)
P_C：徑向負荷計算值 (kN)
f_T：溫度係數
f_W：負荷係數

f_T：溫度係數

運動系統的使用環境超過100°C 的高溫時，考慮高溫的不良影響，基本額定負荷乘以右圖中表示的溫度係數。

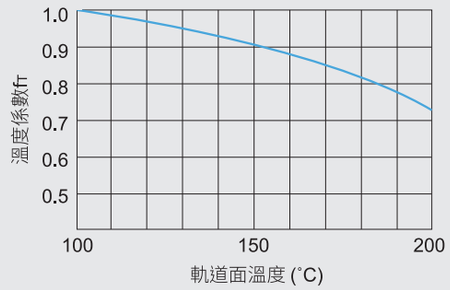

f_W：負荷係數

通常作往復運動的機械在運轉中，大都伴隨著振動或衝擊，特別是高速運轉時產生的振動或者經常反復啟動停止時的衝擊等，全部正確地算出是很困難的。因此，當實際作用負荷大小不能計算時，或速度、振動的影響很大時，請將基本額定負荷 (C) 除以右表中相應的經驗負荷係數。

負荷係數 (f_W)

振動 / 衝擊	速度(V)	f_W
微小	微速時 V≦0.25m/s	1~1.2
小	低速時 0.25<V≦1m/s	1.2~1.5

工作壽命時間 (L_h)

取得額定壽命 (L) 後，如果行程長度和每分鐘往返次數固定不變，則使用右側等式計算工作壽命時間。

$$L_h = \frac{L \times 10^6}{2 \times \ell_S \times n_1 \times 60}$$

L_h：工作壽命時間 (h)
ℓ_S：行程長度 (mm)
n_1：每分鐘往返次數 (min_1)

扭矩計算

扭矩 M_R

單顆靜負荷C_O 一列滾珠數B	兩列的中心距L_R 一列滾柱數R
滾珠	滾柱
$M_R = B*\cos\frac{\pi}{4}*C_O*L_R$	$M_R = \frac{R}{2}*C_O*L_R$

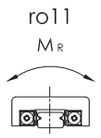

扭矩 M_P

滾珠之節距 P 滾珠數 = B	滾柱之節距 P 滾柱數 = R
滾珠	滾柱
$M_P = Fd \div Sf * 2^{\frac{7}{9}}*C_O*\cos\frac{\pi}{4}*P*\frac{2B^2-B}{6}$	$M_P = \frac{1}{2}*(\frac{R}{2})^2*C_O*P$

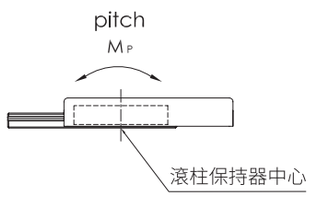

扭矩 M_y

滾珠	滾柱
$M_y = Fd \div Sf * 2^{\frac{7}{9}}*C_O*\cos\frac{\pi}{4}*P*\frac{2B^2-B}{6}$	$M_y = \frac{1}{2}*(R^2-R)*C_O*P$

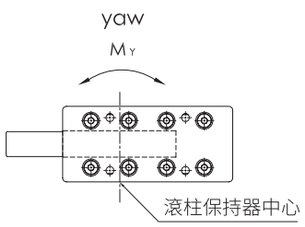

Sf ：安全係數

注意事項

請小心謹慎的操作	若不小心將GOOYII直線運動滑台掉落或異常碰撞擠壓，則可能造成V型溝滑槽與滾柱表面的敲痕，導致無法圓滑平順的作動，也會對精度產生不良影響。所以請特別謹慎的操作使用。
防塵	若粉塵、雜質混入直線運動滑台的內部，則可能造成精度或壽命的降低。在週遭環境惡劣的場合使用時，請設置外部的防塵護蓋以保護直線運動滑台。
潤滑	GOOYII直線運動滑台於出廠時，已有塗抹鋰皂基抗極壓潤滑油脂，取得後即可直接使用。爾後再依其使用狀況適時補充同系列的潤滑油脂。
滾柱珠排的偏移	GOOYII直線運動滑台於高速使用的場合，偏荷重或振動的狀態下可能造成保持器的偏移。一般的使用條件下建議在30m/min以下的速度使用。 另外針對滾柱保持器偏移的對策則建議在使用中施以數次的全行程移動，讓滾柱保持器能回復到中央部位。
調整螺栓	GOOYII直線運動滑台，已將精度及預壓調整在最佳的狀態。調整螺栓及軌道的固定螺栓，請不要任意拆卸。

滑台

產品篇

GOORA / GOORA - N / GOORA - B

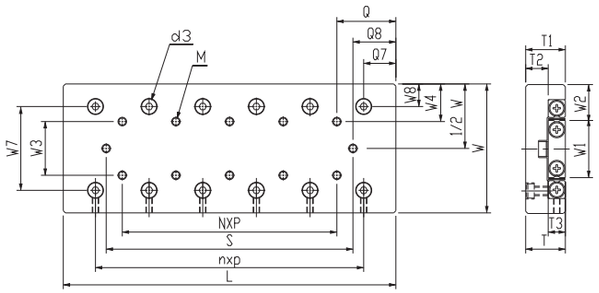

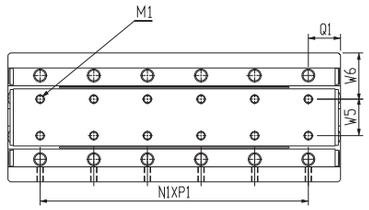

規格說明

型號表示			最大行程(mm)	滾柱直徑(mm)	主要尺寸(mm)			滑台面安裝孔尺寸(mm)													
標準規格	防銹規格	染黑規格			W	T	L	W_3	W_4	W_7	W_8	Q	Q_7	Q_8	N*P	M	n*p	S	d_3	T_1	T_2
GOORA30-25	GOORA30-25-N	GOORA30-25-B	12	Ø1.5	30±0.1	11±0.1	25	10	10	18.4	5.8	12.5	7.5	2.5	/	M2	1*10	20	4.1	11	7
GOORA30-35	GOORA30-35-N	GOORA30-35-B	18				35							4.5	1*10		2*10	26			
GOORA30-45	GOORA30-45-N	GOORA30-45-B	25				45							6	2*10		3*10	33			
GOORA30-55	GOORA30-55-N	GOORA30-55-B	32				55							7.5	3*10		4*10	40			
GOORA30-65	GOORA30-65-N	GOORA30-65-B	40				65							8.5	4*10		5*10	48			
GOORA30-75	GOORA30-75-N	GOORA30-75-B	45				75							11	5*10		6*10	53			
GOORA30-85	GOORA30-85-N	GOORA30-85-B	50				85							13.5	6*10		7*10	58			
GOORA40-35	GOORA40-35-N	GOORA40-35-B	18	Ø2.0	40±0.1	14±0.1	35	15	12.5	25	7.5	17.5	10	3	/	M3	1*15	29	7.5	15	7
GOORA40-50	GOORA40-50-N	GOORA40-50-B	30	Ø3.0		15±0.1	50			25.5	7.25		12.5	4.5	1*15		1*25	41			
GOORA40-65	GOORA40-65-N	GOORA40-65-B	40				65						20	7	2*15		1*25	51			
GOORA40-80	GOORA40-80-N	GOORA40-80-B	50				80						15	9.5	3*15		2*25	61			
GOORA40-95	GOORA40-95-N	GOORA40-95-B	60				95						22.5	12	4*15		2*25	71			
GOORA40-110	GOORA40-110-N	GOORA40-110-B	70				110						17.5	14.5	5*15		3*25	81			
GOORA40-125	GOORA40-125-N	GOORA40-125-B	80				125						25	17	6*15		3*25	91			
GOORA60-55	GOORA60-55-N	GOORA60-55-B	30	Ø3.0	60±0.1	18.5±0.1	55	25	17.5	39	10.5	27.5	15	5.5	/	M4	1*25	44	7.5	18.5	10.5
GOORA60-80	GOORA60-80-N	GOORA60-80-B	45				80							10.5	1*25		2*25	59			
GOORA60-105	GOORA60-105-N	GOORA60-105-B	60				105							15.5	2*25		3*25	74			
GOORA60-130	GOORA60-130-N	GOORA60-130-B	75				130							20.5	3*25		4*25	89			
GOORA60-155	GOORA60-155-N	GOORA60-155-B	90				155							25.5	4*25		5*25	104			
GOORA60-180	GOORA60-180-N	GOORA60-180-B	105				180							30.5	5*25		6*25	119			
GOORA60-205	GOORA60-205-N	GOORA60-205-B	130				205							30.5	6*25		7*25	144			

GOORA / GOORA - N / GOORA - B

GOORA

GOORA - N

GOORA - B

構成零件

材質 / 型號 \ 零件	滑台本體	軌道	保持架	滾柱
GOORA	鋁合金 +陽極黑色	SUJ2	SUS304	SUJ2
GOORA - N	S50C +化學鎳	SUJ2 +化學鎳	SUS304	SUJ2
GOORA - B	S50C +磷酸鹽	SUJ2	SUS304	SUJ2

GOORA - N 軌道面V溝未做化學鎳處理

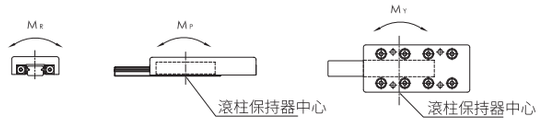

★行程改變，各項負荷及力矩與行程成反方向關係

底座安裝孔尺寸(mm)								基本動態負荷(C) (N)	基本靜態負荷(Co) (N)	荷重(Fu) (N)	靜態容許撓曲力矩			質量(kg)		滑台移動精度(μm)	
T_3	W_1	W_2	W_5	W_6	N_1*P_1	Q_1	M_1				M_R (N·m)	M_P (N·m)	M_Y (N·m)	標準	防銹	中心平行度	側邊平行度
4	12.8	8.6	/	15	1*10	7.5	M2	379	576	192	2.6	1.2	1.4	0.03	0.05	2	4
					2*10			523	865	288	3.9	2.6	3.0	0.04	0.08		
					3*10			657	1,153	384	5.2	4.6	5.2	0.05	0.10		
					4*10			783	1,441	480	6.5	7.2	7.9	0.06	0.12		5
					5*10			903	1,729	576	7.8	10.4	11.2	0.07	0.15		
					6*10			1,131	2,306	769	10.4	18.4	17.3	0.09	0.17		
					7*10			1,240	2,594	865	11.7	23.3	22.0	0.10	0.19		
6	17	11.5	/	20	1*15	10	M3	8,95	1,170	390	7.0	3.1	3.9	0.07	0.13	2	4
8	13.1	13.5			1*25			2,901	4,567	1,522	42.6	22.8	26.6	0.13	0.21		
					1*25	17.5		2,901	4,567	1,522	42.6	22.8	19.0	0.14	0.25		5
					2*25	10		4,338	7,611	2,537	71.0	63.4	57.1	0.20	0.33		
					2*25	17.5		3,640	6,089	2,030	56.8	40.6	45.7	0.21	0.36		
					3*25			5,005	9,133	3,044	85.2	91.3	98.9	0.27	0.45	3	6
					3*25	25		5,005	9,133	3,044	85.2	91.3	83.7	0.28	0.48		
8	26.6	16.7	17	21.5	1*25	15	M4	2,901	4,567	1,522	42.6	22.8	26.6	0.23	0.43	2	5
					2*25			4,338	7,611	2,537	71.0	63.4	57.1	0.34	0.62		
					3*25			5,646	10,655	3,552	99.5	124.3	115.4	0.45	0.82	3	6
					4*25			6,268	12,178	4,059	113.7	162.4	172.5	0.57	1.02		
					5*25			7,462	15,222	5,074	142.1	253.7	266.4	0.66	1.21		
					6*25			8,603	18,266	6,089	170.5	365.3	350.1	0.77	1.41		7
					7*25			9,157	19,789	6,596	184.7	428.8	445.2	0.87	1.60		

GOORA / GOORA - N / GOORA - B

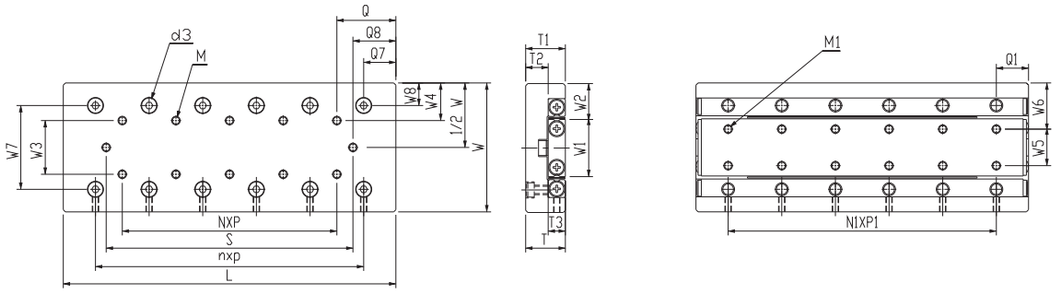

規格說明

型號表示			最大行程(mm)	滾柱直徑(mm)	主要尺寸(mm)			滑台面安裝孔尺寸(mm)													
標準規格	防銹規格	染黑規格			W	T	L	W_3	W_4	W_7	W_8	Q	Q_7	Q_8	N*P	M	n*p	S	d_3	T_1	T_2
GOORA80-85	GOORA80-85-N	GOORA80-85-B	50	Ø4.0	80±0.1	24±0.1	85	40	20	53	13.5	42.5	22.5	10.5	/	M5	1*40	64	9.5	24	13
GOORA80-125	GOORA80-125-N	GOORA80-125-B	75				125							18	1*40		2*40	89			
GOORA80-165	GOORA80-165-N	GOORA80-165-B	105				165							23	2*40		3*40	119			
GOORA80-205	GOORA80-205-N	GOORA80-205-B	135				205							28	3*40		4*40	149			
GOORA80-245	GOORA80-245-N	GOORA80-245-B	155				245							38	4*40		5*40	169			
GOORA80-285	GOORA80-285-N	GOORA80-285-B	185				285							43	5*40		6*40	199			
GOORA80-325	GOORA80-325-N	GOORA80-325-B	215				325							48	6*40		7*40	229			
GOORA100-110	GOORA100-110-N	GOORA100-110-B	60	Ø6.0	100±0.1	31±0.1	110	50	25	64	18	55	30	16.5	/	M6	1*50	77	11	31	16
GOORA100-160	GOORA100-160-N	GOORA100-160-B	95				160							23.5	1*50		2*50	113			
GOORA100-210	GOORA100-210-N	GOORA100-210-B	130				210							31	2*50		3*50	148			
GOORA100-260	GOORA100-260-N	GOORA100-260-B	165				260							38.5	3*50		4*50	183			
GOORA100-310	GOORA100-310-N	GOORA100-310-B	200				310							46	4*50		5*50	218			
GOORA100-360	GOORA100-360-N	GOORA100-360-B	235				360							53.5	5*50		6*50	253			
GOORA100-410	GOORA100-410-N	GOORA100-410-B	265				410							63.5	6*50		7*50	283			
GOORA145-210	GOORA145-210-N	GOORA145-210-B	130	Ø9.0	145±0.1	42.5±0.1	210	85	30	98	23.5	105	55	27	/	M8	1*100	156	14	43	21
GOORA145-310	GOORA145-310-N	GOORA145-310-B	180				310							52	1*100		2*100	206			
GOORA145-410	GOORA145-410-N	GOORA145-410-B	350				410								2*100		3*100	376			
GOORA145-510	GOORA145-510-N	GOORA145-510-B	450				510							17	3*100		4*100	476			
GOORA145-610	GOORA145-610-N	GOORA145-610-B	550				610								4*100		5*100	576			

訂購方法：GOORA（A型滑台）- 30（滑台寬度）- 25（滑台長度）- N（防銹規格）

GOORA / GOORA - N / GOORA - B

構成零件

材質 / 型號 \ 零件	滑台本體	軌道	保持架	滾柱
GOORA	鋁合金 +陽極黑色	SUJ2	SUS304	SUJ2
GOORA - N	S50C +化學鎳	SUJ2 +化學鎳	SUS304	SUJ2
GOORA - B	S50C +磷酸鹽	SUJ2	SUS304	SUJ2

GOORA - N 軌道面V溝未做化學鎳處理

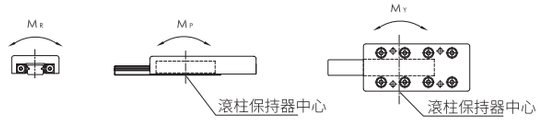

★ 行程改變，各項負荷及力矩與行程成反方向關係

底座安裝孔尺寸(mm)								基本動態負荷(C)(N)	基本靜態負荷(Co)(N)	荷重(Fu)(N)	靜態容許撓曲力矩			質量(kg)		滑台移動精度(μm)	
T_3	W_1	W_2	W_5	W_6	N_1*P_1	Q_1	M_1				M_R (N·m)	M_P (N·m)	M_Y (N·m)	標準	防銹	中心平行度	側邊平行度
11	38	21	27	26.5	1*40	22.5	M5	6,617	9,357	3,119	124.8	87.3	76.4	0.64	1.17	2	5
					2*40			9,097	14,035	4,678	187.1	196.5	180.1	0.95	1.72	3	6
					3*40			10,264	16,375	5,458	218.3	267.5	286.6	1.25	2.27		7
					4*40			12,496	21,053	7,018	280.7	442.1	466.7	1.56	2.83		
					5*40			14,612	25,732	8,577	343.1	660.4	690.5	1.87	3.39		
					6*40			16,646	30,410	10,137	405.5	922.4	957.9	2.18	3.94		
					7*40			18,612	35,089	11,696	467.8	1228.1	1187.2	2.49	4.50	4	8
15	42	29	26	37	1*50	30	M6	13,923	21,053	7,018	315.8	2525.6	221.1	1.31	2.39	3	6
					2*50			16,592	26,316	8,772	394.7	394.7	434.2	1.93	3.50		
					3*50			21,592	36,842	12,281	552.6	773.7	828.9	2.56	4.61		7
					4*50			26,285	47,369	15,790	710.5	1279.0	1207.9	3.16	5.70		
					5*50			30,744	57,895	19,298	868.4	1910.5	1823.7	3.78	6.81		
					6*50			35,024	68,421	22,807	1026.3	2668.4	2565.8	4.41	7.93	4	8
					7*50			39,160	78,948	26,316	1184.2	3552.6	3434.2	5.03	9.04		
21	68.4	38.3	46	49.5	1*100	55	M8	46,991	72,741	24,247	1745.8	1697.3	1527.6	5.35	9.30	3	7
					2*100			61,165	101,838	33,946	2444.1	3326.7	3564.3	7.96	13.79		
					3*100			67,898	116,386	38,795	2793.3	4345.1	4073.5	10.47	18.18	4	8
					4*100			80,829	145,482	48,494	3491.6	6789.2	6449.7	13.06	22.66		
					5*100			93,191	158,400	52800	2640.0	8870.4	8500.8	15.65	27.14		

GOORB / GOORB - N / GOORB - B

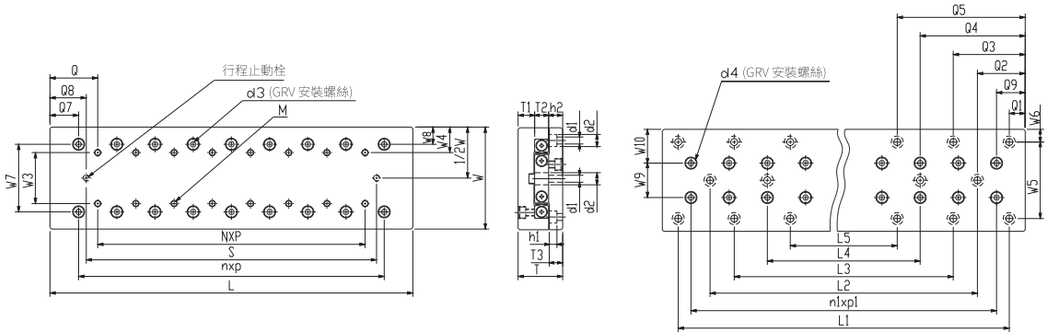

規格說明

型號表示			最大行程	滾柱直徑	主要尺寸(mm)						滑台面安裝孔尺寸(mm)																
標準規格	防銹規格	染黑規格	(mm)	(mm)	W	T	L	T_1	T_2	T_3	N*P	n*p	M	S	d_3	Q	Q_7	Q_8	W_3	W_4	W_7	W_8	L_1	L_2	L_3	n_1*p_1
GOORB30-25	GOORB30-25-N	GOORB30-25-B	12	Ø1.5	30±0.1	17±0.1	25	7	4	5.5	/	1*10	M2	20	4.1	12.5	7.5	2.5	10	10	18.4	5.8	18	/	28	1*10
GOORB30-35	GOORB30-35-N	GOORB30-35-B	18				35				1*10	2*10		26				4.5					28			2*10
GOORB30-45	GOORB30-45-N	GOORB30-45-B	25				45				2*10	3*10		33				6					38			3*10
GOORB30-55	GOORB30-55-N	GOORB30-55-B	32				55				3*10	4*10		40				7.5					48			4*10
GOORB30-65	GOORB30-65-N	GOORB30-65-B	40				65				4*10	5*10		48				8.5					58			5*10
GOORB30-75	GOORB30-75-N	GOORB30-75-B	45				75				5*10	6*10		53				11					68			6*10
GOORB30-85	GOORB30-85-N	GOORB30-85-B	50				85				6*10	7*10		58				13.5					78			7*10
GOORB40-35	GOORB40-35-N	GOORB40-35-B	18	Ø2.0	40±0.1	21±0.1	35	8	6	6.5	/	1*15	M3	29	6	17.5	10	3	15	12.5	25	7.5	25	/		1*15
GOORB40-50	GOORB40-50-N	GOORB40-50-B	30	Ø3.0			50	7	8	5.5	1*15	1*25		41	7.5		12.5	4.5			25.5	7.25	40		40	1*25
GOORB40-65	GOORB40-65-N	GOORB40-65-B	40				65				2*15			51			20	7					55			1*25
GOORB40-80	GOORB40-80-N	GOORB40-80-B	50				80				3*15	2*25		61			15	9.5					70			2*25
GOORB40-95	GOORB40-95-N	GOORB40-95-B	60				95				4*15			71			22.5	12					85		55	2*25
GOORB40-110	GOORB40-110-N	GOORB40-110-B	70				110				5*15	3*25		81			17.5	14.5					100		70	3*25
GOORB40-125	GOORB40-125-N	GOORB40-125-B	80				125				6*15			91			25	17					115		85	3*25
GOORB60-55	GOORB60-55-N	GOORB60-55-B	30	Ø3.0	60±0.1	28±0.1	55	10.5	8	9	/	1*25	M4	44	7.5	27.5	15	5.5	25	17.5	39	10.5	35	/	/	1*25
GOORB60-80	GOORB60-80-N	GOORB60-80-B	45				80				1*25	2*25		59				10.5					60			2*25
GOORB60-105	GOORB60-105-N	GOORB60-105-B	60				105				2*25	3*25		74				15.5					85			3*25
GOORB60-130	GOORB60-130-N	GOORB60-130-B	75				130				3*25	4*25		89				20.5					110			4*25
GOORB60-155	GOORB60-155-N	GOORB60-155-B	90				155				4*25	5*25		104				25.5					135	85		5*25
GOORB60-180	GOORB60-180-N	GOORB60-180-B	105				180				5*25	6*25		119				30.5					160	110		6*25
GOORB60-205	GOORB60-205-N	GOORB60-205-B	130				205				6*25	7*25		144				30.5					185	135	85	7*25

訂購方法：GOORB（B型滑台）- 30（滑台寬度）- 25（滑台長度）- N（防銹規格）

GOORB / GOORB - N / GOORB - B

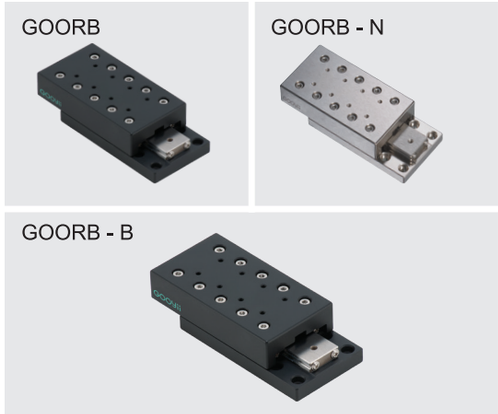

構成零件

材質 / 型號 \ 零件	滑台本體	軌道	保持架	滾柱
GOORB	鋁合金 +陽極黑色	SUJ2	SUS304	SUJ2
GOORB - N	S50C +化學鎳	SUJ2 +化學鎳	SUS304	SUJ2
GOORB - B	S50C +磷酸鹽	SUJ2	SUS304	SUJ2

GOORB - N 軌道面V溝未做化學鎳處理

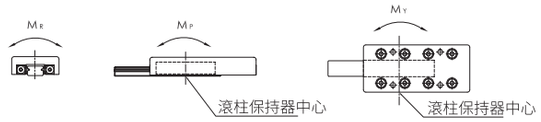

★ 行程改變，各項負荷及力矩與行程成反方向關係

底座安裝孔尺寸(mm)													基本動態負荷(C) (N)	基本靜態負荷(Co) (N)	荷重 (Fu) (N)	靜態容許撓曲力矩			質量(kg)		滑台移動精度 (μm)	
Q_1	Q_2	Q_3	Q_9	W_5	W_6	W_9	W_{10}	d_1	d_2	d_4	h_1	h_2				M_R (N·m)	M_P (N·m)	M_Y (N·m)	標準	防銹	中心平行度	側邊平行度
3.5	/	/	7.5	22	4	/	15	2.55	4.1	4.1	2.5	6	379	576	192	2.6	1.2	1.4	0.04	0.09	2	4
													523	865	288	3.9	2.6	3.0	0.06	0.12		
													657	1,153	384	5.2	4.6	5.2	0.07	0.16		
		13.5											783	1,441	480	6.5	7.2	7.9	0.09	0.19		5
													903	1,729	576	7.8	10.4	11.2	0.10	0.23		
													1,131	2,306	769	10.4	18.4	17.3	0.12	0.27		
													1,240	2,594	865	11.7	23.3	22.0	0.14	0.30		
5	/	/	10	30	5	/	20	3.5	6	6	3.5	7	895	1,170	390	7.0	3.1	3.9	0.10	0.20	2	4
											3.2	6	2,901	4,567	1,522	42.6	22.8	26.6	0.16	0.29		
			17.5										2,901	4,567	1,522	42.6	22.8	19.0	0.18	0.36		5
		20	10										4,338	7,611	2,537	71.0	63.4	57.1	0.25	0.46		
			17.5										3,640	6,089	2,030	56.8	40.6	45.7	0.27	0.53		
													5,005	9,133	3,044	85.2	91.3	98.9	0.34	0.63	3	6
			25										5,005	9,133	3,044	85.2	91.3	83.7	0.36	0.69		
10	/	/	15	40	10	17	21.5	4.5	7.5	7.5	4.5	9.5	2,901	4,567	1,522	42.6	22.8	26.6	0.31	0.65	2	5
													4,338	7,611	2,537	71.0	63.4	57.1	0.46	0.96		
													5,646	10,655	3,552	99.5	124.3	115.4	0.61	1.27	3	6
													6,268	12,178	4,059	113.7	162.4	172.5	0.76	1.57		
	35												7,462	15,222	5,074	142.1	253.7	266.4	0.90	1.87		
													8,603	18,266	6,089	170.5	365.3	350.1	1.05	2.18		7
		60											9,157	19,789	6,596	184.7	428.8	445.2	1.20	2.47		

GOORB / GOORB - N / GOORB - B

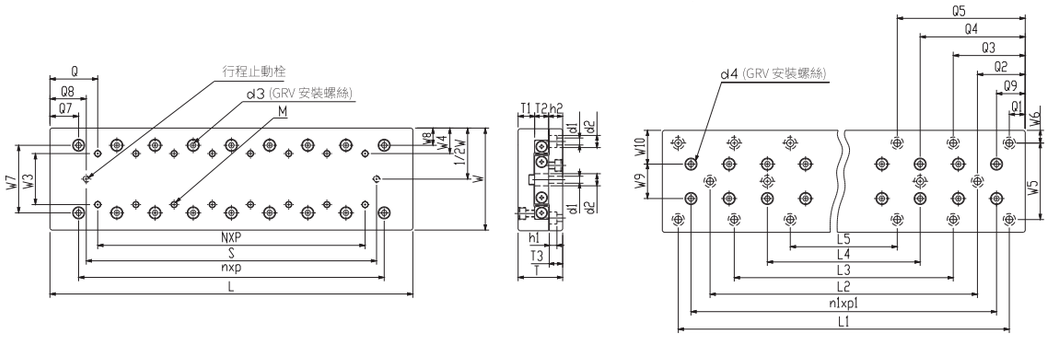

規格說明

型號表示			最大行程 (mm)	滾柱直徑 (mm)	主要尺寸(mm)						滑台面安裝孔尺寸(mm)																	
標準規格	防銹規格	染黑規格			W	T	L	T_1	T_2	T_3	N*P	n*p	M	S	d_3	Q	Q_7	Q_8	W_3	W_4	W_7	W_8	L_1	L_2	L_3	L_4	L_5	n_1*p_1
GOORB80-85	GOORB80-85-N	GOORB80-85-B	50	Ø4.0	80±0.1	35±0.1	85	13	11	10.5	/	1*40	M5	64	9.5	42.5	22.5	10.5	40	20	53	13.5	40	/	/	/	/	1*40
GOORB80-125	GOORB80-125-N	GOORB80-125-B	75				125				1*40	2*40		89				18					80					2*40
GOORB80-165	GOORB80-165-N	GOORB80-165-B	105				165				2*40	3*40		119				23					120					3*40
GOORB80-205	GOORB80-205-N	GOORB80-205-B	135				205				3*40	4*40		149				28					160		80			4*40
GOORB80-245	GOORB80-245-N	GOORB80-245-B	155				245				4*40	5*40		169				38					200		120			5*40
GOORB80-285	GOORB80-285-N	GOORB80-285-B	185				285				5*40	6*40		199				43					240		160			6*40
GOORB80-325	GOORB80-325-N	GOORB80-325-B	215				325				6*40	7*40		229				48					280		200		120	7*40
GOORB100-110	GOORB100-110-N	GOORB100-110-B	60	Ø6.0	100±0.1	45±0.1	110	16	15	13	/	1*50	M6	77	11	55	30	16.5	50	25	64	18	90	/	/	/	/	1*50
GOORB100-160	GOORB100-160-N	GOORB100-160-B	95				160				1*50	2*50		113				23.5					140					2*50
GOORB100-210	GOORB100-210-N	GOORB100-210-B	130				210				2*50	3*50		148				31					190	90				3*50
GOORB100-260	GOORB100-260-N	GOORB100-260-B	165				260				3*50	4*50		183				38.5					240	140				4*50
GOORB100-310	GOORB100-310-N	GOORB100-310-B	200				310				4*50	5*50		218				46					290	190				5*50
GOORB100-360	GOORB100-360-N	GOORB100-360-B	235				360				5*50	6*50		253				53.5					340	240	140			6*50
GOORB100-410	GOORB100-410-N	GOORB100-410-B	265				410				6*50	7*50		283				63.5					390	290	190			7*50
GOORB100-510	GOORB100-510-N	GOORB100-510-B	350				450				7*50	8*50		390				60					450	390	290			8*50
GOORB145-210	GOORB145-210-N	GOORB145-210-B	130	Ø9.0	145±0.1	60±0.1	210	21	22	16	/	1*100	M8	156	14	105	55	27	85	30	98	23.5	100	/	/	/	/	1*100
GOORB145-310	GOORB145-310-N	GOORB145-310-B	180				310				1*100	2*100		206				52					200					2*100
GOORB145-410	GOORB145-410-N	GOORB145-410-B	350				410				2*100	3*100		376				17					300	100				3*100
GOORB145-510	GOORB145-510-N	GOORB145-510-B	450				510				3*100	4*100		476									400	200				4*100
GOORB145-610	GOORB145-610-N	GOORB145-610-B	550				610				4*100	5*100		576									500	300				5*100

訂購方法：GOORB（B型滑台）- 30（滑台寬度）- 25（滑台長度）- N（防銹規格）

GOORB / GOORB - N / GOORB - B

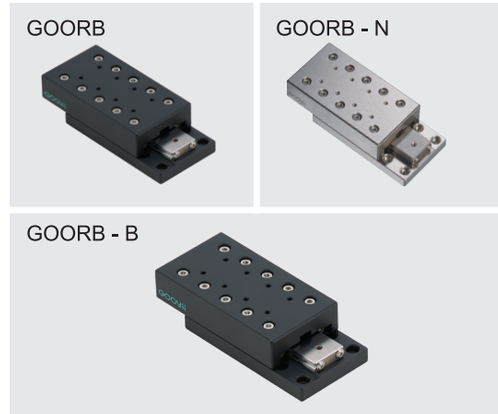

構成零件

材質 / 零件 / 型號	滑台本體	軌道	保持架	滾柱
GOORB	鋁合金 +陽極黑色	SUJ2	SUS304	SUJ2
GOORB - N	S50C +化學鎳	SUJ2 +化學鎳	SUS304	SUJ2
GOORB - B	S50C +磷酸鹽	SUJ2	SUS304	SUJ2

GOORB - N 軌道面V溝未做化學鎳處理

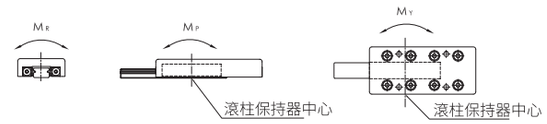

★ 行程改變，各項負荷及力矩與行程成反方向關係

底座安裝孔尺寸(mm)																基本動態負荷(C) (N)	基本靜態負荷(Co) (N)	荷重 (Fu) (N)	靜態容許撓曲力矩			質量(kg)		滑台移動精度 (μm)	
Q_1	Q_2	Q_3	Q_4	Q_5	Q_9	W_5	W_6	W_9	W_{10}	d_1	d_2	d_4	h_1	h_2				M_R (N·m)	M_P (N·m)	M_Y (N·m)	標準	防銹	中心平行度	側邊平行度
22.5	/	/	/	/	22.5	60	10	27	26.5	5.5	9.5	9.5	6	11		6,617	9,357	3,119	124.8	87.3	76.4	0.84	1.72	2	5
																9,097	14,035	4,678	187.1	196.5	180.1	1.25	2.55	3	6
																10,264	16,375	5,458	218.3	267.5	286.6	1.65	3.37		7
																12,492	21,053	7,018	280.7	442.1	466.7	2.06	4.18		
		62.5														14,612	25,732	8,577	343.1	660.4	690.5	2.46	5.00		
																16,646	30,410	10,137	405.5	922.4	957.9	2.87	5.83		
				102.5												18,612	35,089	11,696	467.8	1228.1	1187.2	3.27	6.64	4	8
10	/	/	/	/	30	60	20	26	37	7	11	11	6.5	14		13,923	21,053	7,018	315.8	252.6	221.1	1.72	3.51	3	6
																16,592	26,316	8,772	394.7	394.7	434.2	2.53	5.15		
	60															21,596	36,842	12,281	552.6	773.7	828.9	3.34	6.79		7
																26,285	47,369	15,790	710.5	1279.0	1207.9	4.13	8.39		
																30,744	57,895	19,298	868.4	1910.5	1823.7	4.95	10.04		
		110														35,024	68,421	22,807	1026.3	2668.4	2565.8	5.75	11.64	4	8
																39,160	78,948	26,316	1184.2	3552.6	3434.2	6.56	13.28		
																45,141	84,600	28,200	1269.0	4568.4	4441.5	8.17	16.52		
55	/	/	/	/	55	90	27.5	46	49.5	9	14	14	8.5	17.5		46,991	72,741	24,247	1745.8	1697.3	1527.6	6.75	13.23	3	7
																61,165	101,838	33,946	2444.1	3326.7	3564.3	10.03	19.62		
	155															67,898	116,386	38,795	2793.3	4345.1	4073.5	13.21	25.88	4	8
																80,829	145,482	48,494	3491.6	6789.2	6449.7	16.48	32.26		
																87,562	160,030	53,343	3840.8	7807.6	6958.9	19.75	38.64		

GOORC / GOORC - N / GOORC - B

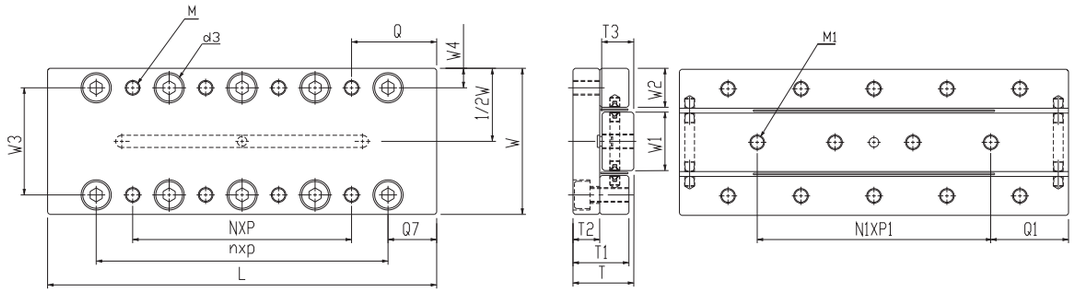

規格說明

型號表示			最大行程 (mm)	滾柱直徑 (mm)	主要尺寸(mm)			滑台面安裝孔尺寸(mm)									
標準規格	防銹規格	染黑規格			W	T	L	W_3	W_4	N*P	Q	M	n*p	Q_7	d_3	T_1	T_2
GOORC20-25	GOORC20-25-N	GOORC20-25-B	12	Ø1.5	20±0.1	8±0.1	25	14	3	1*18	3.5	M2.5	1*10	7.5	4.1	7.5	3.5
GOORC20-35	GOORC20-35-N	GOORC20-35-B	18				35			1*28			2*10				
GOORC20-45	GOORC20-45-N	GOORC20-45-B	25				45			1*20	12.5		3*10				
GOORC20-55	GOORC20-55-N	GOORC20-55-B	32				55			1*30			4*10				
GOORC30-65	GOORC30-65-N	GOORC30-65-B	40	Ø2.0	30±0.1	12±0.1	65	22	4	1*30	17.5	M3	3*15	10	6	11.5	5.5
GOORC30-80	GOORC30-80-N	GOORC30-80-B	50				80			1*45			4*15				
GOORC30-95	GOORC30-95-N	GOORC30-95-B	60				95			2*30			5*15				
GOORC40-105	GOORC40-105-N	GOORC40-105-B	60	Ø3.0	40±0.1	16±0.1	105	30	5	1*50	27.5	M4	3*25	15	7.5	15.5	7.5
GOORC40-130	GOORC40-130-N	GOORC40-130-B	75				130			1*75			4*25				
GOORC40-155	GOORC40-155-N	GOORC40-155-B	90				155			2*50			5*25				

訂購方法：GOORC（C型滑台）- 30（滑台寬度）- 25（滑台長度）- N（防銹規格）

GOORC / GOORC - N / GOORC - B

GOORC

GOORC - N

GOORC - B

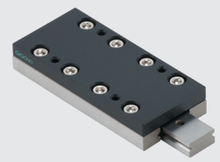

構成零件

材質 / 型號 \ 零件	滑台本體	軌道	保持架	滾柱
GOORC	鋁合金 +陽極黑色	SUJ2	SUS304	SUJ2
GOORC - N	S50C +化學鎳	SUJ2 +化學鎳	SUS304	SUJ2
GOORC - B	S50C +磷酸鹽	SUJ2	SUS304	SUJ2

GOORC - N 軌道面V溝未做化學鎳處理

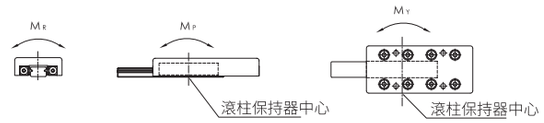

★ 行程改變，各項負荷及力矩與行程成反方向關係

底座安裝孔尺寸(mm)						基本動態負荷(C) (N)	基本靜態負荷(Co) (N)	荷重 (Fu) (N)	靜態容許撓曲力矩			質量(kg)		滑台移動精度 (μm)	
W_1	W_2	N_1*P_1	Q_1	M_1	T_3				M_R (N·m)	M_P (N·m)	M_Y (N·m)	標準	防銹	中心平行度	側邊平行度
7	6.5	2*7.5	5	M2.5	4	523	865	288	2.2	2.6	2.2	0.02	0.03	2	4
		2*10	7.5			657	1153	384	3.0	4.6	5.2	0.03	0.04		
		3*10				783	1441	480	3.7	7.2	7.9	0.03	0.05		
		4*10				903	1729	576	4.4	10.4	11.2	0.04	0.06		
12	9	3*15	10	M3	6	1849	2924	975	12.7	19.5	21.4	0.11	0.16		5
		4*15				2407	4093	1364	17.7	38.2	35.5	0.13	0.20		
		5*15				2672	4678	1559	20.3	49.9	46.8	0.16	0.24		
16	12	3*25	15	M4	8	5646	10655	3552	61.8	124.3	133.2	0.31	0.48	3	6
		4*25				6872	13700	4567	79.5	205.5	194.1	0.39	0.59		
		5*25				8038	16744	5581	97.1	307.0	293.0	0.46	0.70		

GOORM / GOORM - N / GOORM - B

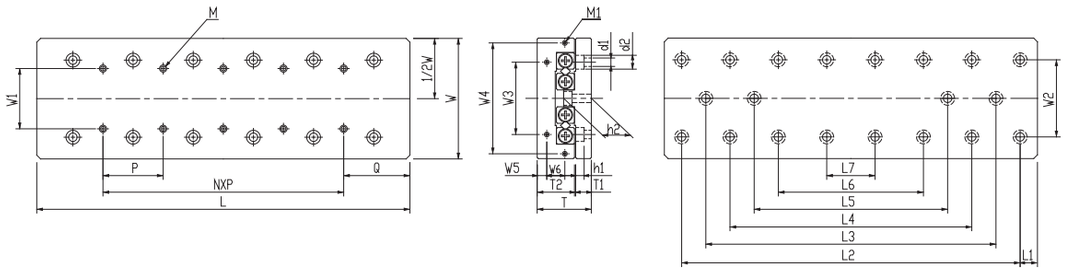

規格說明

型號表示			最大行程 (mm)	滾柱直徑 (mm)	主要尺寸(mm)				滑台面安裝孔尺寸 (mm)				端面安裝孔尺寸 (mm)									
標準規格	防銹規格	染黑規格			W	T	T_2	L	W_1	M	Q	N*P	W_3	W_4	W_5	W_6	M_1	W_2	d_1	d_2	h_1	T_1
GOORM30-25	GOORM30-25-N	GOORM30-25-B	12	Ø1.5	30±0.1	17±0.1	11	25	10	M2*4L	12.5	/	12	/	2.5	/	M2*6L	22	2.5	4.5	2.5	5.5
GOORM30-35	GOORM30-35-N	GOORM30-35-B	18					35				1*10										
GOORM30-45	GOORM30-45-N	GOORM30-45-B	25					45				2*10										
GOORM30-55	GOORM30-55-N	GOORM30-55-B	32					55				3*10										
GOORM30-65	GOORM30-65-N	GOORM30-65-B	40					65				4*10										
GOORM30-75	GOORM30-75-N	GOORM30-75-B	45					75				5*10										
GOORM30-85	GOORM30-85-N	GOORM30-85-B	50					85				6*10										
GOORM40-35	GOORM40-35-N	GOORM40-35-B	18	Ø2.0	40±0.1	21±0.1	14	35	15	M3*6L	17.5	/	16	/	3.4	/	M2*6L	30	3.5	6.5	3.5	6.5
GOORM40-50	GOORM40-50-N	GOORM40-50-B	30					50				1*15										
GOORM40-65	GOORM40-65-N	GOORM40-65-B	40					65				2*15										
GOORM40-80	GOORM40-80-N	GOORM40-80-B	50					80				3*15										
GOORM40-95	GOORM40-95-N	GOORM40-95-B	60					95				4*15										
GOORM40-110	GOORM40-110-N	GOORM40-110-B	70					110				5*15										
GOORM40-125	GOORM40-125-N	GOORM40-125-B	80					125				6*15										
GOORM40-140	GOORM40-140-N	GOORM40-140-B	90					140				7*15										
GOORM40-155	GOORM40-155-N	GOORM40-155-B	100					155				8*15										
GOORM40-170	GOORM40-170-N	GOORM40-170-B	110					170				9*15										
GOORM40-185	GOORM40-185-N	GOORM40-185-B	120					185				10*15										
GOORM60-55	GOORM60-55-N	GOORM60-55-B	30	Ø3.0	60±0.1	28±0.1	18.5	55	25	M4*8L	27.5	/	40	/	5.5	/	M3*6L	40	4.5	8	4.5	9
GOORM60-80	GOORM60-80-N	GOORM60-80-B	45					80				1*25										
GOORM60-105	GOORM60-105-N	GOORM60-105-B	60					105				2*25										
GOORM60-130	GOORM60-130-N	GOORM60-130-B	75					130				3*25										
GOORM60-155	GOORM60-155-N	GOORM60-155-B	90					155				4*25										
GOORM60-180	GOORM60-180-N	GOORM60-180-B	105					180				5*25										
GOORM60-205	GOORM60-205-N	GOORM60-205-B	130					205				6*25										
GOORM60-230	GOORM60-230-N	GOORM60-230-B	155					230				7*25										
GOORM60-255	GOORM60-255-N	GOORM60-255-B	180					255				8*25										
GOORM60-280	GOORM60-280-N	GOORM60-280-B	205					280				9*25										
GOORM60-305	GOORM60-305-N	GOORM60-305-B	230					305				10*25										

訂購方法：GOORM（M型滑台）- 30（滑台寬度）- 25（滑台長度）- N（防銹規格）

GOORM / GOORM - N / GOORM - B

構成零件

材質 / 零件 / 型號	滑台本體	軌道	保持架	滾柱
GOORM	鋁合金 +陽極黑色	SUJ2	SUS304	SUJ2
GOORM - N	S50C +化學鎳	SUJ2 +化學鎳	SUS304	SUJ2
GOORM - B	S50C +磷酸鹽	SUJ2	SUS304	SUJ2

GOORM - N 軌道面V溝未做化學鎳處理

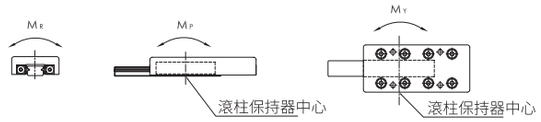

★ 行程改變，各項負荷及力矩與行程成反方向關係

底座安裝孔尺寸(mm)								基本動態負荷(C) (N)	基本靜態負荷(Co) (N)	荷重 (Fu) (N)	靜態容許撓曲力矩			質量(kg)		滑台移動精度 (μm)	
h_2	L_1	L_2	L_3	L_4	L_5	L_6	L_7				M_R (N·m)	M_P (N·m)	M_Y (N·m)	標準	防銹	中心平行度	側邊平行度
9	3.5	18	/	/	/	/	/	379	576	192	2.6	1.2	1.4	0.04	0.09	2	4
		28						523	865	288	3.9	2.6	3.0	0.05	0.12		
		38						657	1,153	384	5.2	4.6	5.2	0.07	0.16		
		48		28				783	1,441	480	6.5	7.2	7.9	0.08	0.19		5
		58		38				903	1,729	576	7.8	10.4	11.2	0.10	0.23		
		68		48				1,131	2,306	769	10.4	18.4	17.3	0.12	0.27		
		78		58				1,240	2,594	865	11.7	23.3	22.0	0.13	0.30		
10.9	5	25	/	/	/	/	/	895	1,170	390	7.0	3.1	3.9	0.09	0.20	2	4
		40						1,552	2,339	780	14.0	12.5	10.9	0.13	0.29		
		55						1,849	2,924	975	17.5	19.5	17.5	0.17	0.38		5
		70		40		/		2,134	3,509	1,170	21.1	28.1	30.4	0.21	0.46		
		85		55				2,407	4,093	1,364	24.6	38.2	40.9	0.25	0.55		
		100		70				2,930	5,263	1,754	31.6	63.2	59.6	0.30	0.64	3	6
		115		85			/	3,181	5,848	1,949	35.1	78.0	74.1	0.34	0.73		
		130		100		70		3,427	6,433	2,144	38.6	94.3	98.6	0.38	0.82		
		145		115		85		3,668	7,017	2,339	42.1	112.3	117.0	0.42	0.91		
		160		130		100		4,136	8,187	2,729	49.1	152.8	147.4	0.46	1.00		7
		175		145		115	85	4,365	8,772	2,924	52.6	175.4	169.6	0.50	1.08		
15	10	35	/	/	/	/	/	2,901	4,567	1,522	42.6	22.8	26.6	0.29	0.66	2	5
		60						4,338	7,611	2,537	71.0	63.4	57.1	0.43	0.96		
		85						5,646	10,655	3,552	99.5	124.3	115.4	0.57	1.26	3	6
		110						6,268	12,178	4,059	113.7	162.4	172.5	0.71	1.57		
		135	85					7,462	15,222	5,074	142.1	253.7	266.4	0.84	1.87		
		160	110					8,603	18,266	6,089	170.5	365.3	350.1	0.98	2.17		7
		185	135	85				9,157	19,789	6,596	184.7	428.8	445.2	1.12	2.47		
		210	160	110				9,702	21,311	7,104	198.9	497.3	515.0	1.25	2.77		
		235	185	135				10,767	24,355	8,118	227.3	649.5	629.2	1.39	3.07		
		260	210	160	110			11,288	25,877	8,626	241.5	733.2	711.6	1.53	3.37		
		285	235	185	135			11,802	27,400	9,133	255.7	822.0	844.8	1.66	3.68		

GOORM / GOORM - N / GOORM - B

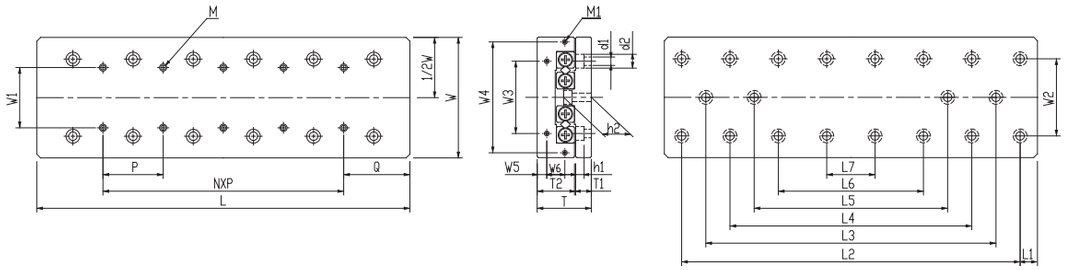

規格說明

型號表示			最大行程 (mm)	滾柱直徑 (mm)	主要尺寸(mm)				滑台面安裝孔尺寸 (mm)				端面安裝孔尺寸 (mm)									
標準規格	防銹規格	染黑規格			W	T	T_2	L	W_1	M	Q	N*P	W_3	W_4	W_5	W_6	M_1	W_2	d_1	d_2	h_1	T_1
GOORM80-85	GOORM80-85-N	GOORM80-85-B	50	4.0	80±0.1	35±0.1	24	85	40	M5*10L	42.5	/	55	/	6.5	/	M3*6L	55	5.5	10	5.4	10.5
GOORM80-125	GOORM80-125-N	GOORM80-125-B	75					125				1*40										
GOORM80-165	GOORM80-165-N	GOORM80-165-B	105					165				2*40										
GOORM80-205	GOORM80-205-N	GOORM80-205-B	130					205				3*40										
GOORM80-245	GOORM80-245-N	GOORM80-245-B	155					245				4*40										
GOORM80-285	GOORM80-285-N	GOORM80-285-B	185					285				5*40										
GOORM80-325	GOORM80-325-N	GOORM80-325-B	210					325				6*40										
GOORM80-365	GOORM80-365-N	GOORM80-365-B	235					365				7*40										
GOORM80-405	GOORM80-405-N	GOORM80-405-B	265					405				8*40										
GOORM100-110	GOORM100-110-N	GOORM100-110-B	60	6.0	100±0.1	45±0.1	31	110	50	M6*12L	55	/	60	92	8	15	M4*8L	60	7	11.5	7	13
GOORM100-160	GOORM100-160-N	GOORM100-160-B	95					160				1*50										
GOORM100-210	GOORM100-210-N	GOORM100-210-B	130					210				2*50										
GOORM100-260	GOORM100-260-N	GOORM100-260-B	165					260				3*50										
GOORM100-310	GOORM100-310-N	GOORM100-310-B	200					310				4*50										
GOORM100-360	GOORM100-360-N	GOORM100-360-B	235					360				5*50										
GOORM100-410	GOORM100-410-N	GOORM100-410-B	265					410				6*50										
GOORM100-460	GOORM100-460-N	GOORM100-460-B	300					460				7*50										
GOORM100-510	GOORM100-510-N	GOORM100-510-B	335					510				8*50										

訂購方法：

GOORM	-	30	-	25	-	N
M型滑台		滑台寬度		滑台長度		防銹規格

GOORM / GOORM - N / GOORM - B

構成零件

材質 / 型號 \ 零件	滑台本體	軌道	保持架	滾柱
GOORM	鋁合金 +陽極黑色	SUJ2	SUS304	SUJ2
GOORM - N	S50C +化學鎳	SUJ2 +化學鎳	SUS304	SUJ2
GOORM - B	S50C +磷酸鹽	SUJ2	SUS304	SUJ2

GOORM - N 軌道面V溝未做化學鎳處理

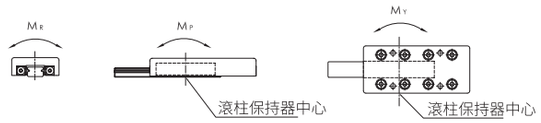

★ 行程改變，各項負荷及力矩與行程成反方向關係

底座安裝孔尺寸(mm)								基本動態負荷(C) (N)	基本靜態負荷(Co) (N)	荷重 (Fu) (N)	靜態容許撓曲力矩			質量(kg)		滑台移動精度 (μm)	
h_2	L_1	L_2	L_3	L_4	L_5	L_6	L_7				M_R (N·m)	M_P (N·m)	M_Y (N·m)	標準	防銹	中心平行度	側邊平行度
10.5	10.5	65	/	/	/	/	/	6,617	9,357	3,119	124.8	87.3	76.4	0.76	1.69	2	5
		105						9,097	14,035	4,678	187.1	196.5	180.1	1.12	2.50	3	6
		145						10,264	16,375	5,458	218.3	267.5	286.6	1.48	3.31		7
		185	105					12,492	21,053	7,018	280.7	442.1	466.7	1.84	4.11		
		225	145					14,612	25,732	8,577	343.1	660.4	690.5	2.20	4.91		
		265	185					16,646	30,410	10,137	405.5	922.4	957.9	2.56	5.72		
		305	225	145				18,612	35,089	11,696	467.8	1228.1	1269.0	2.92	6.51	4	8
		345	265	185				20,519	39,767	13,256	530.2	1577.4	1623.8	3.28	7.32		
		385	305	225				22,377	44,445	14,815	592.6	1970.4	1918.6	3.65	8.13		
23	10	90	/	/	/	/	/	13,923	21,053	7,018	315.8	252.6	221.1	1.60	3.48	3	6
		140						16,592	26,316	8,772	394.7	394.7	434.2	2.36	5.10		
		190	90					21,596	36,842	12,281	552.6	773.7	828.9	3.11	6.70		7
		240	140					26,285	47,369	15,790	710.5	1279.0	1207.9	3.86	8.32		
		290	190					30,744	57,895	19,298	868.4	1910.5	1823.7	4.62	9.94		
		340	240	140				35,024	68,421	22,807	1026.3	2688.4	2565.8	5.36	11.53	4	8
		390	290	190				39,160	78,948	26,316	1184.2	3552.6	3434.2	6.12	13.15		
		440	340	240				41,181	84,211	28,070	1263.2	4042.1	4168.4	6.87	14.76		
		490	390	290	190			45,141	94,737	31,579	1421.1	5115.8	5257.9	7.62	16.36		

GOORH / GOORH - N / GOORH - B

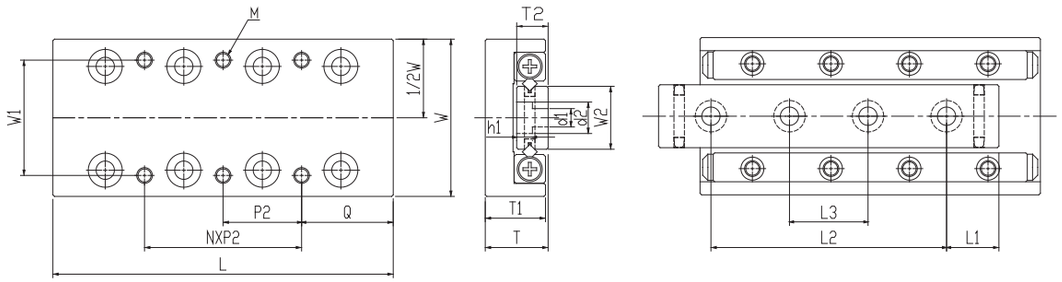

規格說明

型號表示			最大行程 (mm)	滾柱直徑 (mm)	主要尺寸(mm)						滑台面安裝孔尺寸(mm)					
標準規格	防銹規格	染黑規格			W	T	L	T_1	T_2	W_2	W_1	M	Q	N*P_2	d_1	d_2
GOORH20-25	GOORH20-25-N	GOORH20-25-B	12	Ø1.5	20±0.1	8±0.1	25	7.5	4	6.6	14	M2.5*3.5L	3.5	1*18	2.5	4.1
GOORH20-35	GOORH20-35-N	GOORH20-35-B	18				35							1*28		
GOORH20-45	GOORH20-45-N	GOORH20-45-B	25				45						12.5	1*20		
GOORH20-55	GOORH20-55-N	GOORH20-55-B	32				55							1*30		
GOORH20-65	GOORH20-65-N	GOORH20-65-B	40				65							2*20		
GOORH20-75	GOORH20-75-N	GOORH20-75-B	45				75						22.5	1*30		
GOORH20-85	GOORH20-85-N	GOORH20-85-B	50				85						12.5	2*30		
GOORH30-35	GOORH30-35-N	GOORH30-35-B	18	Ø2.0	30±0.1	12±0.1	35	11.5	6	12.0	22	M3*5.5L	3.5	1*28	3.5	6
GOORH30-50	GOORH30-50-N	GOORH30-50-B	30				50							1*43		
GOORH30-65	GOORH30-65-N	GOORH30-65-B	40				65						17.5	1*30		
GOORH30-80	GOORH30-80-N	GOORH30-80-B	50				80							1*45		
GOORH30-95	GOORH30-95-N	GOORH30-95-B	60				95							2*30		
GOORH30-110	GOORH30-110-N	GOORH30-110-B	70				110						32.5	1*45		
GOORH30-125	GOORH30-125-N	GOORH30-125-B	80				125						17.5	2*45		
GOORH40-55	GOORH40-55-N	GOORH40-55-B	30	Ø3.0	40±0.1	16±0.1	55	15.5	8	16	30	M4*7.5L	7.5	1*40	4.5	7.1
GOORH40-80	GOORH40-80-N	GOORH40-80-B	45				80							1*65		
GOORH40-105	GOORH40-105-N	GOORH40-105-B	60				105						27.5	1*50		
GOORH40-130	GOORH40-130-N	GOORH40-130-B	75				130							1*75		
GOORH40-155	GOORH40-155-N	GOORH40-155-B	90				155							2*50		
GOORH40-180	GOORH40-180-N	GOORH40-180-B	105				180						52.5	1*75		
GOORH40-205	GOORH40-205-N	GOORH40-205-B	130				205						27.5	2*75		

訂購方法：GOORH（H型滑台） - 30（滑台寬度） - 25（滑台長度） - N（防銹規格）

GOORH / GOORH - N / GOORH - B

GOORH

GOORH - N

GOORH - B

構成零件

材質 / 型號 \ 零件	滑台本體	軌道	保持架	滾柱
GOORH	鋁合金 +陽極黑色	SUJ2	SUS304	SUJ2
GOORH - N	S50C +化學鎳	SUJ2 +化學鎳	SUS304	SUJ2
GOORH - B	S50C +磷酸鹽	SUJ2	SUS304	SUJ2

GOORH - N 軌道面V溝未做化學鎳處理

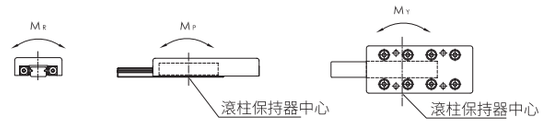

★ 行程改變，各項負荷及力矩與行程成反方向關係

底座安裝孔尺寸(mm)				基本動態負荷(C) (N)	基本靜態負荷(Co) (N)	荷重 (Fu) (N)	靜態容許撓曲力矩			質量(kg)		滑台移動精度 (μm)	
h_1	L_1	L_2	L_3				M_R (N·m)	M_P (N·m)	M_Y (N·m)	標準	防銹	中心平行度	側邊平行度
2.2	3.5	18	/	379	576	192	1.4	1.2	1.4	0.01	0.02	2	4
	5	25		523	865	288	2.2	2.6	3.0	0.02	0.03		
	3.5	38	25	657	1,153	384	2.9	4.6	5.2	0.03	0.04		5
		48	29	783	1,441	480	3.6	7.2	7.9	0.03	0.05		
	5	55	31	903	1,729	576	4.3	10.4	11.2	0.04	0.06		
		65	35	1,131	2,306	769	5.8	18.4	17.3	0.05	0.08		
		75	40	1,240	2,594	865	6.5	23.3	22.0	0.05	0.09		
3.3	5	25	/	895	1,170	390	5.1	3.1	3.9	0.05	0.05	2	4
	7.5	35		1,552	2,339	780	10.1	12.5	10.9	0.07	0.12		
	5	55	33	1,849	2,924	975	12.7	19.5	17.5	0.09	0.15		5
		70	40	2,164	3,509	1,170	15.2	28.1	30.4	0.11	0.19		
		85	45	2,407	4,093	1,364	17.7	38.2	40.9	0.14	0.23		
	7.5	95	50	2,930	5,263	1,754	22.8	63.2	59.6	0.16	0.26		
		110	55	3,181	5,848	1,949	25.3	78.0	74.1	0.18	0.30		
4.3	7.5	40	/	2,901	4,567	1,522	26.5	22.8	26.6	0.15	0.24	2	5
	6	65	43	4,338	7,611	2,537	44.1	63.4	57.1	0.21	0.35		
	7.5	90	55	5,646	10,655	3,552	61.8	124.3	115.4	0.28	0.46	3	
		115	65	6,268	12,178	4,059	70.6	162.4	172.5	0.35	0.57		
		140	95	7,462	15,222	5,074	88.3	253.7	266.4	0.42	0.68		
		165	85	8,603	18,266	6,089	105.9	365.3	350.1	0.49	0.80		
		190	90	9,157	19,789	6,596	114.8	428.8	445.2	0.56	0.91		

GOORS / GOORS - N / GOORS - B

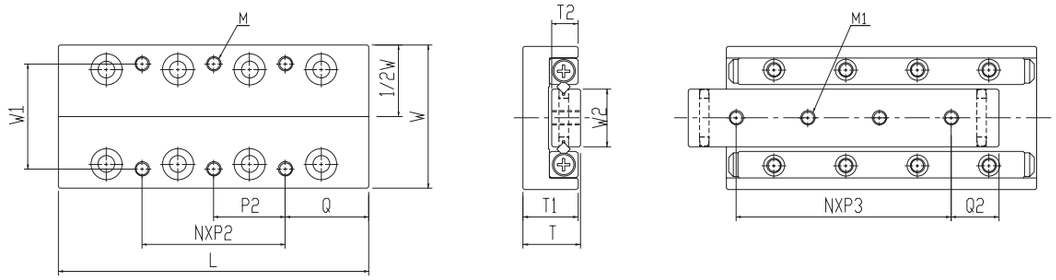

規格說明

型號表示			最大行程 (mm)	滾柱直徑 (mm)	主要尺寸(mm)						滑台面安裝孔尺寸(mm)			
標準規格	防銹規格	染黑規格			W	T	L	T_1	T_2	W_2	W_1	M	Q	$N*P_2$
GOORS20-25	GOORS20-25-N	GOORS20-25-B	12	Ø1.5	20±0.1	8±0.1	25	7.5	4	6.6	14	M2.5*3.5L	3.5	1*18
GOORS20-35	GOORS20-35-N	GOORS20-35-B	18				35							2*28
GOORS20-45	GOORS20-45-N	GOORS20-45-B	25				45						12.5	1*20
GOORS20-55	GOORS20-55-N	GOORS20-55-B	32				55							1*30
GOORS20-65	GOORS20-65-N	GOORS20-65-B	40				65							2*20
GOORS20-75	GOORS20-75-N	GOORS20-75-B	45				75						22.5	1*30
GOORS20-85	GOORS20-85-N	GOORS20-85-B	50				85						12.5	2*30
GOORS30-35	GOORS30-35-N	GOORS30-35-B	18	Ø2.0	30±0.1	12±0.1	35	11.5	6	12	22	M3*5.5L	3.5	1*28
GOORS30-50	GOORS30-50-N	GOORS30-50-B	30				50							1*43
GOORS30-65	GOORS30-65-N	GOORS30-65-B	40				65						17.5	1*30
GOORS30-80	GOORS30-80-N	GOORS30-80-B	50				80							1*45
GOORS30-95	GOORS30-95-N	GOORS30-95-B	60				95							2*30
GOORS30-110	GOORS30-110-N	GOORS30-110-B	70				110						32.5	1*45
GOORS30-125	GOORS30-125-N	GOORS30-125-B	80				125						17.5	2*45
GOORS40-55	GOORS40-55-N	GOORS40-55-B	30	Ø3.0	40±0.1	16±0.1	55	15.5	8	16	30	M4*7.5L	7.5	1*40
GOORS40-80	GOORS40-80-N	GOORS40-80-B	45				80							1*65
GOORS40-105	GOORS40-105-N	GOORS40-105-B	60				105						27.5	1*50
GOORS40-130	GOORS40-130-N	GOORS40-130-B	75				130							1*75
GOORS40-155	GOORS40-155-N	GOORS40-155-B	90				155							2*50
GOORS40-180	GOORS40-180-N	GOORS40-180-B	105				180						52.5	1*75
GOORS40-205	GOORS40-205-N	GOORS40-205-B	130				205						27.5	2*75

訂購方法：GOORS（S型滑台） - 30（滑台寬度） - 25（滑台長度） - N（防銹規格）

GOORS / GOORS - N / GOORS - B

構成零件

材質 / 型號 \ 零件	滑台本體	軌道	保持架	滾柱
GOORS	鋁合金 +陽極黑色	SUJ2	SUS304	SUJ2
GOORS - N	S50C +化學鎳	SUJ2 +化學鎳	SUS304	SUJ2
GOORS - B	S50C +磷酸鹽	SUJ2	SUS304	SUJ2

GOORS - N 軌道面V溝未做化學鎳處理

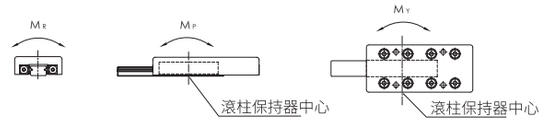

★ 行程改變，各項負荷及力矩與行程成反方向關係

底座安裝孔尺寸(mm)			基本動態負荷(C) (N)	基本靜態負荷(Co) (N)	荷重 (Fu) (N)	靜態容許撓曲力矩			質量(kg)		滑台移動精度 (μm)	
M1	Q_2	$N*P_3$				M_R (N·m)	M_P (N·m)	M_Y (N·m)	標準	防銹	中心平行度	側邊平行度
M2.5	5	2*7.5	379	576	192	1.4	1.2	1.4	0.01	0.02	2	4
	7.5	2*10	523	865	288	2.2	2.6	3.0	0.02	0.03		
		3*10	657	1,153	384	2.9	4.6	5.2	0.03	0.05		5
		4*10	783	1,441	480	3.6	7.2	7.9	0.03	0.06		
		5*10	903	1,729	576	4.3	10.4	11.2	0.04	0.07		
		6*10	1,131	2,306	769	5.8	18.4	17.3	0.05	0.08		
		7*10	1,240	2,594	865	6.5	23.3	22.0	0.05	0.09		
M3	7.5	1*20	895	1,170	390	5.1	3.1	3.9	0.05	0.05	2	4
	10	2*15	1,552	2,339	780	10.1	12.5	10.9	0.07	0.12		
		3*15	1,849	2,924	975	12.7	19.5	17.5	0.10	0.16		5
		4*15	2,134	3,509	1,170	15.2	28.1	30.4	0.12	0.19		
		5*15	2,407	4,093	1,364	17.7	38.2	40.9	0.14	0.23		
		6*15	2,930	5,263	1,754	22.8	63.2	59.6	0.16	0.27		
		7*15	3,181	5,848	1,949	25.3	78.0	74.1	0.18	0.30		
M4	10	1*35	2,901	4,567	1,522	26.5	22.8	26.6	0.15	0.24	2	5
	15	2*25	4,338	7,611	2,537	44.1	63.4	57.1	0.22	0.35		
		3*25	5,646	10,655	3,552	61.8	124.3	115.4	0.29	0.46	3	
		4*25	6,268	12,178	4,059	70.6	162.4	172.5	0.36	0.58		
		5*25	7,462	15,222	5,074	88.3	259.7	266.4	0.42	0.69		
		6*25	8,603	18,266	6,089	105.9	365.3	350.1	0.49	0.80		
		7*25	9,157	19,789	6,596	114.8	428.8	445.2	0.56	0.91		

GOORA-S

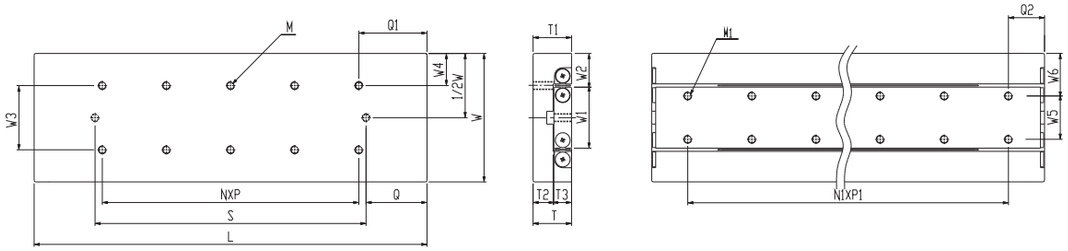

規格說明

型號表示 / 耐蝕規格	最大行程 (mm)	滾柱直徑 (mm)	主要尺寸(mm) W	T	L	安裝孔尺寸(mm) W_3	W_4	Q	S	N*P	M	Q1	T_1	T_2	T_3
GOORA30-25-S	12	Ø1.5	30±0.1	8±0.1	25	10	10	12.5	2.5	/	M2	20	11	7	4
GOORA30-35-S	18				35				4.5	1*10		26			
GOORA30-45-S	25				45				6	2*10		33			
GOORA30-55-S	32				55				7.5	3*10		40			
GOORA30-65-S	40				65				8.5	4*10		48			
GOORA30-75-S	45				75				11	5*10		53			
GOORA30-85-S	50				85				13.5	6*10		58			
GOORA40-35-S	18	Ø2.0	40±0.1	14±0.1	35	15	12.5	17.5	3	/	M3	29	14	8	6
GOORA40-50-S	30	Ø3.0		15±0.1	50				4.5	1*15		41	15	7	8
GOORA40-65-S	40				65				7	2*15		51			
GOORA40-80-S	50				80				9.5	3*15		61			
GOORA40-95-S	60				95				12	4*15		71			
GOORA40-110-S	70				110				14.5	5*15		81			
GOORA40-125-S	80				125				17	6*15		91			
GOORA60-55-S	30	Ø3.0	60±0.1	18.5±0.1	55	25	17.5	27.5	5.5	/	M4	44	18.5	10.5	8
GOORA60-80-S	45				80				10.8	1*25		59			
GOORA60-105-S	60				105				15.5	2*25		74			
GOORA60130-S	75				130				20.8	3*25		89			
GOORA60-155-S	90				155				25.5	4*25		104			
GOORA60-180-S	105				180				30.5	5*25		119			
GOORA60-205-S	130				205				30.5	6*25		144			

訂購方法：GOORA（A型滑台）- 30（滑台寬度）- 25（滑台長度）- S（耐蝕規格）

GOORA-S

構成零件

材質 / 型號 \ 零件	滑台本體	軌道	保持架	滾柱
GOORA - S	SUS440C+化學鎳		SUS304	SUS440C

此系列規格為本體與軌道一體成型
GOORA - S 軌道面V溝未做化學鎳處理

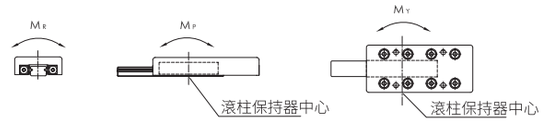

★ 行程改變，各項負荷及力矩與行程成反方向關係

W_1	W_2	W_5	W_6	N_1*P_1	Q_2	M_1	基本動態負荷(C) (N)	基本靜態負荷(Co) (N)	荷重(Fu) (N)	靜態容許撓曲力矩 M_R (N·m)	M_P (N·m)	M_Y (N·m)	質量 (kg)	滑台移動精度(μm) 中心平行度	側邊平行度
12.8	8.6	/	15	1*10	7.5	M2	379	576	192	2.6	1.2	1.4	0.09	2	4
				2*10			523	865	288	3.9	2.6	3.0	0.12		
				3*10			657	1,153	384	5.2	4.6	5.2	0.16		
				4*10			783	1,441	480	6.5	7.2	7.9	0.19		5
				5*10			903	1,729	576	7.8	10.4	11.2	0.23		
				6*10			1,131	2,306	769	10.4	18.4	17.3	0.26		
				7*10			1,240	2,594	865	11.7	23.3	22.0	0.30		
17	11.5	/	20	1*15	10	M3	895	1,170	390	7.0	3.1	3.9	0.20	2	4
13.1	13.5			2*15			2,901	4,567	1,522	42.6	22.8	26.6	0.29		
				2*15	17.5		2,901	4,567	1,522	42.6	22.8	19.0	0.36		5
				4*15	10		4,338	7,611	2,591	71.0	63.4	57.1	0.46		
				4*15	17.5		3,640	6,089	2,030	56.8	40.6	45.7	0.52		
				5*15			5,005	9,133	3,044	85.2	91.3	98.9	0.63	3	6
				5*15	25		5,005	9,133	3,044	85.2	91.3	83.7	0.69		
26.6	16.7	17	21.5	1*25	15	M4	2,901	4,567	1,522	42.6	22.8	26.6	0.65	2	5
				2*25			4,338	7,611	2,537	71.0	63.4	57.1	0.95		
				3*25			5,646	10,655	3,552	99.5	124.3	115.4	1.25	3	6
				4*25			6,268	12,178	4,059	113.7	162.4	172.5	1.55		
				5*25			7,462	15,222	5,074	142.1	253.7	266.4	1.85		
				6*25			8,603	18,266	6,089	170.5	365.3	350.1	2.15		7
				7*25			9,157	19,789	6,596	184.7	428.8	445.2	2.45		

GOORA-S

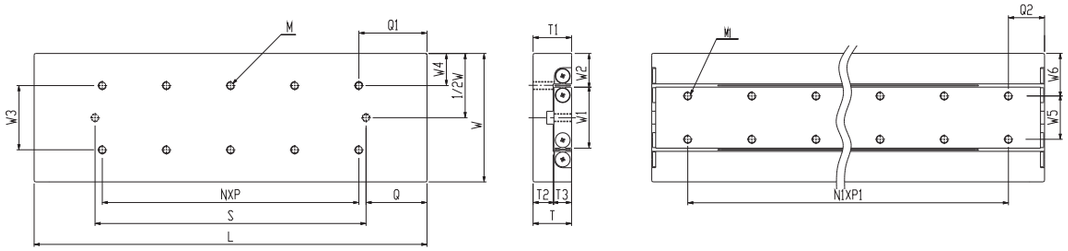

規格說明

型號表示 / 耐蝕規格	最大行程 (mm)	滾柱直徑 (mm)	主要尺寸(mm) W	T	L	安裝孔尺寸(mm) W_3	W_4	Q	S	N*P	M	Q1	T_1	T_2	T_3
GOORA80-85-S	50	Ø4.0	80±0.1	24±0.1	85	40	20	42.5	10.5	/	M5	64	24	13	11
GOORA80-125-S	75				125				18	1*40		89			
GOORA80-165-S	105				165				23	2*40		119			
GOORA80-205-S	135				205				28	3*40		149			
GOORA80-245-S	155				245				38	4*40		169			
GOORA80-285-S	185				285				43	5*40		199			
GOORA80-325-S	215				325				48	6*40		229			
GOORA100-110-S	60	Ø6.0	100±0.1	31±0.1	110	50	25	55	16.5	/	M6	77	31	16	15
GOORA100-160-S	95				160				23.5	1*50		113			
GOORA100-210-S	130				210				31	2*50		148			
GOORA100-260-S	165				260				38.5	3*50		183			
GOORA100-310-S	200				310				46	4*50		218			
GOORA100-360-S	235				360				53.5	5*50		253			
GOORA100-410-S	265				410				63.5	6*50		283			
GOORA100-510-S	340				510				81	7*50		348			
GOORA145-210-S	130	Ø9.0	145±0.1	42.5±0.1	210	85	30	105	27	/	M8	156	43	21	21
GOORA145-310-S	180				310				52	1*100		206			
GOORA145-410-S	350				410				12	2*100		376			
GOORA145-510-S	450				510				17	3*100		476			
GOORA145-610-S	550				610					4*100		576			

訂購方法：GOORA（A型滑台）- 80（滑台寬度）- 85（滑台長度）- S（耐蝕規格）

GOORA-S

構成零件

材質 / 型號 \ 零件	滑台本體	軌道	保持架	滾柱
GOORA - S	SUS440C+化學鎳		SUS304	SUS440C

此系列規格為本體與軌道一體成型
GOORA - S 軌道面V溝未做化學鎳處理

★ 行程改變，各項負荷及力矩與行程成反方向關係

W_1	W_2	W_5	W_6	N_1*P_1	Q_2	M_1	基本動態負荷(C) (N)	基本靜態負荷(Co) (N)	荷重(Fu) (N)	靜態容許撓曲力矩 M_R (N·m)	M_P (N·m)	M_Y (N·m)	質量 (kg)	滑台移動精度(μm) 中心平行度	側邊平行度
38	21	27	26.5	1*40	22.5	M5	6,617	9,357	3,119	124.8	87.3	76.4	1.14	2	5
				2*40			9,097	14,035	4,678	187.1	196.5	180.1	1.68	3	6
				3*40			10,264	16,375	5,458	218.3	267.5	286.6	2.22		7
				4*40			12,492	21,053	7,018	280.7	442.1	466.7	2.76		
				5*40			14,612	25,732	8,577	343.1	660.4	690.5	3.30		
				6*40			16,646	30,410	10,137	405.5	922.4	957.9	3.84		
				7*40			18,612	35,089	11,696	467.8	1228.1	1187.2	4.38	4	8
42	29	26	37	1*50	30	M6	13,923	21,053	7,018	315.8	252.6	221.1	2.33	3	6
				2*50			16,592	26,316	8,772	394.7	394.7	434.2	3.42		
				3*50			21,596	36,842	12,281	552.6	773.7	828.9	4.51		7
				4*50			26,285	47,369	15,790	710.5	1279.0	1207.9	5.57		
				5*50			30,744	57,895	19,298	868.4	1910.5	1823.7	6.66		
				6*50			35,024	68,421	22,807	1026.3	2668.4	2565.8	7.75	4	8
				7*50			39,160	78,948	26,316	1184.2	3552.6	3434.2	8.84		
				8*50			47,576	100,001	33,334	1500.0	5194.7	5044.7	11.02		
68.4	38.3	46	49.5	1*100	55	M8	46,991	72,741	24,247	1745.8	1697.3	1527.6	9.08	3	7
				2*100			61,165	101,838	33,946	2444.1	3326.7	3564.3	13.46		
				3*100			67,898	116,386	38,795	2793.3	4345.1	4073.5	17.74	4	8
				4*100			80,829	145,482	48,494	3491.6	6789.2	6449.7	22.11		
				5*100			87,073	160,031	53,344	3840.7	8214.9	8588.3	26.47		

GOORB-S

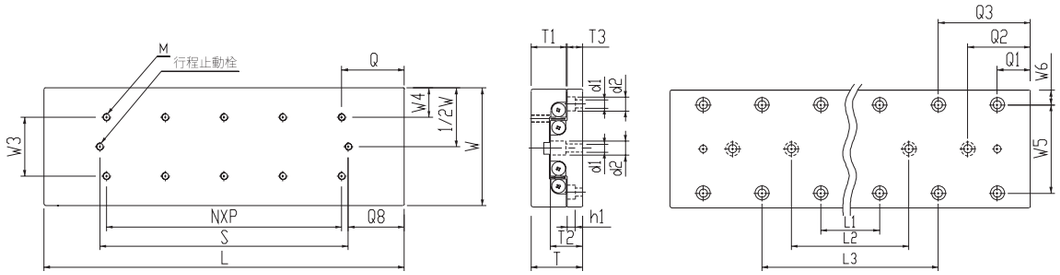

規格說明

型號表示 / 耐蝕規格	最大行程 (mm)	滾柱直徑 (mm)	主要尺寸(mm) W	T	L	安裝孔尺寸(mm) T_1	T_2	T_3	N*P	M	S	Q	Q_8	W_3	W_4	L_1	L_2	L_3
GOORB30-25-S	12	Ø1.5	30±0.1	17±0.1	25	11	10	5.5	/	M2	20	12.5	2.5	10	10	18	/	/
GOORB30-35-S	18				35				1*10		26		4.5			28		
GOORB30-45-S	25				45				2*10		33		6			38		
GOORB30-55-S	32				55				3*10		40		7.5			48		28
GOORB30-65-S	40				65				4*10		48		8.5			58		38
GOORB30-75-S	45				75				5*10		53		11			68		45
GOORB30-85-S	50				85				6*10		58		13.5			78		58
GOORB40-35-S	18	Ø2.0	40±0.1	21±0.1	35	8	13	6.5	/	M3	29	17.5	3	15	12.5	25	/	/
GOORB40-50-S	30	Ø3.0			50	14	14	5.5	1*15		41		4.5			40		
GOORB40-65-S	40				65				2*15		51		7			55		
GOORB40-80-S	50				80				3*15		61		9.5			70		40
GOORB40-95-S	60				95				4*15		71		12			85		55
GOORB40-110-S	70				110				5*15		81		14.5			100		70
GOORB40-125-S	80				125				6*15		91		17			115		85
GOORB60-55-S	30	Ø3.0	60±0.1	28±0.1	55	18.5	17.5	9	/	M4	44	27.5	5.5	25	17.5	35	/	/
GOORB60-80-S	45				80				1*25		59		10.8			60		
GOORB60-105-S	60				105				2*25		74		15.5			85		
GOORB60130-S	75				130				3*25		89		20.8			110		
GOORB60-155-S	90				155				4*25		104		25.5			135	85	
GOORB60-180-S	105				180				5*25		119		30.5			160	110	
GOORB60-205-S	130				205				6*25		144		30.5			185	135	85

訂購方法：GOORB（B型滑台）- 30（滑台寬度）- 25（滑台長度）- S（耐蝕規格）

GOORB-S

構成零件

零件 / 材質 / 型號	滑台本體	軌道	保持架	滾柱
GOORB - S	SUS440C+化學鎳		SUS304	SUS440C

此系列規格為本體與軌道一體成型
GOORB - S 軌道面V溝未做化學鎳處理

★ 行程改變，各項負荷及力矩與行程成反方向關係

Q_1	Q_2	Q_3	W_5	W_6	d_1	d_2	h_1	基本動態負荷(C) (N)	基本靜態負荷(Co) (N)	荷重 (Fu) (N)	靜態容許撓曲力矩 M_R (N·m)	M_P (N·m)	M_Y (N·m)	質量 (kg)	滑台移動精度 (μm) 中心平行度	側邊平行度
3.5	/	/	22	4	2.55	4.1	2.5	379	576	192	2.6	1.2	1.4	0.09	2	4
								523	865	288	3.9	2.6	3.0	0.12		
								657	1,153	384	5.2	4.6	5.2	0.16		
		13.5						783	1,441	480	6.5	7.2	7.9	0.19		5
								903	1,729	576	7.8	10.4	11.2	0.23		
								1,131	2,306	769	10.4	18.4	17.3	0.26		
								1,240	2,594	865	11.7	23.3	22.0	0.30		
5	/	/	30	5	3.5	6	3.5	895	1,170	390	7.0	3.1	3.9	0.20	2	4
							3.2	2,901	4,567	1,522	42.6	22.8	26.6	0.29		
								2,901	4,567	1,522	42.6	22.8	19.0	0.36		5
		20						4,338	7,611	2,591	71.0	63.4	57.1	0.46		
								3,640	6,089	2,030	56.8	40.6	45.7	0.52		
								5,005	9,133	3,044	85.2	91.3	98.9	0.63	3	6
								5,005	9,133	3,044	85.2	91.3	83.7	0.69		
10	/	/	40	10	4.5	7.5	4.5	2,901	4,567	1,522	42.6	22.8	26.6	0.65	2	5
								4,338	7,611	2,537	71.0	63.4	57.1	0.95		
								5,646	10,655	3,552	99.5	124.3	115.4	1.25	3	6
								6,268	12,178	4,059	113.7	162.4	172.5	1.55		
								7,462	15,222	5,074	142.1	253.7	266.4	1.85		
	35							8,603	18,266	6,089	170.5	365.3	350.1	2.15		7
		60						9,157	19,789	6,596	184.7	428.8	445.2	2.45		

GOORB-S

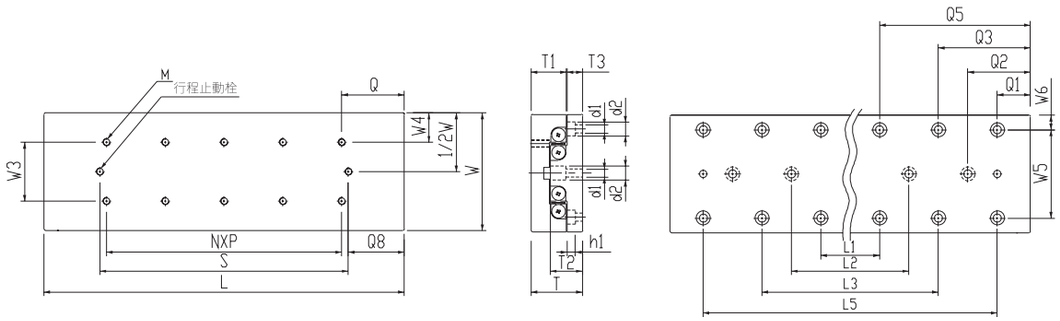

規格說明

型號表示 / 耐蝕規格	最大行程 (mm)	滾柱直徑 (mm)	主要尺寸(mm) W	T	L	安裝孔尺寸(mm) T_1	T_2	T_3	N*P	M	S	Q	Q_8	W_3	W_4	L_1	L_2	L_3
GOORB80-85-S	50	Ø4.0	80±0.1	35±0.1	85	24	22	10.5	/	M5	64	42.5	10.5	40	20	40	/	/
GOORB80-125-S	75				125				1*40		89		18			80		
GOORB80-165-S	105				165				2*40		119		23			120		
GOORB80-205-S	135				205				3*40		149		28			160		80
GOORB80-245-S	155				245				4*40		169		38			200		120
GOORB80-285-S	185				285				5*40		199		43			240		160
GOORB80-325-S	215				325				6*40		229		48			280		200
GOORB100-110-S	60	Ø6.0	100±0.1	45±0.1	110	31	29	13	/	M6	77	55	16.5	50	25	90	/	/
GOORB100-160-S	95				160				1*50		113		23.5			140		
GOORB100-210-S	130				210				2*50		148		31			190		90
GOORB100-260-S	165				260				3*50		183		38.5			240		140
GOORB100-310-S	200				310				4*50		218		46			290		190
GOORB100-360-S	235				360				5*50		253		53.5			340		240
GOORB100-410-S	265				410				6*50		283		63.5			390		290
GOORB100-510-S	365				510				8*50		390		60			490		390
GOORB145-210-S	130	Ø9.0	145±0.1	60±0.1	210	43	38.5	16	/	M8	156	105	27	85	30	100	/	/
GOORB145-310-S	180				310				1*100		206		52			200		
GOORB145-410-S	350				410				2*100		376		12			300	100	
GOORB145-510-S	450				510				3*100		476		17			400	200	
GOORB145-610-S	550				610				4*100		576					500	300	

訂購方法：GOORB（B型滑台）- 80（滑台寬度）- 85（滑台長度）- S（耐蝕規格）

GOORB-S

構成零件

材質 / 型號 \ 零件	滑台本體	軌道	保持架	滾柱
GOORB - S	SUS440C+化學鎳		SUS304	SUS440C

此系列規格為本體與軌道一體成型
GOORB - S 軌道面V溝未做化學鎳處理

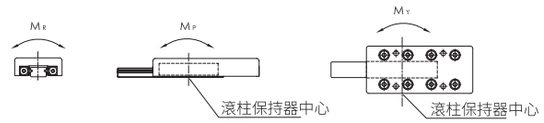

★ 行程改變，各項負荷及力矩與行程成反方向關係

L_5	Q_1	Q_2	Q_3	Q_5	W_5	W_6	d_1	d_2	h_1	基本動態負荷(C) (N)	基本靜態負荷(Co) (N)	荷重 (Fu) (N)	靜態容許撓曲力矩 M_R (N·m)	M_P (N·m)	M_Y (N·m)	質量 (kg)	滑台移動精度 (μm) 中心平行度	側邊平行度
/	22.5	/	/	/	60	10	5.5	9.5	6	6,617	9,357	3,119	124.8	87.3	76.4	1.70	2	5
										9,097	14,035	4,678	187.1	196.5	180.1	2.52	3	6
										10,264	16,375	5,458	218.3	267.5	286.6	3.34		7
			62.5							12,492	21,053	7,018	280.7	442.1	466.7	4.14		
										14,612	25,732	8,577	343.1	660.4	690.5	4.95		
										16,646	30,410	10,137	405.5	922.4	957.9	5.77		
120				102.5						18,612	35,089	11,696	467.8	1228.1	1187.2	6.57	4	8
/	10	/	/	/	60	20	7	11	6.5	13,923	21,053	7,018	315.8	252.6	221.1	3.48	3	6
										16,592	26,316	8,772	394.7	394.7	434.2	5.10		
			60							21,596	36,842	12,281	552.6	773.7	828.9	6.72		7
										26,285	47,369	15,790	710.5	1279.0	1207.9	8.31		
										30,744	57,895	19,298	868.4	1910.5	1823.7	9.95		
140				110						35,024	68,421	22,807	1026.3	2668.4	2565.8	11.53	4	8
190										39,160	78,948	26,316	1184.2	3552.6	3434.2	13.16		
290										45,141	84,600	28,200	1269.0	4568.4	4441.5	16.52		
/	55	/	/	/	90	27.5	9	14	8.5	46,991	72,741	24,247	1745.8	1697.3	1527.6	13.11	3	7
										61,165	101,838	33,946	2444.1	3326.7	3564.3	19.44		
		155								67,898	116,386	38,795	2793.3	4345.1	4073.5	25.65	4	8
										80,829	145,482	48,494	3491.6	6789.2	6449.7	31.97		
										87,073	160,031	53,344	3840.7	8214.9	8588.3	38.22		

GOORC-S

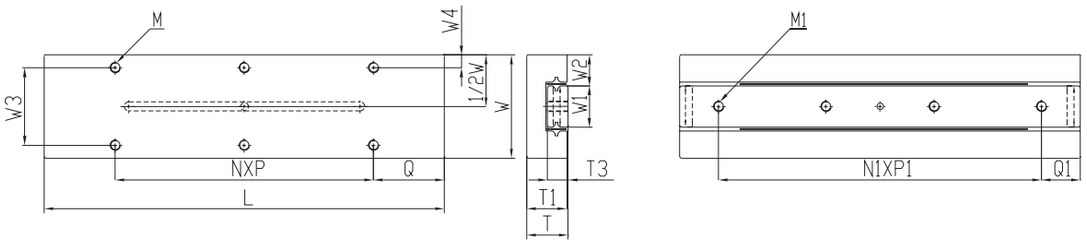

規格說明

型號表示 / 耐蝕規格	最大行程 (mm)	滾柱直徑 (mm)	主要尺寸(mm) W	T	L	安裝孔尺寸(mm) W_3	W_4	N*P	Q	M	T_1	W_1	W_2	N_1*P_1
GOORC20-25-S	12	Ø1.5	20±0.1	8±0.1	25	14	3	1*18	3.5	M2.5	7.5	7	6.5	2*7.5
GOORC20-35-S	18				35			1*28						2*10
GOORC20-45-S	25				45			1*20	12.5					3*10
GOORC20-55-S	32				55			1*30						4*10
GOORC30-65-S	40	Ø2.0	30±0.1	12±0.1	65	22	4	1*30	17.5	M3	11.5	12	9	3*15
GOORC30-80-S	50				80			1*45						4*15
GOORC30-95-S	60				95			2*30						5*15
GOORC40-105-S	60	Ø3.0	40±0.1	16±0.1	105	30	5	1*50	27.5	M4	15.5	16	12	3*25
GOORC40-130-S	75				130			1*75						4*25
GOORC40-155-S	90				155			2*50						5*25

訂購方法：GOORC（C型滑台）- 20（滑台寬度）- 25（滑台長度）- S（耐蝕規格）

GOORC-S

構成零件

材質 / 型號 \ 零件	滑台本體	軌道	保持架	滾柱
GOORC - S	SUS440C+化學鎳		SUS304	SUS440C

此系列規格為本體與軌道一體成型
GOORC - S 軌道面V溝未做化學鎳處理

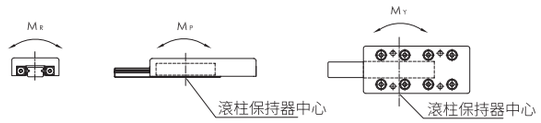

★ 行程改變，各項負荷及力矩與行程成反方向關係

Q_1	M_1	T_3	基本動態負荷(C) (N)	基本靜態負荷(Co) (N)	荷重 (Fu) (N)	靜態容許撓曲力矩 M_R (N·m)	M_P (N·m)	M_Y (N·m)	質量 (kg)	滑台移動精度 (μm) 中心平行度	側邊平行度
5	M2.5	4	523	865	288	2.2	2.6	2.2	0.03	2	4
7.5			657	1153	384	3.0	4.6	5.2	0.04		
			783	1441	480	3.7	7.2	7.9	0.05		
			903	1729	576	4.4	10.4	11.2	0.06		
10	M3	6	1849	2924	975	12.7	19.5	21.4	0.16		5
			2407	4093	1364	17.7	38.2	35.5	0.20		
			2672	4678	1559	20.3	49.9	46.8	0.24		
15	M4	8	5646	10655	3552	61.8	124.3	133.2	0.47	3	6
			6872	13700	4567	79.5	205.5	194.1	0.58		
			8038	16744	5581	97.1	307.0	293.0	0.70		

GOORM-S

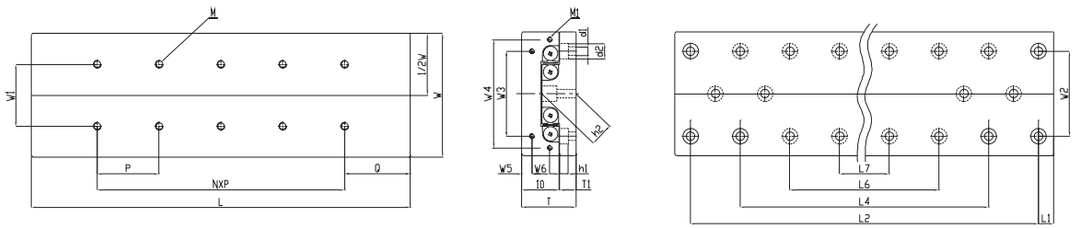

規格說明

型號表示 / 耐蝕規格	最大行程 (mm)	滾柱直徑 (mm)	主要尺寸(mm) W	T	L	安裝孔尺寸(mm) T_2	W_1	M	Q	N*P	W_3	W_5	M_1	W_2	d_1	d_2
GOORM30-25-S	12	Ø1.5	30±0.1	17±0.1	25	11	10	M2*4L	125	/	12	2.5	M2*6L	22	2.5	4.5
GOORM30-35-S	18				35					1*10						
GOORM30-45-S	25				45					2*10						
GOORM30-55-S	32				55					3*10						
GOORM30-65-S	40				65					4*10						
GOORM30-75-S	45				75					5*10						
GOORM30-85-S	50				85					6*10						
GOORM40-35-S	18	Ø2.0	40±0.1	21±0.1	35	14	15	M3*6L	17.5	/	16	3.4	M2*6L	30	3.5	6.5
GOORM40-50-S	30				50					1*15						
GOORM40-65-S	40				65					2*15						
GOORM40-80-S	50				80					3*15						
GOORM40-95-S	60				98					4*15						
GOORM40-110-S	70				110					5*15						
GOORM40-125-S	80				125					6*15						
GOORM40-140-S	90				140					7*15						
GOORM40-155-S	100				155					8*15						
GOORM40-170-S	110				170					9*15						
GOORM40-185-S	120				185					10*15						

訂購方法：GOORM（M型滑台）- 30（滑台寬度）- 25（滑台長度）- S（耐蝕規格）

GOORM-S

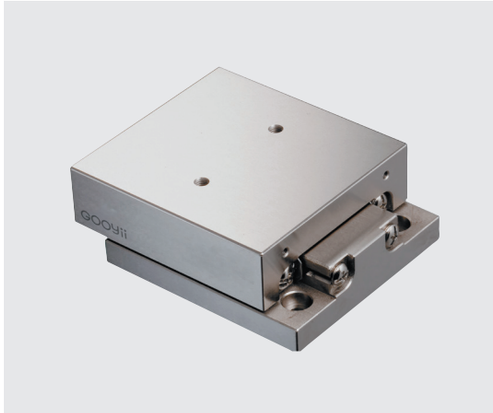

構成零件

材質 / 型號 \ 零件	滑台本體	軌道	保持架	滾柱
GOORM - S	SUS440C+化學鎳		SUS304	SUS440C

此系列規格為本體與軌道一體成型
GOORM - S 軌道面V溝未做化學鎳處理

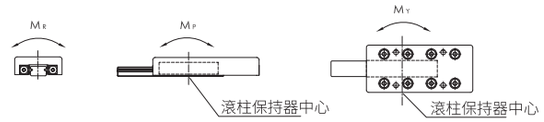

★ 行程改變，各項負荷及力矩與行程成反方向關係

h_1	T_1	h_2	L_1	L_2	L_4	L_6	L_7	基本動態負荷(C) (N)	基本靜態負荷(Co) (N)	荷重 (Fu) (N)	靜態容許撓曲力矩 M_R (N·m)	M_P (N·m)	M_Y (N·m)	質量 (kg)	滑台移動精度 (μm) 中心平行度	側邊平行度
2.5	5.5	10	3.5	18	/	/	/	379	576	192	2.6	1.2	1.4	0.09	2	4
				28				523	865	288	3.9	2.6	3.0	0.12		
				38				657	1,153	384	5.2	4.6	5.2	0.16		
				48	28			783	1,441	480	6.5	7.2	7.9	0.19		5
				58	38			903	1,929	576	7.8	10.4	11.2	0.23		
				67	48			1,131	2,306	769	10.4	18.4	17.3	0.26		
				78	58			1,240	2,594	865	11.7	23.3	22.0	0.30		
3.5	6.5	13	5	25	/	/	/	895	1,170	390	7.0	3.1	3.9	0.20	2	4
				40				1,552	2,339	780	14.0	12.5	10.9	0.29		
				55				1,849	2,924	975	17.5	19.5	17.5	0.38		5
				70	40			2,134	3,509	1,170	21.1	28.1	30.4	0.46		
				85	55			2,407	4,093	1,364	24.6	38.2	40.9	0.55		
				100	70			2,930	5,263	1,754	31.6	63.2	59.6	0.64	3	6
				115	85			3,181	5,848	1,949	35.1	78.0	74.1	0.72		
				130	100	70		3,427	6,433	2,144	38.6	94.3	98.6	0.83		
				145	115	85		3,668	7,017	2,339	42.1	112.3	117.0	0.90		
				160	130	100		4,136	8,187	2,729	49.1	152.8	147.4	0.99		7
				175	145	115	85	4,365	8,772	2,924	52.6	175.4	169.6	1.07		

GOORM-S

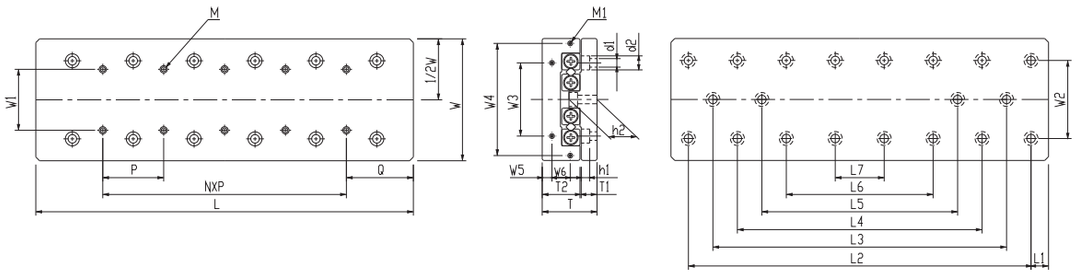

規格說明

型號表示 / 耐蝕規格	最大行程 (mm)	滾柱直徑 (mm)	主要尺寸(mm) W	T	L	安裝孔尺寸(mm) T_2	W_1	M	Q	N*P	W_3	W_5	M_1	W_2	d_1	d_2
GOORM60-55-S	30	Ø3.0	60±0.1	28±0.1	55	18.5	25	M4*8L	27.5	/	40	5.5	M3*6L	40	4.5	8
GOORM60-80-S	45				80					1*25						
GOORM60-105-S	60				105					2*25						
GOORM60-130-S	75				130					3*25						
GOORM60-155-S	90				155					4*25						
GOORM60-180-S	105				180					5*25						
GOORM60-205-S	130				205					6*25						
GOORM60-230-S	155				230					7*25						
GOORM60-255-S	180				255					8*25						
GOORM60-280-S	205				280					9*25						
GOORM60-305-S	230				305					10*25						
GOORM80-85-S	50	Ø4.0	80±0.1	35±0.1	85	24	40	M5*10L	42.5	/	55	6.5	M3*6L	55	5.5	10
GOORM80-125-S	75				125					1*40						
GOORM80-165-S	105				165					2*40						
GOORM80-205-S	130				205					3*40						
GOORM80-245-S	155				245					4*40						
GOORM80-285-S	185				285					5*40						
GOORM80-325-S	210				325					6*40						
GOORM80-365-S	235				365					7*40						
GOORM80-405-S	265				405					8*40						

訂購方法：GOORM（M型滑台）- 60（滑台寬度）- 55（滑台長度）- S（耐蝕規格）

GOORM-S

構成零件

材質 / 型號 \ 零件	滑台本體	軌道	保持架	滾柱
GOORM - S	SUS440C+化學鎳		SUS304	SUS440C

此系列規格為本體與軌道一體成型
GOORM - S 軌道面V溝未做化學鎳處理

★ 行程改變，各項負荷及力矩與行程成反方向關係

h_1	T_1	h_2	L_1	L_2	L_3	L_4	L_5	基本動態負荷(C) (N)	基本靜態負荷(Co) (N)	荷重 (Fu) (N)	靜態容許撓曲力矩 M_R (N·m)	M_P (N·m)	M_Y (N·m)	質量 (kg)	滑台移動精度 (μm) 中心平行度	側邊平行度
4.5	9	17.5	10	35	/	/	/	2,901	4,567	1,522	42.6	22.8	26.6	0.65	2	5
				60				4,338	7,611	2,537	71.0	63.4	57.1	0.95		
				85				5,646	10,655	3,552	99.8	124.3	115.4	1.25	3	6
				110				6,268	12,178	4,059	113.7	162.4	172.5	1.55		
				135	85			7,492	15,222	5,074	142.1	253.7	266.4	1.85		
				160	110			8,603	18,266	6,089	170.5	365.3	350.1	2.15		7
				185	135	85		9,157	19,789	6,596	184.7	428.8	445.2	2.44		
				210	160	110		9,702	21,311	7,104	198.9	497.3	515.0	2.74		
				235	185	135		10,767	24,355	8,118	227.3	649.5	629.2	3.04		
				260	210	160	110	11,288	25,877	8,626	241.5	733.2	711.6	3.33		
				285	235	185	135	11,802	27,400	9,133	255.7	822.0	844.8	3.63		
5.4	10.5	22	10	60	/	/	/	6,617	9,357	3,119	124.8	87.3	76.4	1.68	2	5
				105				9,097	14,035	4,678	187.1	196.5	180.1	2.48	3	6
				145				10,264	16,375	5,458	218.3	267.5	286.6	3.27		7
				185	105			12,492	21,035	7,018	280.7	442.1	466.7	4.06		
				225	145			14,612	25,732	8,577	343.1	660.4	690.5	4.86		
				265	185			16,646	30,410	10,137	405.5	922.4	957.9	5.66		
				305	225	145		18,612	35,089	11,696	467.8	1228.1	1269.0	6.44	4	8
				345	265	185		20,519	39,767	13,256	530.2	1577.4	1623.8	7.24		
				385	305	225		22,377	44,445	14,815	592.6	1970.4	1918.6	8.04		

GOORM-S

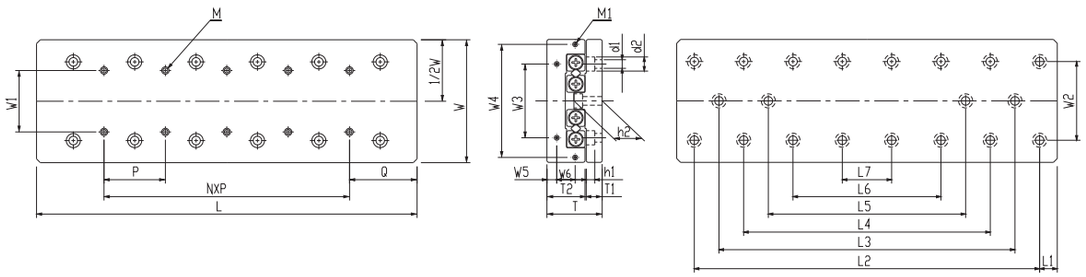

規格說明

型號表示 / 耐蝕規格	最大行程 (mm)	滾柱直徑 (mm)	主要尺寸(mm) W	T	L	安裝孔尺寸(mm) T_2	W_1	M	Q	N*P	W_3	W_4	W_5	W_6	M_1	W_2	d_1
GOORM100-110-S	60	Ø6.0	100±0.1	45±0.1	110	31	50	M6*12L	55	/	60	92	8	15	M4*8L	60	7
GOORM100-160-S	95				160					1*50							
GOORM100-210-S	130				210					2*50							
GOORM100-260-S	165				260					3*50							
GOORM100-310-S	200				310					4*50							
GOORM100-360-S	235				360					5*50							
GOORM100-410-S	265				410					6*50							
GOORM100-460-S	300				460					7*50							
GOORM100-510-S	335				510					8*50							

訂購方法：GOORM（M型滑台）- 100（滑台寬度）- 110（滑台長度）- S（耐蝕規格）

GOORM-S

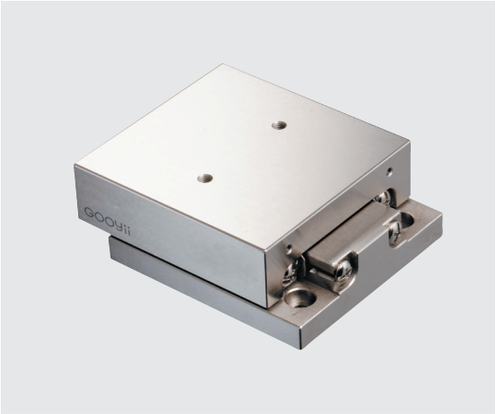

構成零件

材質 / 型號 \ 零件	滑台本體	軌道	保持架	滾柱
GOORM - S	SUS440C+化學鎳		SUS304	SUS440C

此系列規格為本體與軌道一體成型
GOORM - S 軌道面V溝未做化學鎳處理

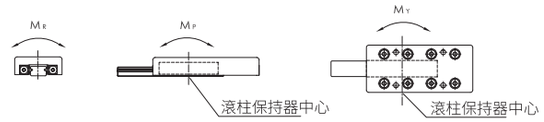

★ 行程改變，各項負荷及力矩與行程成反方向關係

d_2	h_1	T_1	h_2	L_1	L_2	L_3	L_4	L_5	基本動態負荷(C) (N)	基本靜態負荷(Co) (N)	荷重 (Fu) (N)	靜態容許撓曲力矩 M_R (N·m)	M_P (N·m)	M_Y (N·m)	質量 (kg)	滑台移動精度 (μm) 中心平行度	側邊平行度
11.5	7	13	29	10	90	/	/	/	13,923	21,053	7,018	315.8	252.6	221.1	3.45	3	6
					140				16,592	26,316	8,772	394.7	394.7	646.2	5.05		
					190	90			21,596	36,842	12,281	522.6	773.9	828.9	6.63		7
					240	140			26,285	49,369	15,790	710.5	1279.0	1207.9	8.23		
					290	190			30,744	57,895	19,298	868.4	1910.5	1823.7	9.84		
					340	240	140		35,024	68,421	22,807	1026.3	2668.4	2565.8	11.41	4	8
					390	290	190		39,160	78,948	26,316	1184.2	3552.6	3434.2	13.01		
					440	340	240		41,481	84,211	28,070	1263.2	4042.1	4168.4	14.61		
					490	390	290	190	45,141	94,737	31,579	1421.1	5115.8	5257.9	16.20		

GOORH-S

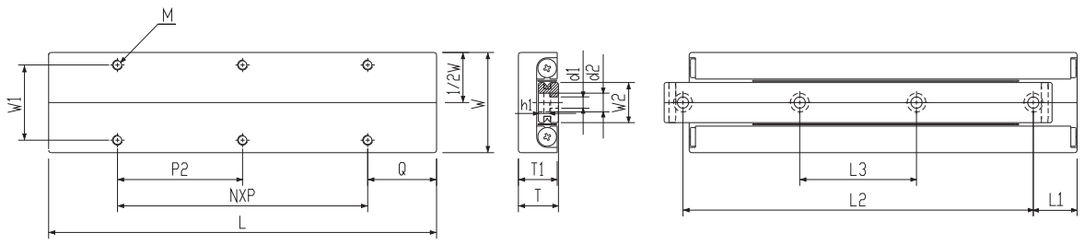

規格說明

型號表示 / 耐蝕規格	最大行程 (mm)	滾柱直徑 (mm)	主要尺寸(mm) W	T	L	安裝孔尺寸(mm) T_1	W_2	W_1	M	Q	N*P	d_1	d_2
GOORH20-25-S	12	Ø1.5	20±0.1	8±0.1	25	7.5	6.6	14	M2.5*3.5L	3.5	1*18	2.5	4.1
GOORH20-35-S	18				35						1*28		
GOORH20-45-S	25				45					12.5	1*20		
GOORH20-55-S	32				55						1*30		
GOORH20-65-S	40				65						2*20		
GOORH20-75-S	45				75					22.5	1*30		
GOORH20-85-S	50				85					12.5	2*30		
GOORH30-35-S	18	Ø2.0	30±0.1	12±0.1	35	11.5	12.0	22	M3*5.5L	3.5	1*28	3.5	6
GOORH30-50-S	30				50						1*43		
GOORH30-65-S	40				65					17.5	1*30		
GOORH30-80-S	50				80						1*45		
GOORH30-95-S	60				95						2*30		
GOORH30-110-S	70				110					32.5	1*45		
GOORH30-125-S	80				125					17.5	2*45		
GOORH40-55-S	30	Ø3.0	40±0.1	16±0.1	55	15.5	16	30	M4*7.5L	7.5	1*40	4.5	7.5
GOORH40-80-S	45				80						1*65		
GOORH40-105-S	60				105					27.5	1*50		
GOORH40-130-S	75				130						1*75		
GOORH40-155-S	90				155						2*50		
GOORH40-180-S	105				180					52.5	1*75		
GOORH40-205-S	130				205					27.5	2*75		

訂購方法：GOORH（H型滑台）- 20（滑台寬度）- 25（滑台長度）- S（耐蝕規格）

GOORH-S

構成零件

材質 / 零件 / 型號	滑台本體	軌道	保持架	滾柱
GOORH - S	SUS440C+化學鎳		SUS304	SUS440C

此系列規格為本體與軌道一體成型
GOORH - S 軌道面V溝未做化學鎳處理

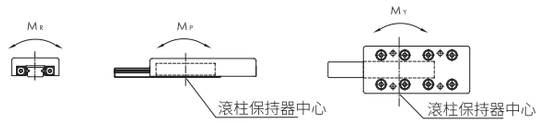

★ 行程改變，各項負荷及力矩與行程成反方向關係

h_1	L_1	L_2	L_3	基本動態負荷(C) (N)	基本靜態負荷(Co) (N)	荷重 (Fu) (N)	靜態容許撓曲力矩 M_R (N·m)	M_P (N·m)	M_Y (N·m)	質量 (kg)	滑台移動精度 (μm) 中心平行度	側邊平行度
2.2	3.5	18	/	379	576	192	1.4	1.2	1.4	0.02	2	4
	5	25		523	865	288	2.2	2.6	3.0	0.03		
	3.5	38	25	657	1,153	384	2.9	4.6	5.2	0.04		5
		48	29	783	1,441	480	3.6	7.2	7.9	0.05		
	5	55	31	903	1,729	576	4.3	10.4	11.2	0.06		
		65	35	1,131	2,306	769	5.8	18.4	17.3	0.07		
		75	40	1,240	2,594	865	6.5	23.3	22.0	0.08		
3.3	5	25	/	895	1,170	390	5.1	3.1	3.9	0.08	2	4
	7.5	35		1,552	2,339	780	10.1	12.5	10.9	0.12		
	5	55	33	1,849	2,924	975	12.7	19.5	17.5	0.15		5
		70	40	2,164	3,509	1,170	15.2	28.1	30.4	0.19		
		85	45	2,407	4,093	1,364	17.7	38.2	40.9	0.22		
	7.5	95	50	2,930	5,263	1,754	22.8	63.2	59.6	0.26		
		110	55	3,181	5,848	1,949	25.3	78.0	74.1	0.29		
4.5	7.5	40	/	2,901	4,567	1,522	26.5	22.8	26.6	0.23	2	5
	6	65	43	4,338	7,611	2,537	44.1	63.4	57.1	0.34		
	7.5	90	55	5,646	10,655	3,552	61.8	124.3	115.4	0.45	3	
		115	65	6,268	12,178	4,059	70.6	162.4	172.5	0.56		
		140	95	7,462	15,222	5,074	88.3	253.7	266.4	0.66		
		165	85	8,603	18,266	6,089	105.9	365.3	350.1	0.78		
		190	90	9,157	19,789	6,596	114.8	428.8	445.2	0.88		

GOORS-S

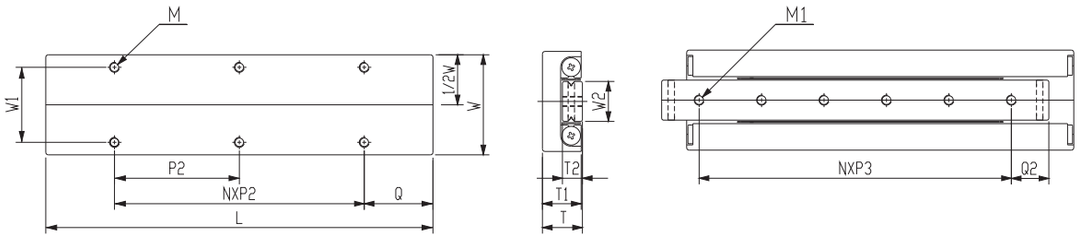

規格說明

型號表示 / 耐蝕規格	最大行程 (mm)	滾柱直徑 (mm)	主要尺寸(mm) W	T	L	安裝孔尺寸(mm) T_1	T_2	W_2	W_1	M	M_1	Q	Q_2
GOORS20-25-S	12	1.5	20±0.1	8±0.1	25	7.5	4	6.6	14	M2.5*3.5L	M2.5	3.5	5
GOORS20-35-S	18				35								7.5
GOORS20-45-S	25				45							12.5	
GOORS20-55-S	32				55								
GOORS20-65-S	40				65								
GOORS20-75-S	45				75							22.5	
GOORS20-85-S	50				85							12.5	
GOORS30-35-S	18	2.0	30±0.1	12±0.1	35	11.5	6	12	22	M3*5.5L	M3	3.5	7.5
GOORS30-50-S	30				50								10
GOORS30-65-S	40				65							17.5	
GOORS30-80-S	50				80								
GOORS30-95-S	60				95								
GOORS30-110-S	70				110							32.5	
GOORS30-125-S	80				125							17.5	
GOORS40-55-S	30	3.0	40±0.1	16±0.1	55	15.5	8	16	30	M4*7.5L	M4*7.5L	7.5	10
GOORS40-80-S	45				80								15
GOORS40-105-S	60				105							27.5	
GOORS40-130-S	75				130								
GOORS40-155-S	90				155								
GOORS40-180-S	105				180							52.5	
GOORS40-205-S	130				205							27.5	

訂購方法：GOORS（S型滑台）- 20（滑台寬度）- 25（滑台長度）- S（耐蝕規格）

GOORS-S

構成零件

材質 / 型號 \ 零件	滑台本體	軌道	保持架	滾柱
GOORS - S	SUS440C+化學鎳		SUS304	SUS440C

此系列規格為本體與軌道一體成型
GOORS - S 軌道面V溝未做化學鎳處理

★ 行程改變，各項負荷及力矩與行程成反方向關係

$N*P_2$	$N*P_3$	基本動態負荷(C) (N)	基本靜態負荷(Co) (N)	荷重 (Fu) (N)	靜態容許撓曲力矩 M_R (N·m)	M_P (N·m)	M_Y (N·m)	質量 (kg)	滑台移動精度 (μm) 中心平行度	側邊平行度
1*18	2*7.5	379	576	192	1.4	1.2	1.4	0.02	2	4
1*28	2*10	523	865	288	2.4	2.6	3.0	0.03		
1*20	3*10	657	1,153	384	2.9	4.6	5.2	0.04		5
1*30	4*10	783	1,441	480	3.6	7.2	7.9	0.05		
2*20	5*10	903	1,729	576	4.3	10.4	11.2	0.06		
1*30	6*10	1,131	2,306	769	5.8	18.4	17.3	0.07		
2*30	7*10	1,240	2,594	865	6.5	23.3	22.0	0.08		
1*28	1*20	895	1,170	390	5.1	3.1	3.9	0.08	2	4
1*43	2*15	1,552	2,339	780	10.1	12.5	10.9	0.12		
1*30	3*15	1,849	2,924	975	12.7	19.5	17.5	0.15		5
1*45	4*15	2,134	3,509	1170	15.2	28.1	30.4	0.19		
2*30	5*15	2,407	4,093	1364	17.7	38.2	40.9	0.22		
1*45	6*15	2,930	5,263	1754	22.8	63.2	59.6	0.26		
2*45	7*15	3,181	5,848	1949	25.3	78.0	74.1	0.30		
1*40	1*40	2,901	4,567	1522	26.5	22.8	26.6	0.23	2	5
1*65	1*65	4,338	7,611	2,537	44.1	63.4	57.1	0.34		
1*50	1*50	5,646	10,655	3,552	61.8	124.3	115.4	0.45	3	
1*75	1*75	6,268	12,178	4,059	70.6	162.4	172.5	0.56		
2*50	2*50	7,462	15,222	5,074	88.3	253.7	266.4	0.67		
1*75	1*75	8,603	18,266	6,089	105.9	365.3	350.1	0.78		
2*75	2*75	9,157	19,789	6,596	114.8	428.8	445.2	0.89		

保持器

產品篇

GOOR

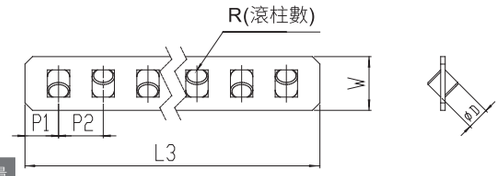

保持器編碼，例：GOOR0208 GOOR=滾柱，02=直徑，08=滾柱數量

型號說明	保持器規格(mm)					基本動態負荷	基本靜態負荷	標準 / 防銹規格材質		耐蝕規格材質	
	ØD	P1	P2	T(板厚)	W(寬度)	(C) (N)	(Co) (N)	保持架	滾柱	保持架	滾柱
GOOR01	Ø1.5	1.9	3	0.2	3.75	125	144	SUS304	SUJ2	SUS304	SUS440C
GOOR02	Ø2.0	2.8	4	0.3	5.50	293	292				
GOOR03	Ø3.0	3.2	5	0.4	7.50	638	761				
GOOR04	Ø4.0	4.3	7	0.5	9.80	1230	1170				
GOOR06	Ø6.0	5.4	9	0.8	14.00	2570	2632				
GOOR09	Ø9.0	9.0	14	1.0	20.50	7190	7274				
GOOR12	Ø12.0	11.0	18	1.2	26.50	14700	13187				

型號說明	保持器規格							搭配GOOYII 軌道長度	型號說明	保持器規格							搭配GOOYII 軌道長度
	ØD	P1	P2	T(板厚)	W(寬度)	L3(長度)	R(滾柱數)			ØD	P1	P2	T(板厚)	W(寬度)	L3(長度)	R(滾珠數)	
GOOR0105	Ø1.5	1.9	3	0.2	3.75	15.8	5	GOORV01-20	GOOR0408	Ø4	4.3	7	0.5	9.8	57.6	8	GOORV04-80
GOOR0107						21.8	7	GOORV01-30	GOOR0411						78.6	11	GOORV04-120
GOOR0109						27.8	9	GOORV01-40	GOOR0414						99.6	14	GOORV04-160
GOOR0111						33.8	11	GOORV01-50	GOOR0418						127.6	18	GOORV04-200
GOOR0113						39.8	13	GOORV01-60	GOOR0421						148.6	21	GOORV04-240
GOOR0115						45.8	15	GOORV01-70	GOOR0424						169.6	24	GOORV04-280
GOOR0117						51.8	17	GOORV01-80	GOOR0428						197.6	28	GOORV04-320
GOOR0205	Ø2	2.8	4	0.3	5.5	21.6	5	GOORV02-30	GOOR0431						218.6	31	GOORV04-360
GOOR0208						33.6	8	GOORV02-45	GOOR0434						239.6	34	GOORV04-400
GOOR0210						41.6	10	GOORV02-60	GOOR0438						267.6	38	GOORV04-440
GOOR0212						49.6	12	GOORV02-75	GOOR0441						288.6	41	GOORV04-480
GOOR0214						57.6	14	GOORV02-90	GOOR0607	Ø6	5.4	9	0.8	14	64.8	7	GOORV06-100
GOOR0216						65.6	16	GOORV02-105	GOOR0611						100.8	11	GOORV06-150
GOOR0218						73.6	18	GOORV02-120	GOOR0614						127.8	14	GOORV06-200
GOOR0221						85.6	21	GOORV02-135	GOOR0617						154.8	17	GOORV06-250
GOOR0223						93.6	23	GOORV02-150	GOOR0620						181.8	20	GOORV06-300
GOOR0225						101.6	25	GOORV02-165	GOOR0624						217.8	24	GOORV06-350
GOOR0227						109.6	27	GOORV02-180	GOOR0627						244.8	27	GOORV06-400
GOOR0307	Ø3	3.2	5	0.4	7.5	36.4	7	GOORV03-50	GOOR0630						271.8	30	GOORV06-450
GOOR0310						51.4	10	GOORV03-75	GOOR0633						298.8	33	GOORV06-500
GOOR0313						66.4	13	GOORV03-100	GOOR0636						325.8	36	GOORV06-550
GOOR0315						76.4	15	GOORV03-125	GOOR0640						361.8	40	GOORV06-600
GOOR0318						91.4	18	GOORV03-150	GOOR0909	Ø9	9	14	1	20.5	130	9	GOORV09-200
GOOR0321						106.4	21	GOORV03-175	GOOR0913						186	13	GOORV09-300
GOOR0324						121.4	24	GOORV03-200	GOOR0918						256	18	GOORV09-400
GOOR0327						136.4	27	GOORV03-225	GOOR0922						312	22	GOORV09-500
GOOR0330						151.4	30	GOORV03-250	GOOR0926						368	26	GOORV09-600
GOOR0333						166.4	33	GOORV03-275	GOOR1207	Ø12	11	18	1.2	26.5	130	7	GOORV12-200
GOOR0336						181.4	36	GOORV03-300	GOOR1211						202	11	GOORV12-300
									GOOR1214						256	14	GOORV12-400
									GOOR1217						310	17	GOORV12-500
									GOOR1220						364	20	GOORV12-600

型號說明：

GOOR	02	08
滾柱	直徑	滾柱數量

GOOR-S	02	08
滾柱耐蝕規格材質	直徑	滾柱數量

GOOR	03	12	03
種類	直徑	滾柱(珠)數	滾柱(珠)材質
GOOR：滾柱	01=Ø1.5	依需求指定	S：SUS440C
	02=Ø2		
	03=Ø3		
	04=Ø4		
	06=Ø6		

★ 可指定滾柱數量訂購，請洽當區業務

GOOB

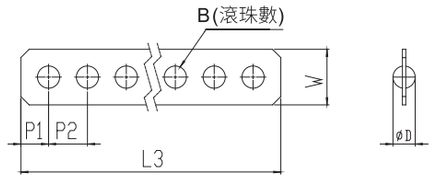

保持器編碼，例：GOOB0310 GOOB=滾珠，03=直徑，10=滾珠數量

型號說明	保持器規格(mm)					基本動態負荷	基本靜態負荷	標準規格材質	
	ØD	P1	P2	T(板厚)	W(寬度)	(C) (N)	(Co) (N)	保持架	滾珠
GOOB01	Ø1.5	1.75	3	0.2	3.5	7.6	21.0	磷青銅 (C5191)	SUJ2
GOOB02	Ø2.0	2.30	4	0.3	5.0	12.0	37.0		
GOOB03	Ø3.0	2.86	5	0.4	7.0	26.5	84.0		
GOOB04	Ø4.0	3.90	7	0.5	9.0	43.0	148.0		
GOOB06	Ø6.0	4.80	9	0.6	13.5	92.0	330.0		

型號說明	保持器規格							搭配GOOYII 軌道長度	型號說明	保持器規格							搭配GOOYII 軌道長度
	ØD	P1	P2	T(板厚)	W(寬度)	L3(長度)	R(滾珠數)			ØD	P1	P2	T(板厚)	W(寬度)	L3(長度)	B(滾珠數)	
GOOB0105	Ø1.5	1.75	3	0.2	3.5	15.5	5	GOOBV01-20	GOOB0408	Ø4	3.9	7	0.5	9	56.8	8	GOOBV04-80
GOOB0107						21.5	7	GOOBV01-30	GOOB0411						77.8	11	GOOBV04-120
GOOB0109						27.5	9	GOOBV01-40	GOOB0414						98.8	14	GOOBV04-160
GOOB0111						33.5	11	GOOBV01-50	GOOB0418						126.8	18	GOOBV04-200
GOOB0113						39.5	13	GOOBV01-60	GOOB0421						147.8	21	GOOBV04-240
GOOB0115						45.5	15	GOOBV01-70	GOOB0424						168.8	24	GOOBV04-280
GOOB0117						51.5	17	GOOBV01-80	GOOB0428						196.8	28	GOOBV04-320
GOOB0205	Ø2	2.3	4	0.3	5	20.6	5	GOOBV02-30	GOOB0431						217.8	31	GOOBV04-360
GOOB0208						32.6	8	GOOBV02-45	GOOB0434						238.8	34	GOOBV04-400
GOOB0210						40.6	10	GOOBV02-60	GOOB0438						266.8	38	GOOBV04-440
GOOB0212						48.6	12	GOOBV02-75	GOOB0441						287.8	41	GOOBV04-480
GOOB0214						56.6	14	GOOBV02-90	GOOB0607	Ø6	4.8	9	0.6	13.5	63.6	7	GOOBV06-100
GOOB0216						64.6	16	GOOBV02-105	GOOB0611						99.6	11	GOOBV06-150
GOOB0218						72.6	18	GOOBV02-120	GOOB0614						126.6	14	GOOBV06-200
GOOB0221						84.6	21	GOOBV02-135	GOOB0617						153.6	17	GOOBV06-250
GOOB0223						92.6	23	GOOBV02-150	GOOB0620						180.6	20	GOOBV06-300
GOOB0225						100.6	25	GOOBV02-165	GOOB0624						216.6	24	GOOBV06-350
GOOB0227						108.6	27	GOOBV02-180	GOOB0627						243.6	27	GOOBV06-400
GOOB0307	Ø3	2.86	5	0.4	7	35.7	7	GOOBV03-50	GOOB0630						270.6	30	GOOBV06-450
GOOB0310						50.7	10	GOOBV03-75	GOOB0633						297.6	33	GOOBV06-500
GOOB0313						65.7	13	GOOBV03-100	GOOB0636						324.6	36	GOOBV06-550
GOOB0315						75.7	15	GOOBV03-125	GOOB0640						360.6	40	GOOBV06-600
GOOB0318						90.7	18	GOOBV03-150									
GOOB0321						105.7	21	GOOBV03-175									
GOOB0324						120.7	24	GOOBV03-200									
GOOB0327						135.7	27	GOOBV03-225									
GOOB0330						150.7	30	GOOBV03-250									
GOOB0333						165.7	33	GOOBV03-275									
GOOB0336						180.7	36	GOOBV03-300									

型號說明：

GOOB	03	10
滾珠	直徑	滾珠數量

★ 可指定滾柱數量訂購，請洽當區業務

●滾柱&滾珠特性比較

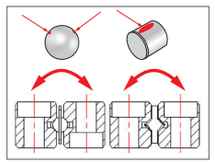

●對應時機：

(1)滾珠型：輕負載、高速運動、保持片通常使用銅合金製作。

(2)滾柱型：中高負載、高速運動、保持片依使用環境要求而定。

(3)使用時需一併考慮運動慣性、溫昇、使用環境溫度等做搭配。

形式	滾柱	滾珠
剛性	◎◎◎◎	◎◎
負載	◎◎◎◎	◎◎
精度	◎◎◎◎	◎◎◎
壽命	◎◎◎◎	◎◎◎
摩擦	◎◎	◎◎◎◎
速度	◎◎	◎◎◎◎

◎：普通 ◎◎：佳
◎◎◎：較佳 ◎◎◎◎：極佳

GOORP

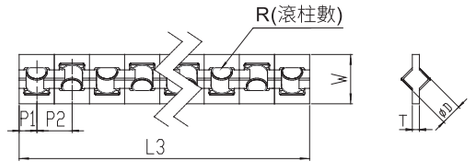

保持器編碼，例：GOORP0212 GOORP=滾柱，02=直徑，12=滾柱數

型號說明	保持器規格(mm)					基本動態負荷	基本靜態負荷	標準規格材質	
	ØD	P1	P2	T(板厚)	W(寬度)	(C) (N)	(Co) (N)	保持架	滾柱
GOORP01	Ø1.5	1.9	3	0.5	3.8	125	144	工程塑膠	SUJ2
GOORP02	Ø2.0	2.8	4	0.8	5	293	292		
GOORP03	Ø3.0	3.2	5	0.9	7	638	761		
GOORP04	Ø4.0	4.3	7	1.4	9.8	1230	1170		
GOORP06	Ø6.0	5.4	9	1.9	14	2570	2632		

型號說明	保持器規格							搭配GOOYII軌道長度
	ØD	P1	P2	T(板厚)	W(寬度)	L3(長度)	R(滾柱數)	
GOORP0105	Ø1.5	1.9	3	0.5	3.8	15.8	5	GOORVP01-20
GOORP0107						21.8	7	GOORVP01-30
GOORP0109						27.8	9	GOORVP01-40
GOORP0111						33.8	11	GOORVP01-50
GOORP0113						39.8	13	GOORVP01-60
GOORP0115						45.8	15	GOORVP01-70
GOORP0117						51.8	17	GOORVP01-80
GOORP0205	Ø2	2.8	4	0.8	5	21.6	5	GOORVP02-30
GOORP0208						33.6	8	GOORVP02-45
GOORP0210						41.6	10	GOORVP02-60
GOORP0212						49.6	12	GOORVP02-75
GOORP0214						57.6	14	GOORVP02-90
GOORP0216						65.6	16	GOORVP02-105
GOORP0218						73.6	18	GOORVP02-120
GOORP0221						85.6	21	GOORVP02-135
GOORP0223						93.6	23	GOORVP02-150
GOORP0225						101.6	25	GOORVP02-165
GOORP0227						109.6	27	GOORVP02-180
GOORP0307	Ø3	3.2	5	0.9	7	36.4	7	GOORVP03-50
GOORP0310						51.4	10	GOORVP03-75
GOORP0313						66.4	13	GOORVP03-100
GOORP0315						76.4	15	GOORVP03-125
GOORP0318						91.4	18	GOORVP03-150
GOORP0321						106.4	21	GOORVP03-175
GOORP0324						121.4	24	GOORVP03-200
GOORP0327						136.4	27	GOORVP03-225
GOORP0330						151.4	30	GOORVP03-250
GOORP0333						166.4	33	GOORVP03-275
GOORP0336						181.4	36	GOORVP03-300

型號說明	保持器規格							搭配GOOYII軌道長度
	ØD	P1	P2	T(板厚)	W(寬度)	L3(長度)	R(滾柱數)	
GOORP0408	Ø4	4.3	7	1.4	9.8	57.6	8	GOORVP04-80
GOORP0411						78.6	11	GOORVP04-120
GOORP0414						99.6	14	GOORVP04-160
GOORP0418						127.6	18	GOORVP04-200
GOORP0421						148.6	21	GOORVP04-240
GOORP0424						169.6	24	GOORVP04-280
GOORP0428						197.6	28	GOORVP04-320
GOORP0431						218.6	31	GOORVP04-360
GOORP0434						239.6	34	GOORVP04-400
GOORP0438						267.6	38	GOORVP04-440
GOORP0441						288.6	41	GOORVP04-480
GOORP0607	Ø6	5.4	9	1.9	14	64.8	7	GOORVP06-100
GOORP0611						100.8	11	GOORVP06-150
GOORP0614						127.8	14	GOORVP06-200
GOORP0617						154.8	17	GOORVP06-250
GOORP0620						181.8	20	GOORVP06-300
GOORP0624						217.8	24	GOORVP06-350
GOORP0627						244.8	27	GOORVP06-400
GOORP0630						271.8	30	GOORVP06-450
GOORP0633						298.8	33	GOORVP06-500
GOORP0636						325.8	36	GOORVP06-550
GOORP0640						361.8	40	GOORVP06-600

型號說明：GOORP（滾柱）- 02（直徑）- 12（滾柱數量）

★ GOORP06可依滾柱數量訂購，請洽當區業務

微型線軌

產品篇

軌道材質 & 軌道尺寸

軌道材質&滑塊尺寸

不銹鋼/碳鋼系列

【標準型】

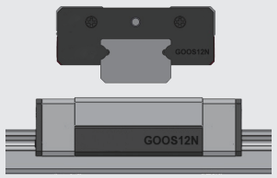

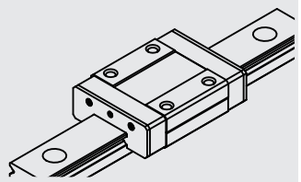

【標準型】加長型

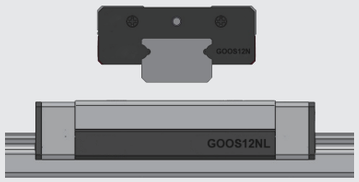

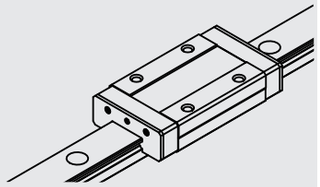

【寬幅型】

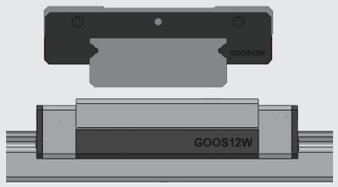

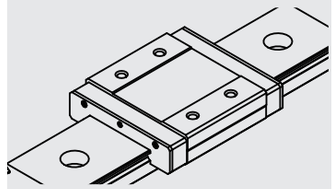

【寬幅型】加長型

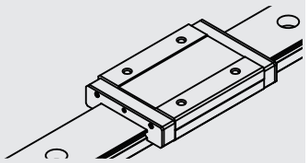

型號	軌道尺寸(□□)				
	05	07	09	12	15
GOOS□□-N-N	✓	✓	✓	✓	✓
GOOS□□-N-L	✓	✓	✓	✓	✓
GOOS□□-W-N	✓	✓	✓	✓	✓
GOOS□□-W-L	✓	✓	✓	✓	✓

*碳鋼系列不適用於05型

結構介紹 & 產品特色

結構介紹

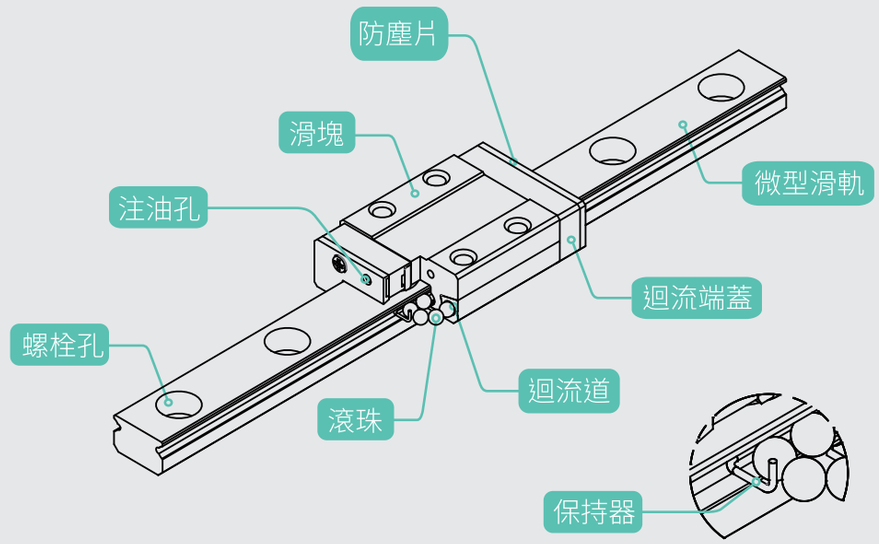

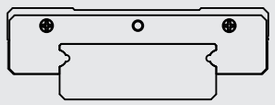

【寬幅型】

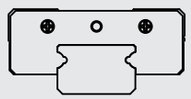

【標準型】

產品特色

◎ 微型滑軌是採用兩列哥德式軌道設計，滾珠相連45°做循環式設計，達到四點接觸，具等負荷的效果。

◎ 迴流道採用塑膠射出成型，大幅降低滾珠與金屬碰撞產生的噪音。

◎ 密封式刮刷片及滑座底部防塵設計，大幅降低灰塵及異物進入，延長使用壽命。

◎ 鋼珠邊設有鋼絲保持器，防止鋼珠掉落。

◎ **具有穩定的精度控制，同型線軌間可互換滑塊，並保持相同的順暢度、精度與預壓，也方便組裝及維修。**

【標準型】

◎ 適合用在體積小的設備。
◎ 不銹鋼材質。
◎ 剛性強、精度高。
◎ 具有保持器。

【寬幅型】

◎ 單軸可使用。
◎ 負荷力高。
◎ 剛性強、精度高。
◎ 不銹鋼材質。
◎ 具有保持器。

【軌道碳鋼型】

◎ 經濟實惠。
◎ 搭配表處防銹能力佳。
◎ 與不銹鋼系列尺寸相同

精度表

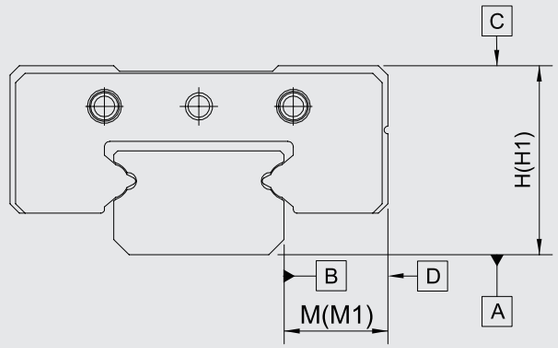

標準型GSN及寬幅型GSW精度表				
精度等級	代號	一般級(N)	高級(H)	精密級(P)
高度H容許差	H	±35(μm)	±15(μm)	±10(μm)
多個滑座在滑軌上的高度誤差	H1	20(μm)	15(μm)	10(μm)
寬度M容許差	M	±35(μm)	±15(μm)	±10(μm)
多個滑座在滑軌上的寬度誤差	M1	25(μm)	15(μm)	10(μm)

A對C及B對D之行走直度與滑軌長度之相對精度對照表			
滑軌長度(mm)	精度等級(μm)		
	一般級(N)	高級(H)	精密級(P)
50以下	12	6	2
50-100	14	8	4
100~200	15	9	4
200~300	17	11	5
300~400	18	11	6
400~500	19	12	6
500~600	20	13	7
600~700	21	13	7
700~800	22	14	8
800~900	23	16	9
900~1000	25	18	11

壽命計算

當微型滑軌作動且承受負荷力時，滾珠和循環軌道表面不斷受到循環力作用，當達到疲勞臨界值時，接觸面會開始有破損剝落，此總運動行距稱為壽命。

◎ 額定壽命定義

數個相同的產品，在相同的條件和額定負荷下做運動，百分之90未發生破損剝落，此總運動行距稱為額定壽命。

◎ 壽命計算

使用壽命因實際承受工作負荷的不同，可用微型滑軌的基本動額定負荷和工作負荷推算。

C：基本動額定負荷(kN)

L：額定壽命(km)

P_c：徑向負荷計算值(kN)

f_t：溫度係數

f_w：負荷係數

$$L = \left(\frac{f_t}{f_W} \cdot \frac{C}{P_C}\right)^{10/3} \times 100$$

◎ 工作壽命時間(L_h)

取得額定壽命(L)後，如果行程長度和每分鐘往返次數固定不變，則使用以下等式計算工作壽命時間。

L_h：工作壽命時間 (hr)

ℓ_s：行程長度 (mm)

n_1：每分鐘往返次數 (min1)

$$L_h = \frac{L \times 10^6}{2 \times \ell_s \times n_1 \times 60}$$

壽命係數

◎ 硬度係數(f_h)

微型滑軌的循環軌道接觸面硬度要求在HRC56~60。若硬度未達到需求，將會降低微型滑軌的額定壽命和使用壽命，動、靜額定負荷再乘以圖1的硬度係數。

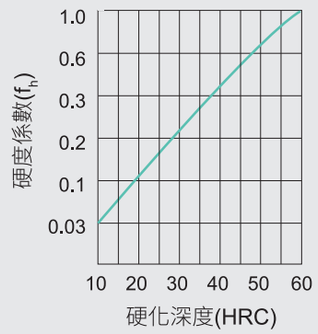

◎ 溫度係數(f_t)

運動系統的使用環境超過100°C 的高溫時，考慮高溫的不良影響，基本額定負荷乘以圖2中表示的溫度係數。

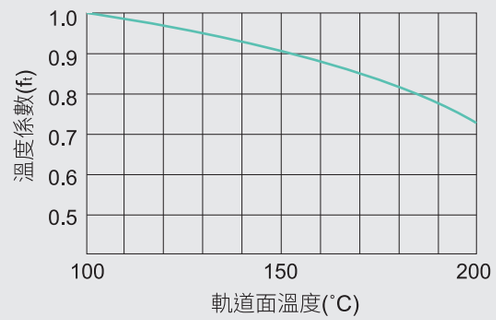

◎ 負荷係數(f_w)

通常作往復運動的機械在運轉中大都伴隨著振動或衝擊，特別是高速運轉時產生的振動或者經常反復啟動停止時的衝擊等，全部正確地算出是很困難的。

因此，當實際作用負荷大小不能計算時，或速度、振動的影響很大時，請將基本額定負荷(C)除以下表中相應的經驗負荷係數。

振動/衝擊	速度(V)	fW
微小	微速時V≦0.25m/s	1~1.2
小	低速時0.25< V≦1m/s	1.2~1.5

安裝說明

安裝尺寸

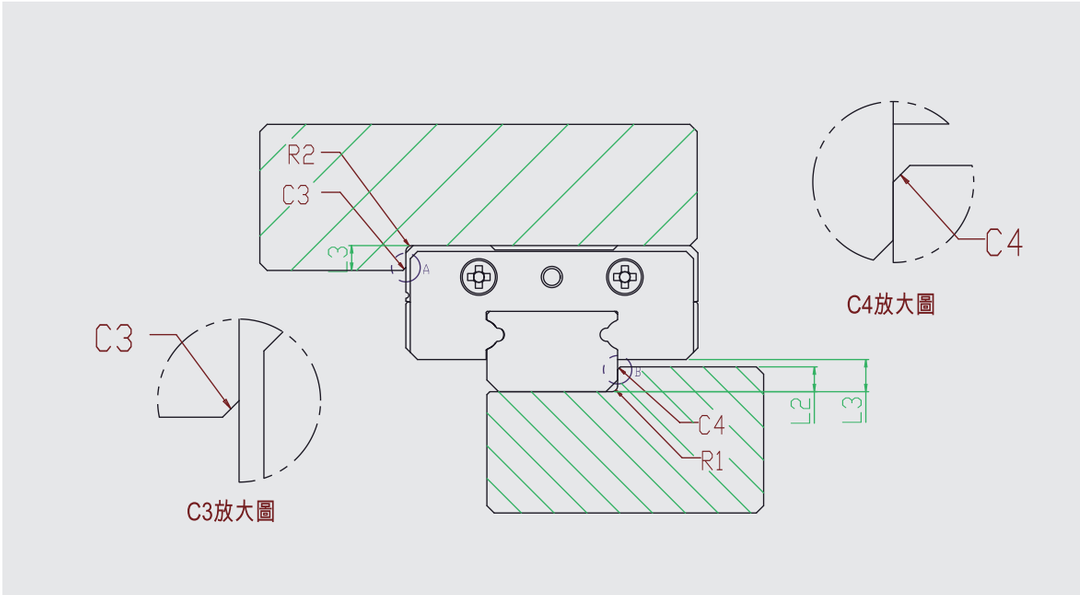

單位：mm

型號	R1	R2	L1	L2	L3	C3	C4
GOOS05N	0.1	0.3	1.6	1.1	1.5	0.1	0.1
GOOS07N	0.2	0.3	1.6	1.1	1.5	0.1	0.1
GOOS09N	0.2	0.3	2.3	1.8	2.9	0.1	0.1
GOOS12N	0.2	0.5	3.1	2.6	3.8	0.1	0.1
GOOS15N	0.3	0.5	4.1	3.6	3.8	0.1	0.1

型號	R1	R2	L1	L2	L3	C3	C4
GOOS05W	0.1	0.3	1.6	1.1	1.8	0.1	0.1
GOOS07W	0.2	0.3	2.1	1.5	2.8	0.1	0.1
GOOS09W	0.2	0.3	3.5	3	3.5	0.1	0.1
GOOS12W	0.2	0.5	4	3.5	4	0.1	0.1
GOOS15W	0.3	0.5	4.1	3.6	4	0.1	0.1

◎安裝時請確認上圖指示以確保安裝後精度。

安裝基準面+GOOS系列間隙表

安裝基準面+GOOS系列間隙表

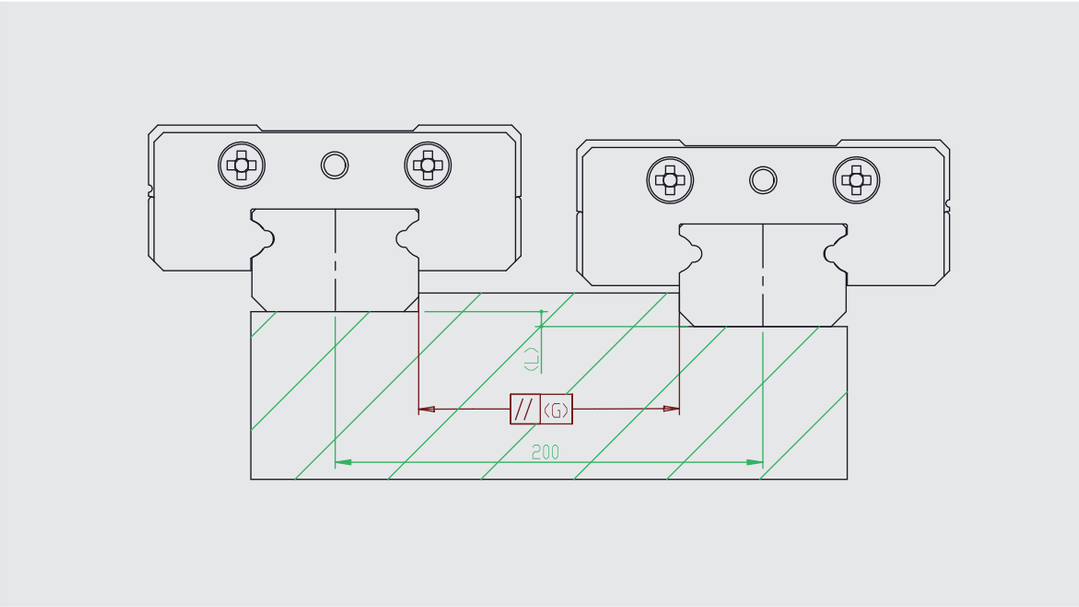

單位：μm

型號	F (微間隙)	0 (無預壓)	1 (輕預壓)	型號	F (微間隙)	0 (無預壓)	1 (輕預壓)
GOOS05N.W(L值)	15	15	2	GOOS05N.W(G值)	2	2	2
GOOS07N.W(L值)	20	20	2	GOOS07N.W(G值)	3	3	3
GOOS09N.W(L值)	30	30	3	GOOS09N.W(G值)	3	3	3
GOOS12N.W(L值)	30	30	6	GOOS12N.W(G值)	5	5	5
GOOS15N.W(L值)	40	40	10	GOOS15N.W(G值)	8	8	6

型號	F (微間隙)	0 (無預壓)	1 (輕預壓)
GOOS05N.W(安裝面平面度每200mm)	10	10	5
GOOS07N.W(安裝面平面度每200mm)	20	20	10
GOOS09N.W(安裝面平面度每200mm)	30	30	15
GOOS12N.W(安裝面平面度每200mm)	40	40	20
GOOS15N.W(安裝面平面度每200mm)	50	50	25

滑塊導角

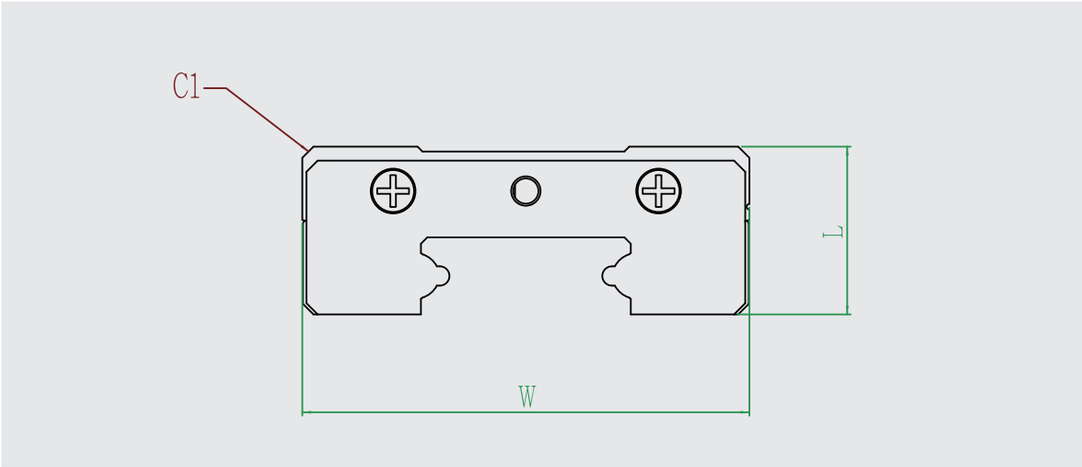

單位 : mm

型號	L	W	C1
GOOS05N	4.5	12	0.5
GOOS07N	6.5	17	0.5
GOOS09N	7.8	20	0.5
GOOS12N	10	27	0.8
GOOS15N	12	32	0.8

型號	L	W	C1
GOOS05W	5	17	0.4
GOOS07W	7.5	25	0.4
GOOS09W	8.6	30	0.6
GOOS12W	10.1	40	0.8
GOOS15W	12	60	0.8

預壓等級表

預壓等級		各規格預壓間隙值(μm)				
		GOOS05	GOOS07	GOOS09	GOOS12	GOOS15
0	無預壓	+4~+0	+5~+0	+5~+0	+5~+0	+7~+0
F	微間隙	+2~+0	+3~+0	+3~+0	+3~+0	+4~+0
1	輕預壓	0~-1	0~-2	0~-3	0~-4	0~-5

滑軌導角

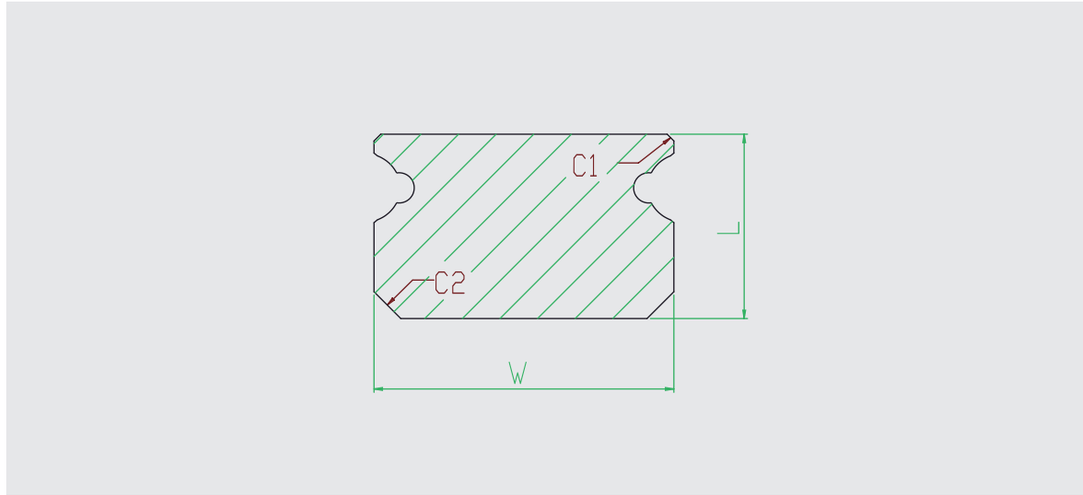

單位 : mm

型號	L	W	C1	C2
GOOS05N	3.5	5	0.2	0.2
GOOS07N	4.7	7	0.2	0.3
GOOS09N	5.5	9	0.2	0.5
GOOS12N	7.5	12	0.3	0.5
GOOS15N	9.5	15	0.45	0.8

型號	L	W	C1	C2
GOOS05W	4	10	0.2	0.2
GOOS07W	5.2	14	0.2	0.3
GOOS09W	7.3	8	0.2	0.5
GOOS12W	8.5	24	0.3	0.5
GOOS15W	9.5	42	0.45	0.8

◎安裝時請確認上圖指示以確保安裝後精度。

滑塊牙深

單位 : mm

GOOYII不銹鋼規格			GOOYII碳鋼規格		
型號	L(MAX)	M*L	型號	L(MAX)	M*L
GOOS05N	500	M2*1.5L	GOOS07N	1000	M2*2.5L
GOOS07N	1000	M2*2.5L	GOOS09N	1000	M3*3L
GOOS09N	1000	M3*3L	GOOS12N	1000	M3*3.5L
GOOS12N	1000	M3*3.5L	GOOS15N	1000	M3*5.5L
GOOS15N	1000	M3*5.5L			
型號	L(MAX)	M*L	型號	L(MAX)	M*L
GOOS05W	500	M2.5*1.5L	GOOS07W	1000	M3*3L
GOOS07W	1000	M3*3L	GOOS09W	1000	M3*3L
GOOS09W	1000	M3*3L	GOOS12W	1000	M3*3.5L
GOOS12W	1000	M3*3.5L	GOOS15W	1000	M4*4.5L
GOOS15W	1000	M4*4.5L			

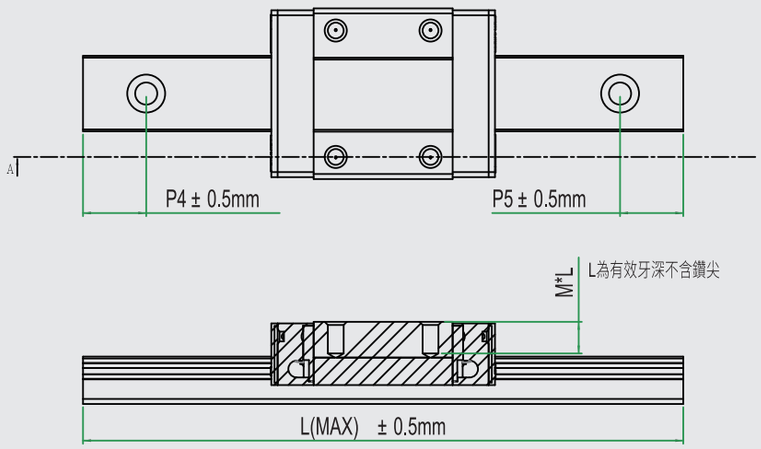

預壓等級

預壓等級		適用精度
0	無預壓	N
F	微間隙	N.H.P
1	輕預壓	H.P

預壓等級表						
預壓等級		各規格預壓間隙值(μm)				
		GOOS05	GOOS07	GOOS09	GOOS12	GOOS15
0	無預壓	+4~+0	+5~+0	+5~+0	+5~+0	+7~+0
F	微間隙	+2~+0	+3~+0	+3~+0	+3~+0	+4~+0
1	輕預壓	0~-1	0~-2	0~-3	0~-4	0~-5

潤滑方式

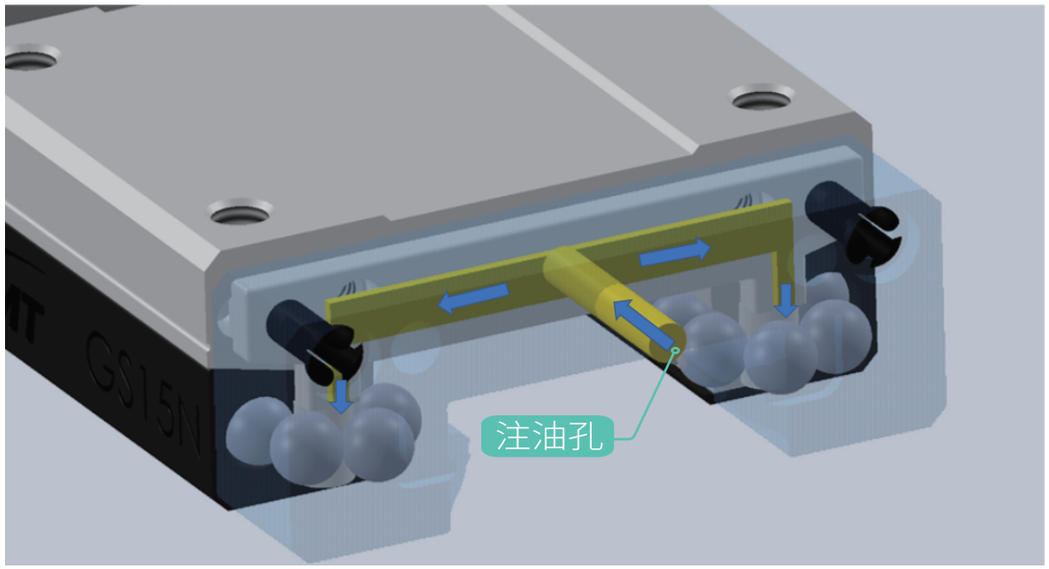

◎一般滑座潤滑時.請由兩端面注油口加入適量ISO VG32~68的油。
◎於加油同時推動滑座使滾動體、軌道及滑座均勻塗佈潤滑。
◎初次潤滑請確認潤滑油是否有塗佈於軌道面上。
◎出貨時，內部不含潤滑油脂。

安裝方式

① 床台裝配面上的粉塵、異物必要用油石清除潔淨。

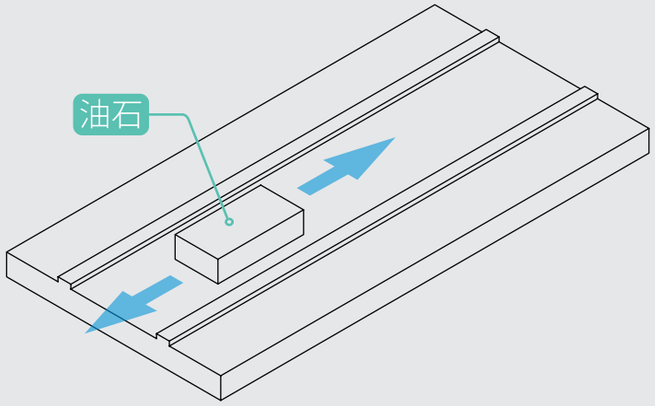

② 將微型滑軌平放在床台上，滑軌側邊基準面靠齊床台裝配面。

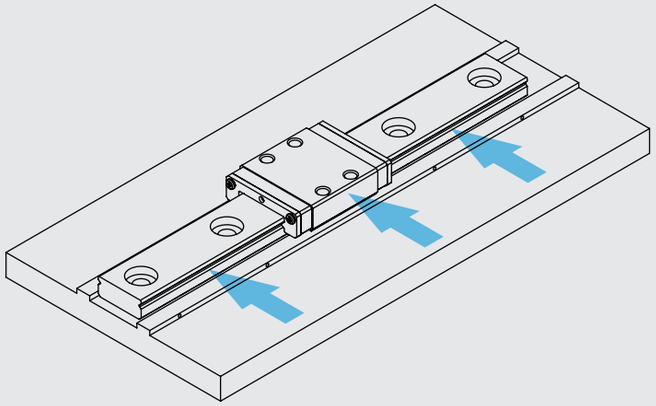

③ 試鎖螺絲確認螺栓孔是否符合，並將微型滑軌底部基準面大概固定於床台裝配面。

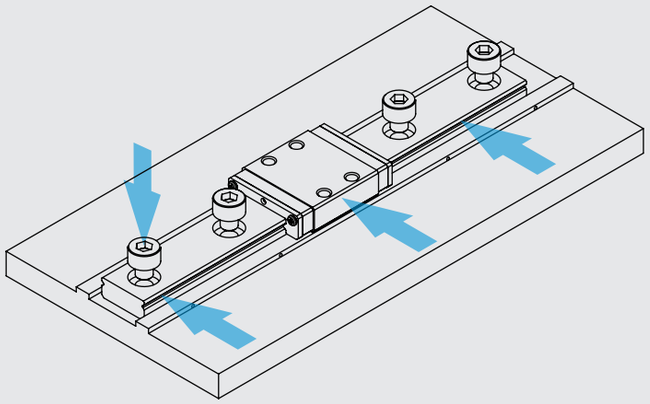

④ 使用側邊固定螺絲依順序將微型滑軌側邊基準面向床台側邊裝配面逼緊，以確定微型滑軌位置。

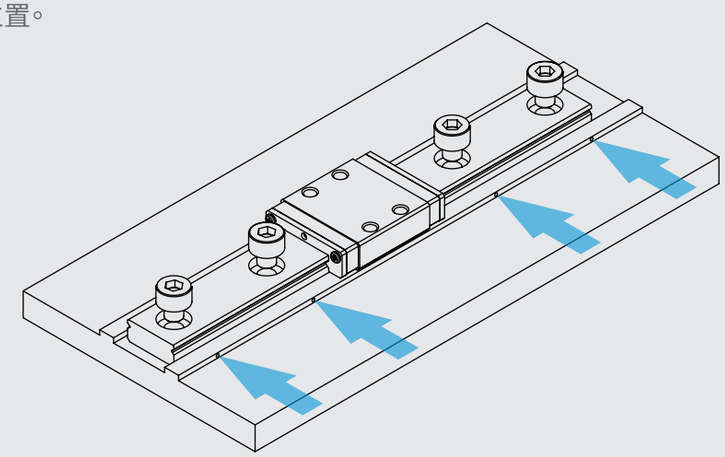

⑤ 使用扭力板手按順序鎖緊螺絲，將微型滑軌底部基準面逼緊床台底部裝配面。

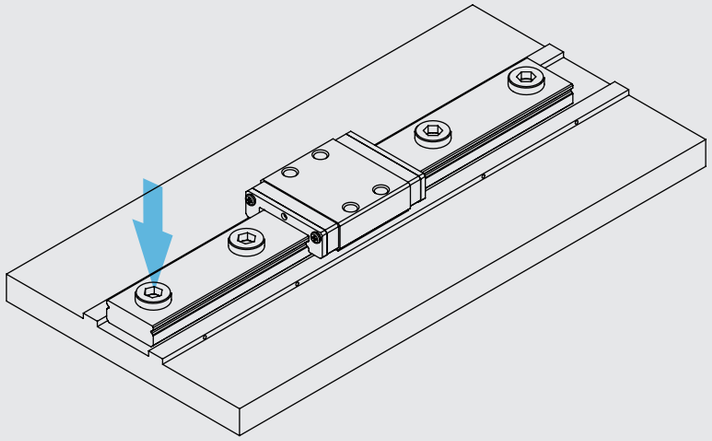

⑥ 依步驟①~步驟⑤安裝其他配對的微型滑軌。

滑塊取下方式

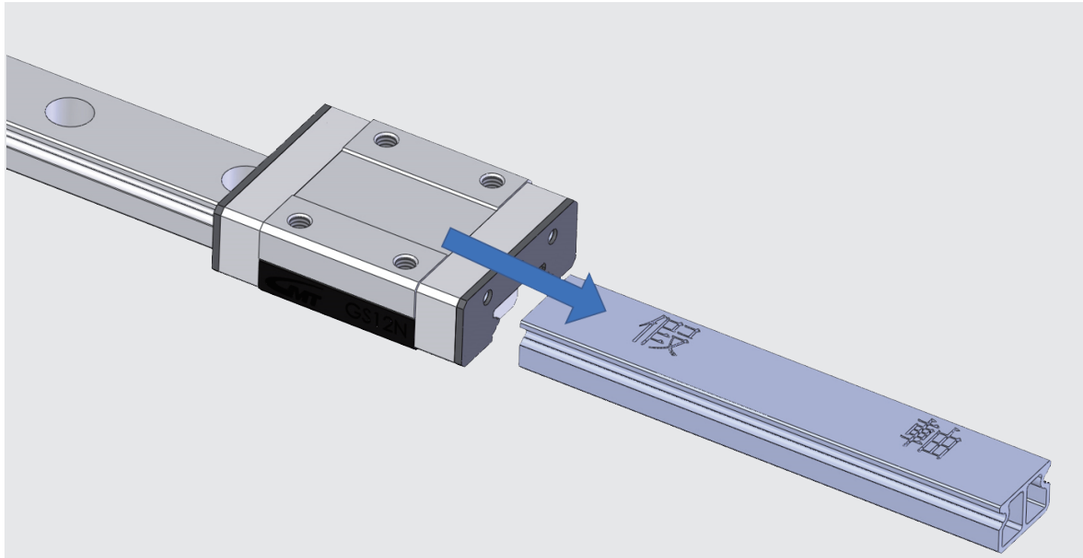

滑塊從線軌取下時，請搭配使用隨貨附與之假軸，
避免滑塊因歪斜或碰撞，導致滑塊內的滾珠脫落。

型號說明

產品別	滑塊型式		滑塊數量	精度等級		預壓等級		孔距	孔數	軌道材質	
微型	N	標準滑塊	每支線軌所需滑塊數量	P	精密級	F	微間隙	依目錄規格請參考P.114、P.116	依目錄規格請參考P.112	00	不鏽鋼
	L	加長滑塊		H	高級	0	無預壓			10	S55C
				N	一般級	1	輕預壓				

GOOS 05 - N 2 - N 2 - 0 - P - 0 - 0000 00 00 0000 - 00 - 00

線軌公稱徑	線軌型式		線軌數量	互換型滑塊		端距	線軌長度	表面處理	
05	N	標準線軌	同軸所需線軌數量	C	互換型	依目錄規格請參考P.112	依目錄規格請參考P.112	0	低溫黑鉻
07	W	寬幅線軌		0	非互換型			1	無
09									
12									
15									

＊規格外的請洽業務
＊05型並無碳鋼材質

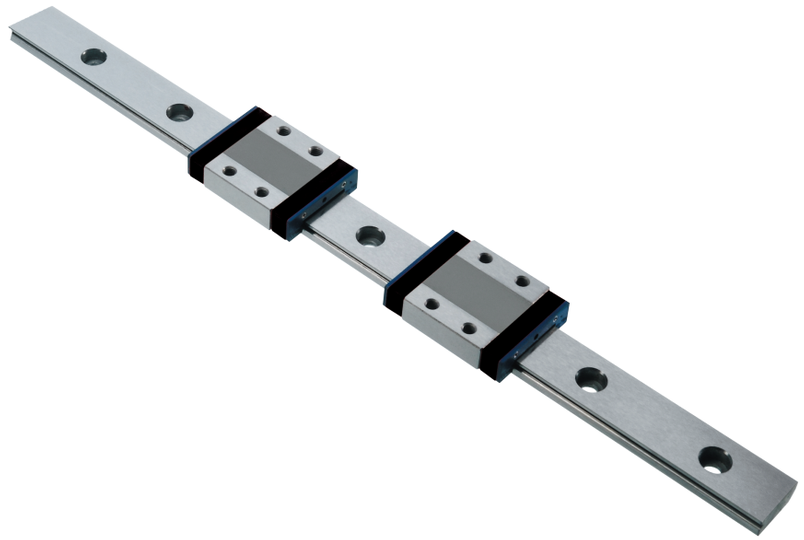

※此表僅說明各規格代號，正確訂購型號(規格組合)請參閱後方各型號規格表，或洽詢業務。

端距及長度

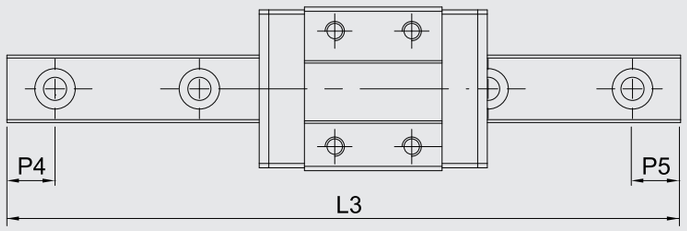

單位 : mm

規格		GOOSN					GOOSW				
		5N	7N	9N	12N	15N	5W	7W	9W	12W	15W
標準長度		25	40	35	45	70	50	50	50	70	70
		40	55	55	70	110	70	80	80	110	110
		55	70	75	95	150	90	110	110	150	150
		70	85	95	120	190	110	140	140	190	190
		85	100	115	145	230	130	170	170	230	230
		100	130	135	170	270	150	200	200	270	270
		N/A	N/A	155	195	310	170	260	260	310	310
				175	220	350	N/A	290	290	350	350
				195	245	390		N/A	320	390	390
				215	270	430			N/A	430	430
				235	295	470				470	470
				255	320	510				510	510
				275	345	550				550	550
				295	370	590				N/A	590
				315	395	630					630
				335	420	670					670
				355	445	710					710
				375	470	750					750
				N/A	495	790					790
					520	830					N/A
					545	870					
					570	N/A					
					595						
					620						
					645						
					670						
					695						
					720						
沉頭孔間距(P1)		15	15	20	25	40	20	30	30	40	40
端距最小長度(P4、P5)		3	3	4	4	4	4	3	4	4	4
端距最大長度(P4、P5)		10	10	20	20	35	15	25	25	35	35
最大長度(L3)	不銹鋼	500	1950	1950	1950	1950	500	1950	1950	1950	1950
	碳鋼	N/A	2000*	2000*	2000*	2000*	N/A	2000*	2000*	2000*	2000*

*最大長度若有1000mm以上需求，請向業務洽詢。

滑軌長度計算

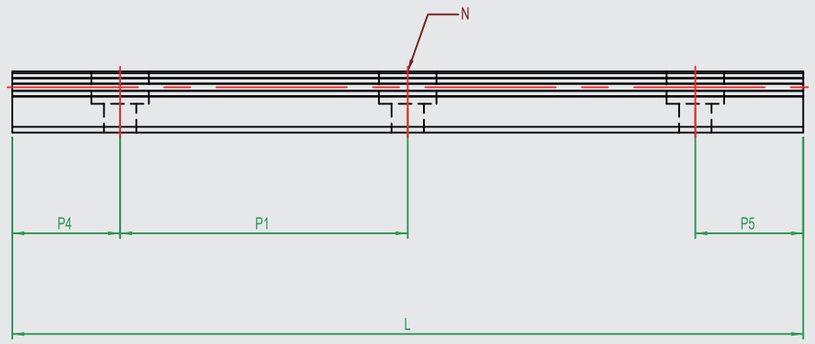

N: 沉頭孔數

L: 總長度

P4.P5: 沉頭孔至端面的距離

P1: 沉頭孔至沉頭孔的距離

L= [(N - 1) x P1] + [2 x (P4 or P5)]

ex: GS15N

沉頭孔數 : 3

沉頭孔間距 : 40

P4(P5) : 4

求軌道長度

Ans: L=〔(3-1)x40〕+〔2x(4)〕=88

滑軌孔數計算

孔數 = (L3-P4-P5) / P1

標準型

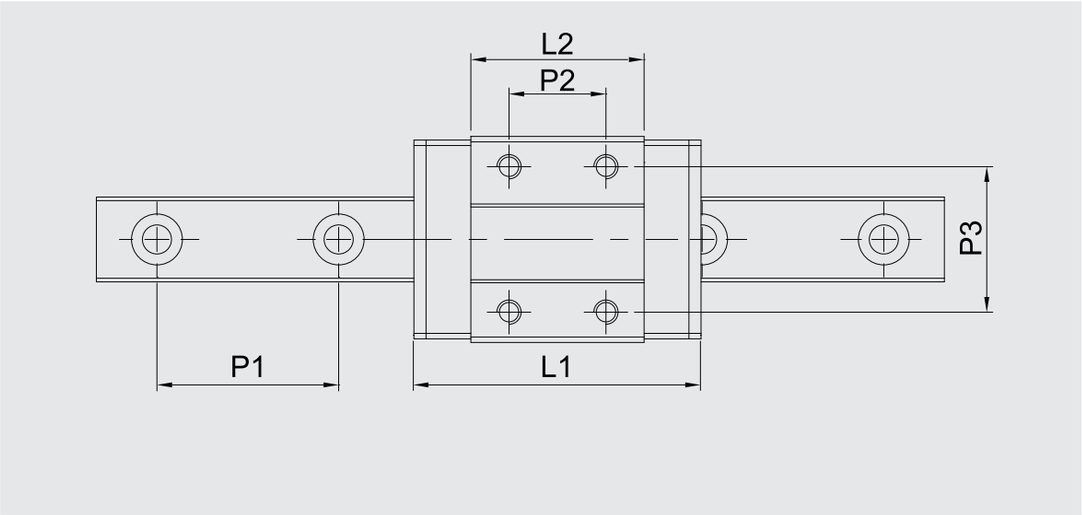

型號	組合後尺寸		滑軌尺寸(mm)				滑塊尺寸(mm)			
	H2	W3	W2	H1	P1	ØDxØdxh1	W1	L1	L2	H3
GOOS05-N-N	6	3.5	5	3.5	15	3.5x2.4x1	12	17.1	10	4.5
GOOS05-N-L	6	3.5	5	3.5	15	3.5x2.4x1	12	19.6	13.5	4.5
GOOS07-N-N	8	5	7	4.7	15	4.2x2.4x2.3	17	23.7	14.3	6.5
GOOS07-N-L	8	5	7	4.7	15	4.2x2.4x2.3	17	31.2	21.8	6.5
GOOS09-N-N	10	5.5	9	5.5	20	6x3.5x3.5	20	30.6	20.5	7.8
GOOS09-N-L	10	5.5	9	5.5	20	6x3.5x3.5	20	40.9	30.8	7.8
GOOS12-N-N	13	7.5	12	7.5	25	6x3.5x4.5	27	35.4	22	10
GOOS12-N-L	13	7.5	12	7.5	25	6x3.5x4.5	27	47.6	34	10
GOOS15-N-N	16	8.5	15	9.5	40	6x3.5x4.5	32	43	27	12
GOOS15-N-L	16	8.5	15	9.5	40	6x3.5x4.5	32	60	44	12

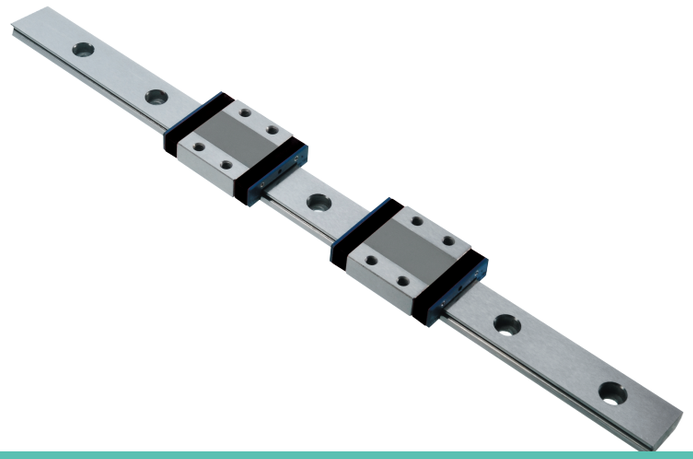

標準型

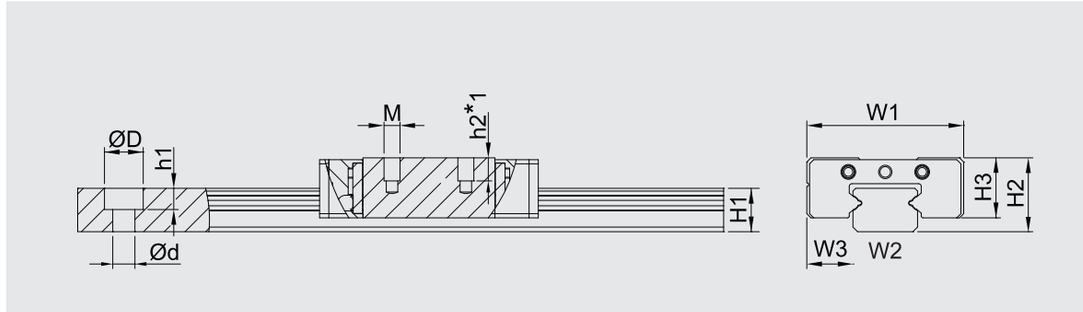

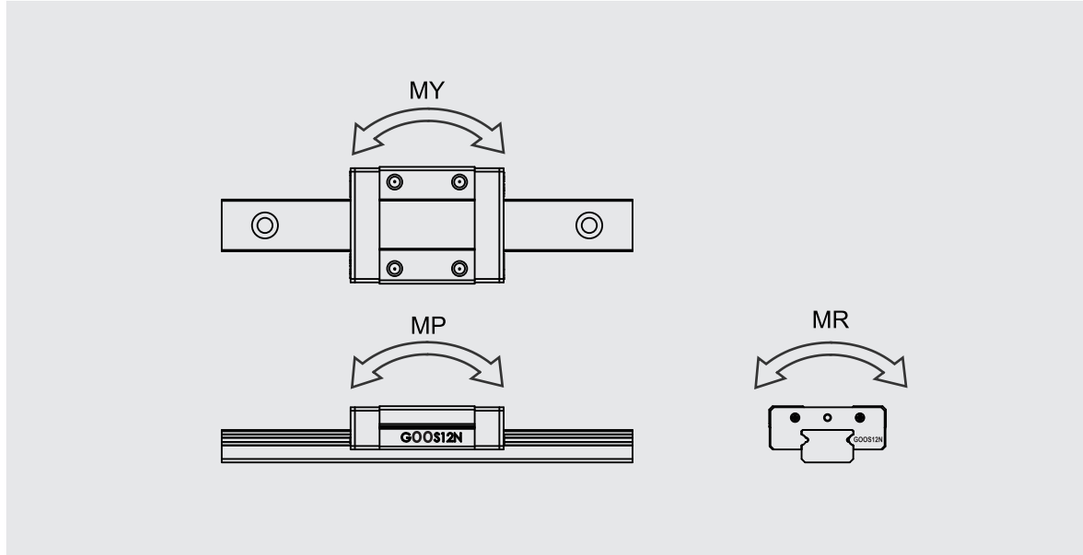

型號	滑塊尺寸(mm)			額定負荷(N)		靜扭矩(Nm)			重量	
	P2	P3	Mxh2*L	C	C_0	M_R	M_P	M_Y	滑塊(g)	滑軌(g/m)
GOOS05-N-N	-	8	M2x1.5	318	523	1.6	1.0	1.0	3	114
GOOS05-N-L	7	-	M2.6x2.0	447	855	2.3	2.0	2.0	4	114
GOOS07-N-N	8	12	M2x2.5	846	1330	4.9	3.1	3.1	8	211
GOOS07-N-L	13	12	M2x2.5	1245	2318	8.6	7.3	7.3	14	211
GOOS09-N-N	10	15	M3x3.0	1492	2370	11.1	6.1	6.1	18	295
GOOS09-N-L	16	15	M3x3.0	2028	3686	17.3	11.8	11.8	27	295
GOOS12-N-N	15	20	M3x3.5	2193	3292	20.4	12.3	12.3	33	590
GOOS12-N-L	20	20	M3x3.5	3078	5349	33.2	28.7	28.7	50	590
GOOS15-N-N	20	25	M3x5.5	3620	5311	41.4	25.7	25.7	60	911
GOOS15-N-L	25	25	M3x5.5	5083	8626	66.5	60.1	60.1	88	911

◎ h2*L為有攻牙深不含鑽尖。

寬幅型

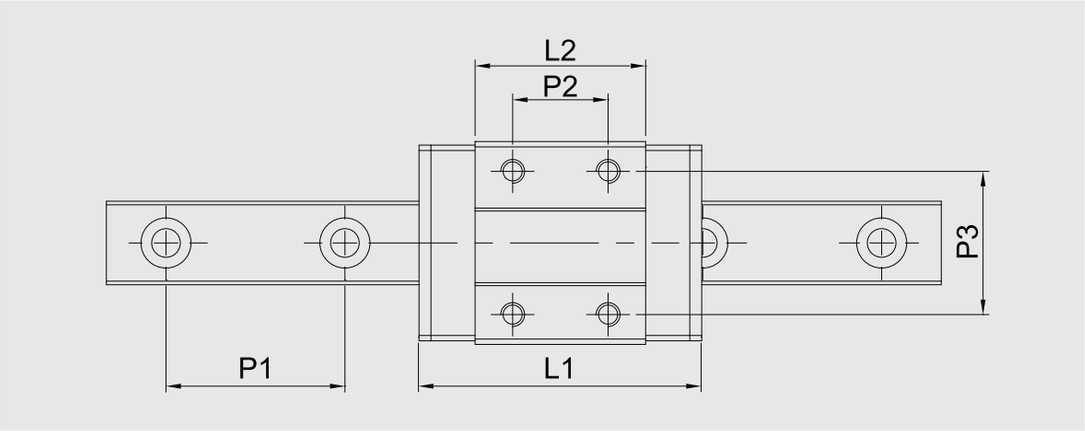

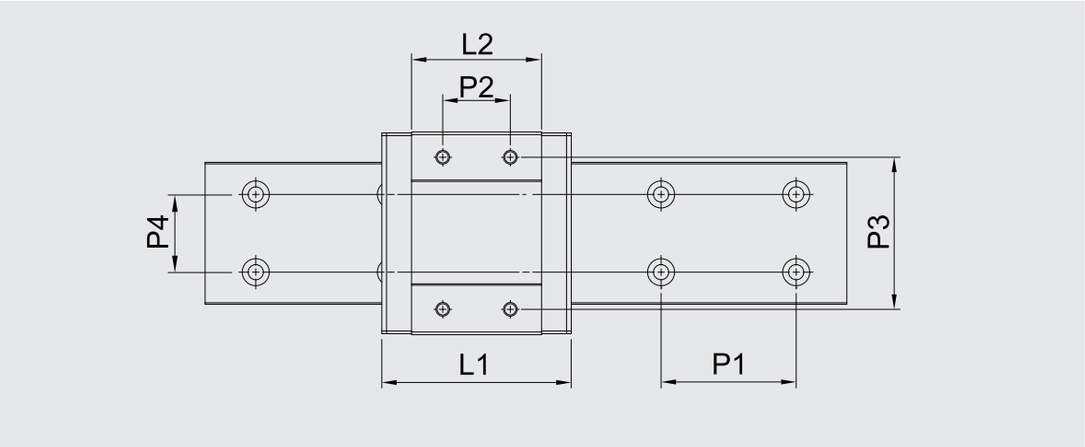

◎ P4 尺寸適用型號為GOOS15-W-N / GOOS15-W-L。

型號	組合後尺寸		滑軌尺寸(mm)					滑塊尺寸(mm)			
	H2	W3	W2	H1	P1	P4	ØDxØdxh1	W1	L1	L2	H3
GOOS05-W-N	6.5	3.5	10	4	20		5.5x3x1.6	17	21.1	15.1	5
GOOS05-W-L	6.5	3.5	10	4	20		5.5x3x1.6	17	27.2	21.2	5
GOOS07-W-N	9	5.5	14	5.2	30		6x3.5x3.5	25	31.6	21.2	7
GOOS07-W-L	9	5.5	14	5.2	30		6x3.5x3.5	25	40.5	30.1	7
GOOS09-W-N	12	6	18	7.3	30		6x3.5x4.5	30	39.1	27.9	8.6
GOOS09-W-L	12	6	18	7.3	30		6x3.5x4.5	30	50.7	39.5	8.6
GOOS12-W-N	14	8	24	8.5	40		8x4.5x4.5	40	44.4	31	10.1
GOOS12-W-L	14	8	24	8.5	40		8x4.5x4.5	40	59.4	46	10.1
GOOS15-W-N	16	9	42	9.5	40	23	8x4.5x4.5	60	55.3	38.5	12
GOOS15-W-L	16	9	42	9.5	40	23	8x4.5x4.5	60	74.4	57.6	12

寬幅型

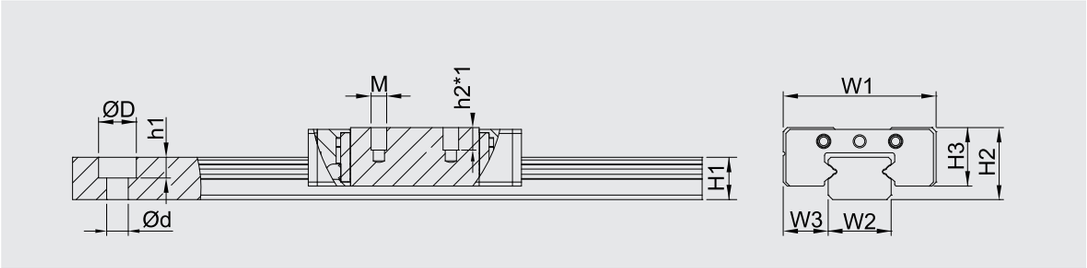

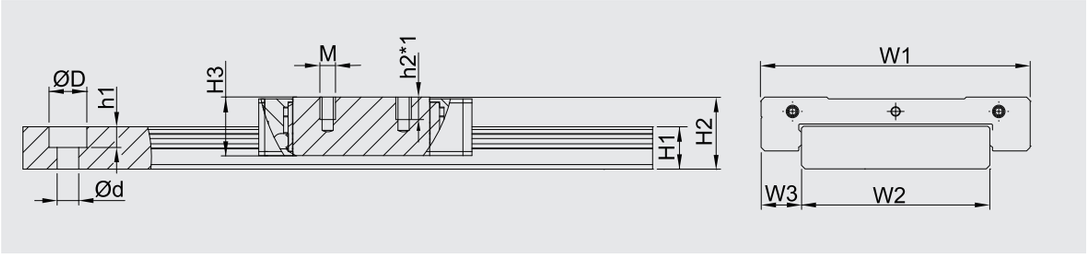

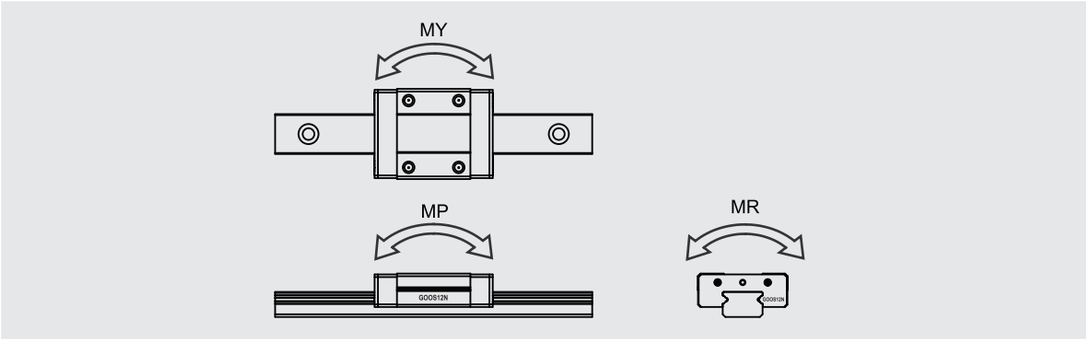

◎ P4 尺寸適用型號為GOOS15-W-N / GOOS15-W-L。

型號	滑塊尺寸(mm)			額定負荷(N)		靜扭矩(Nm)			重量	
	P2	P3	Mxh2*L	C	C_0	M_R	M_P	M_Y	滑塊(g)	滑軌(g/m)
GOOS05-W-N	6.5	13	M2.5x1.5	451	855	4.4	2.1	2.1	6	274
GOOS05-W-L	11	13	M2.5x1.5	584	1249	6.5	3.9	3.9	8	274
GOOS07-W-N	10	19	M3x3	1121	1990	14.3	6.9	6.9	19	506
GOOS07-W-L	19	19	M3x3	1492	2983	21.5	14.2	14.2	26	506
GOOS09-W-N	12	21	M3x3	1929	3425	31.5	13.0	13.0	36	921
GOOS09-W-L	24	23	M3x3	2423	4741	43.6	25.4	25.4	50	921
GOOS12-W-N	15	28	M3x3.5	2912	4940	60.5	25.0	25.0	64	1443
GOOS12-W-L	28	28	M3x3.5	3867	7410	90.8	53.6	53.6	91	1443
GOOS15-W-N	20	45	M4x4.5	4812	7966	163.1	43.4	43.4	134	2762
GOOS15-W-L	35	45	M4x4.5	6389	11951	244.7	88.4	88.4	196	2762

◎ h2*L為有攻牙深不含鑽尖。

除了可靠還有更多可能

Your reliable partner with more possibilities

www.gooyii.com

GOOYII

廣懿科技有限公司
GOOYII TECH CO., LTD.

總公司

407608 臺灣台中市西屯區市政北二路282號12樓之6（NTC 國家商貿中心）

電話 +886-4-22512271

傳真 +886-4-22512263

E-mail darren@gooyii.com

中國大陸

廣州吉航自動化智能科技有限公司

廣東省廣州市番禺區沙灣鎮福龍路999號鑽匯大廈812室

電話 +86-20-3929-2394

手機 +86-158-0026-1818

E-mail jerry.wu@gooyii.com

東莞辦事處

東莞市長安鎮振安東路249號1228室 （恒邦智創雲谷）

電話 +86-769-8285-8969

手機 +86-150-8917-6825

E-mail eric.fan@gooyii.com

2021.4